FCZI

Gebläsekonvektor für universelle und Fußbodeninstallation

Kühlleistung 0,65 ÷ 7,62 kW
Heizleistung 1,45 ÷ 17,02 kW

- **Maximal geräuscharmer Betrieb**
- **Touchscreen-Regler mit Hintergrundbeleuchtung, programmierbar über Smart Device**

BESCHREIBUNG

Gebläsekonvektoren können in jeder 2- / 4-Rohranlage installiert werden und lassen sich mit jedem Wärmeerzeuger auch für niedrige Temperaturen kombinieren. Die Verfügbarkeit verschiedenster Ausführungen und Konfigurationen macht die Wahl der optimalen Lösung für jeden Bedarf einfach.

EIGENSCHAFTEN

Gehäusemantel

Schutzschrank aus Metall mit Polyester-Korrosionsschutzlackierung RAL 9003, Kopfteil mit Luftgitter aus Kunststoff RAL 7047.
Je nach Ausführung kann das Luftgitter verstellbar sein.

Lüftungseinheit

Radialventilatoren aus antistatischem Kunststoff mit Ventilatorblätterprofil, das entwickelt wurde, um hohe Durchsätze und Förderhöhen bei gleichzeitiger geringer Schallemission zu erreichen.
Aufgrund ihrer Eigenschaften ermöglichen sie eine Energieeinsparung im Vergleich zu den normalen Ventilatoren.
Sie sind statisch und dynamisch ausgewuchtet und direkt mit der Antriebswelle verbunden.
Der Brushless Elektromotor mit 0-100% stufenloser Drehzahlregelung ermöglicht eine präzise Anpassung an die tatsächlichen Anforderungen des Innenraums, ohne Temperaturschwankungen.
Der Luftdurchsatz kann mit einem Signal von 1-10 V kontinuierlich variiert werden, das von Aermec-Steuerungen zur Einstellung und Kontrolle oder von unabhängigen Einstellungssystemen generiert wird.
Somit kann neben der Verbesserung des Akustik-Komforts eine präzisere Reaktion auf die Lastschwankungen und eine bessere Stabilität der gewünschten Umgebungstemperatur erzielt werden.
Durch den auch bei niedriger Drehzahl hohen Wirkungsgrad kann der Stromverbrauch beträchtlich reduziert werden (gegenüber den Gebläsekonvektoren um mehr als 50%).
Schnecken aus Kunststoff, zur einfachen und gründlichen Reinigung herausnehmbar.

Lamellenpaket-Wärmetauscher

Der vergrößerte bzw. Standard-Hauptwärmetauscher mit Kupferrohren und Aluminiumlamellen und ggf. der Nebenwärmetauscher verfügen über Hydraulikanschlüsse für Gas mit Innengewinde; die Kollektoren sind mit Luftauslässen ausgestattet.
Der Wärmetauscher ist nicht für den Einsatz in korrosiven Atmosphären oder in Umgebungen geeignet, in denen Korrosion an Aluminium auftreten kann.

Umkehrbarkeit der Hydraulikanschlüsse bei der Installation nur bei Geräten mit Hauptwärmetauscher in Standardgröße, vergrößert oder in Standardgröße mit Zubehör BV. Bei allen anderen Varianten sind sie nicht umkehrbar. In jedem Fall sind bei der Bestellung Geräte mit rechtsseitigen Hydraulikanschlüssen des Wärmetauschers erhältlich.

Kondensatsammelwanne

Standardmäßig aus Kunststoff und an der inneren Struktur befestigt; mit externem Kondensatablauf.

Luftfilter

Ausbau- und reinigungsfreundlicher Luftfilter der Klasse Coarse 25% für alle Ausführungen.

Ausführungen

ACT Hoch mit Luftgitter und elektronischem Thermostat
AF Hoch ohne eingebaute Steuerung und mit frontseitiger Ansaugung
AS Hoch ohne eingebauter Steuerung
U Universell mit verstellbarem Luftgitter ohne eingebautes Thermostat
UF Universell mit verstellbarem Luftgitter ohne eingebautes Thermostat und mit frontseitigem Ansauggitter

Ausführungen mit starrem Gitter (Hohes Gehäuse)

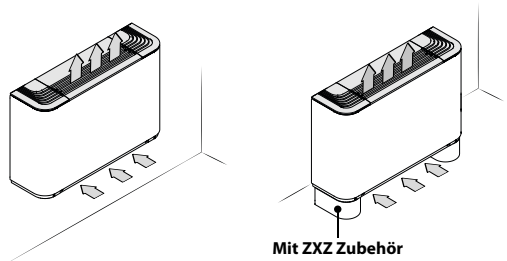

FCZI_AS
— Kompatibel mit dem System VMF.
— Ohne eingebaute Steuerung.
FCZI_ACT
— Mit elektronischem Thermostat nur für 2-Rohranlagen.

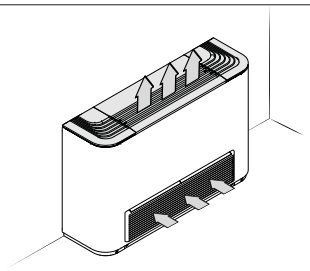

FCZI_AF
- Ohne eingebaute Steuerung.
- Kompatibel mit dem System VMF.
- Frontseitiges Ansauggitter.

Ausführungen mit verstellbarem und starrem Gitter (universell)

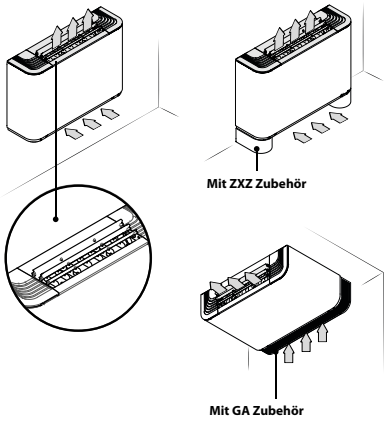

FCZI_U
- Kompatibel mit dem System VMF.
- Ohne eingebaute Steuerung.
- Luftgitter mit verstellbaren Lamellen. Die Baugrößen 2 und 3 haben ein einziges Gitter, während die Baugrößen 4, 5, 7 und 9 drei vollkommen voneinander unabhängige Gitter haben. Wenn alle Lamellen geschlossen sind, ist das Gerät abgeschaltet.
- Vertikale und horizontale Installation für 2- und 4-Rohranlagen.

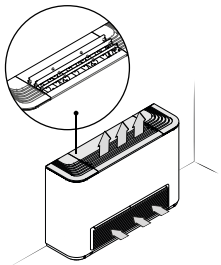

FCZI_UF
- Kompatibel mit dem System VMF.
- Ohne eingebaute Steuerung.
- Luftauslassgitter mit verstellbaren Lamellen.
- Senkrechte und waagrechte Installation.

LEITFADEN FÜR DIE AUSWAHL DER MÖGLICHEN KONFIGURATIONEN

Feld		Beschreibung
1,2,3,4		**FCZI**
5		**Größe** 2, 3, 4, 5, 7, 9
6		**Haupt-Lamellenpaket-Wärmetauscher**
	0	Standard
	5	Vergrößert
7		**Sekundärer Lamellenpaket-Wärmetauscher**
	0	Ohne Wärmetauscher
	1	Standard
	2	Verstärkt (nur auf Anfrage)
8,9,10		**Ausführung**
		Nur senkrechte Installation.
	ACT	Hoch mit Luftgitter und elektronischem Thermostat
	AF	Hoch ohne eingebaute Steuerung und mit frontseitiger Ansaugung
	AS	Hoch ohne eingebauter Steuerung
		Senkrechte und waagrechte Installation.
	U	Universell mit verstellbarem Luftgitter ohne eingebautes Thermostat
		Universell mit verstellbarem Luftgitter ohne eingebautes Thermostat und mit frontseitigem Ansauggitter
	UF	Universell mit verstellbarem Luftgitter ohne eingebautes Thermostat und mit frontseitigem Ansauggitter

ERHÄLTLICHE GRÖSSEN PRO AUSFÜHRUNG

Größe		200	201	202	250	300	301	302	350	400	401	402	450
Nach Größen erzeugte Ausführungen													
Nach Größen erhältliche Ausführungen	**AS,ACT,U**	•	•	•	•	•	•	•	•	•	•	•	•
	AF,UF	•	-	-	•	•	-	-	•	•	-	-	•

		500	501	502	550	700	701	702	750	900	901	950
Nach Größen erzeugte Ausführungen												
Nach Größen erhältliche Ausführungen	**A,AS,U,UA**	•	•	•	•	•	•	•	•	•	•	•
	AF,UF	•	-	-	•	-	-	-	-	•	-	•

ZUBEHÖR

Spezifische Bedientafeln

AER503IR: Thermostat für die Unterputzmontage mit hintergrundbeleuchtetem Display,kapazitiver Tastatur und IR-Empfänger, für die Steuerung von Gebläsekonvektoren mit Asynchron- oder bürstenlosen Motoren. In 2-Rohranlagen kann das Thermostat Standard-Gebläsekonvektoren oder mit elektrischem Widerstand ausgestattete Gebläsekonvektoren, Gebläsekonvektoren mit Luftreinigungsvorrichtungen (Cold Plasma und Entkeimungslampe), mit Heizwand oder mit zwei Luftauslässen FCZ-D (Dualjet) steuern. Außerdem kann es Anlagen mit Heizwänden oder gemischte Anlagen mit Gebläsekonvektoren und Fußbodenheizung steuern. Da es auch über einen IR-Empfänger verfügt, kann es selbst wiederum über die VMF-IR-Fernbedienung gesteuert werden.

PRO503: Wandbox für AER503IR und VMF-E4 Thermostate.

SA5: Kit Lufttemperaturfühler (L = 15 m) mit Kabeldurchführung f. Fühlerhalter.

SW3: Wassertemperaturfühler (L = 2.5 m) für die Kontrolle der Mindest- und Höchsttemperatur, gestattet einen automatischen Saisonwechsel für elektronische Thermostate, die mit wasserseitiger Umschaltung ausgestattet sind.

SW5: Kit Wassertemperaturfühler (L = 15m) mit Fühlerröhrchen, Befestigungsclip und Fühlerhalter für Wärmetauscher.

T-TOUCH-I: Touchscreen-Bedienelement am Gerät für die Steuerung von Gebläsekonvektoren mit bürstenlosen Motoren. In 2-Rohranlagen kann sie Standard-Gebläsekonvektoren oder mit elektrischem Widerstand ausgestattete Gebläsekonvektoren, Gebläsekonvektoren mit Luftreinigungsvorrichtungen oder mit zwei Luftauslässen FCZI-D (Dualjet) steuern.In 4-Rohranlagen kann es nur Standard-Gebläsekonvektoren steuern.

TX: Wandthermostat für die Steuerung der Gebläsekonvektoren mit 2/4 Rohren, sowohl bei Asynchron- als auch bei bürstenlosen Motoren. Der Thermostat von 2-Rohr-Anlagen kann Standard-Gebläsevektoren oder Gebläsevektoren mit Heizwiderstand, mit Luftreinigungsvorrichtungen, mit Heizplatte oder mit doppelter Zuluft FCZ-D (Dualjet) steuern.

TXBI: In das Gerät integrierter Thermostat für Gebläsekonvektoren mit 2/4 Rohren der Baureihe FCZI mit Brushless-Motor, Wasser- und Luftfühler, die in den jeweiligen Sitz eingesetzt werden müssen. Der Thermostat von 2-Rohr-Anlagen kann Standard-Gebläsevektoren oder Gebläsevektoren mit Heizwiderstand, mit Luftreinigungsvorrichtungen (Cold Plasma und keimtötende Lampe), mit Heizplatte oder mit doppelter Zuluft FCZI-D (Dualjet) steuern.

AerSuite

Die AerSuite-Anwendung ermöglicht die Fernsteuerung der Benutzerschnittstelle DI24 mit ThermostatenVMF-E19/VMF-E19I über Smart Devices mit iOS- und Android-Betriebssystem.

Es handelt sich um eine Anwendung für Smartphones und Tablets, mit der der Benutzer aus der Ferne auf den Betrieb seiner Anlage zugreifen und ihn steuern kann.

Für weitere Informationen zur Verwendung der Anwendung und der verfügbaren Funktionen wird auf die entsprechende Dokumentation auf der Website verwiesen.

VMF-System

DI24: Einbau-Schnittstelle (Box 503) mit 2,4-Zoll-Touchscreen-Display, kompatibel mit den Zubehörteilen VMF-E19, VMF-E19I. Ermöglicht eine präzise und genaue Regulierung und Überwachung der Raumtemperatur; neben dem Zugriff auf und der Interaktion mit den Betriebsinformationen Ihrer Anlage, Parametern und Alarmen können Zeitbereiche festgelegt werden. Dank der integrierten Wi-Fi-Verbindung kann der DI24 in Verbindung mit der AerSuite-App (verfügbar für Android und iOS) auch ferngesteuert werden. Die gesamte Programmierung und ein Großteil der Funktionen werden einfach und intuitiv über die App durchgeführt. Um die Benutzeroberfläche so anzupassen, dass sie perfekt zum Stil jedes Hauses passt, ist der DI24 mit den Schaltplatten der führenden Marken auf dem Markt kompatibel. Für weitere Informationen verweisen wir auf unsere Dokumentation; dennoch ist eine separate Platte mit ihrer grafitgrauen Unterstützung (DI24CP) ebenfalls im Katalog erhältlich.

VMF-E19I: Thermostat für Invertergeräte, wird an der Seitenwand des Gebläsekonvektors befestigt, serienmäßig mit Luft- und Wasserfühler ausgestattet, steuert 2-Rohranlagen, 4-Rohranlagen, 2-Rohranlagen + Cold Plasma, 2-Rohranlagen + UV-Lampen UV, 2-Rohranlagen + elektrischer Widerstand. Ausgestattet mit externem Kontakt, der zum ferngesteuerten EIN-AUS-Schalten in Niederspannung verwendet wird. Ermöglicht es, mit 2-drahtiger serieller Kommunikation eine einzige Gebläsekonvektorzone einzurichten (1 Master + bis zu 5 Slaves). Im Vergleich zum Vorgängermodell gestattet es dank einer anderen Konfiguration der DIP-Schalter die Implementierung von neuen Funktionen: 1. In 2-Rohranlagen mit elektrischem Widerstand kann dieser als kompletter Ersatz aktiviert werden, wodurch der Raum ausschließlich mit diesem Zubehör geheizt werden kann. 2. Die Funktionen Dualjet sind in der Standard-Software vorhanden und können über DIP-Schalter eingestellt werden. 3. Kontakt Economy/Präsenzsensor. 4. Zusätzlicher Wassertemperaturfühler für die Kontrolle der Höchsttemperatur in 4-Rohranlagen (mit Zubehör VMF-SW1). 5. Serielle Schnittstelle RS485, Protokoll ModBus RTU, für Zentralsteuerung. 6. Möglichkeit, Erweiterungskarten für zukünftigen Ausbau einzusetzen. Das Zubehör VMF-E19 ist daher in Master-Geräten bei Vorhandensein von mehreren Zonen oder für die Kommunikation mit Kaltwassersatz/Wärmepumpe zu verwenden.7. Kompatibilität mit dem Zubehör VMF-IO. Der Thermostat ist durch eine Sicherung geschützt.

VMF-E2Z: Benutzerschnittstelle am Gebläsekonvektor mit zwei Wahlschaltern, einem für die Temperatur und einem für die Geschwindigkeitsregelung. Zu kombinieren mit dem Zubehör VMF-E19 und VMF-E19I.

VMF-E3: Benutzerschnittstelle für Wandinstallation, zu kombinieren mit dem Zubehör VMF-E19, VMF-E19I, den Gittern GLF_N/M und GLL_N und steuerbar über VMF-IR-Bedienelement.

VMF-E4X: Wandmontierte Benutzerschnittstelle, die mit den Zubehörteilen VMF-E19, VMF-E19I, VMF-E24 und VMF-E24I verbunden wird. Dieses extrem dünne und kostengünstige Bedienelement mit innovativem Design dient der Steuerung der verschiedenen Funktionen mittels Touch-Bedienelementen und LCD-Display. Die Raumtemperatur kann entweder mit einer Sonde an der Platte (serienmäßig) oder mit der Sonde des Thermostats VMF-E19/E19I bzw. mittels mittelbarer Messung reguliert werden. Das Bedienelement ermöglicht unter anderem die Aktivierung der zusätzlichen Luftreinigungsanlage (Cold Plasma / UV-Lampe) und des elektrischen Widerstands. Hellgraue Frontplatte PANTONE COOL GRAY 1C.

VMF-IO: Verwalten Sie das Gerät ausschließlich über ein zentrales VMF-Bedienfeld ohne Flächenbedienfeld.

VMF-IR: Benutzerschnittstelle kompatibel mit dem Thermostat AER503IR, VMF-E3 und allen Gittern von mit dem VMF-System kompatiblen Kassettenklimageräten mit IR-Empfänger.

VMF-LON: Erweiterung, die die Vernetzung des Thermostats mit BMS-Systemen ermöglicht, die das LON-Protokoll verwenden.

VMF-SW: Wasserfühler (L = 2.5m) als eventueller Ersatz für den Fühler, der serienmäßig den Thermostaten VMF-E19 und VMF-E19I beigepackt ist, für die Installation vor dem Ventil.

VMF-SW1: Zusätzlicher Wasserfühler (L = 2.5m) zur eventuellen Verwendung bei 4-Rohranlagen mit den Thermostaten VMF-E19 und VMF-E19I für die Kontrolle der Höchsttemperatur im Kühlungsbereich

VMHI: Das VMHI-Panel kann als Benutzerschnittstelle für VMF-E19/E19I-Thermostate, GLFxN/M- oder GLLxN-Netze oder als Schnittstelle für das MZC-System verwendet werden. Die Funktionsweise, die von der Benutzerschnittstelle ausgeübt werden soll, wird durch die korrekte Parametrierung derselben und durch die Einhaltung der elektrischen Verbindungen zwischen der Schnittstelle und dem Thermostat oder zwischen der Schnittstelle und dem Plenum festgelegt.

Wasserventile

VCZ_X: 3-Wege-Ventil-Bausatz für Gebläsekonvektoren mit einzelnem Register und rechten (VCZ_X4R) oder linken (VCZ_X4L) Anschlüssen für 4-Rohr-Anlagen mit vollständig getrennten „heißen" und „kalten" Kreisläufen. Der Satz besteht aus 2 isolierten 3-Wege-Ventilen mit 4 Anschlüssen und elektrothermischen Stellgliedern, isolierenden Hüllen für die Ventile und den entsprechenden Wasseranschlüssen. Version X4L für Gebläsekonvektoren mit linken Anschlüssen und X4R für Gebläsekonvektoren mit rechten Anschlüssen. Stromversorgung 230 V ~ 50 Hz.

VCZ: Satz 3-Wege-Motorventil für Hauptregister. Der Bausatz, der aus einem Ventil Isoliermantel, einem Stellantrieb und den entsprechenden Wasseranschlüssen besteht, eignet sich für die Installation an Gebläsekonvektoren mit Anschlüssen an der rechten oder linken Seite. Wenn das Ventil mit der Kondensatwanne BCZ5 oder BCZ6 kombiniert wird, kann der Isoliermantel abgenommen werden, um einen besseren Sitz zu ermöglichen.

VCF44 - 45 - für sekundärer Wärmetauscher: Kit motorbetriebenes 3-Wege-Ventil für Sekundärwärmetauscher. Der Kit besteht aus einem Ventil mit Isoliermantel, dem Antrieb und dem Zubehör für den Hydraulikanschluss. Geeignet für die Installation an Gebläsekonvektoren mit Hydraulikanschlüssen sowohl rechts als auch links.

VCZD: Kit motorbetriebenes 2-Wege-Ventil. Der Kit besteht aus einem Ventil, dem Antrieb und dem Zubehör für den Hydraulikanschluss. Geeignet für die Installation an Gebläsekonvektoren mit Anschlüssen sowohl rechts als auch links.

VJP: Außerhalb der Einheit zu installierendes kombiniertes Regel- und Ausgleichsventil für 2- und 4-Leiter-Anlagen, der Lieferumfang enthält keine Anschlussstücke und Wasserversorgungskomponenten. Das Ventil sorgt für einen konstanten Wasserdurchsatz im Gerät, innerhalb seines Betriebsbereichs.

Zusätzlicher Wärmetauscher

BV: Einrehiges Heizwasser Register.

Installationszubehör

PCZ: Stahlblechplatte zum Verschließen der Rückwand des Geräts. Zur Befestigung des Ventilkonvektors auf dem Fussboden bitte der Ausrüstung SPCZ vorsehen.
GA: Unteres Ansauggitter für verkleidete Gebläsekonvektoren. Es kann für Hänge- oder Bodeninstallationen verwendet werden. Nur bei der Bodeninstallation muss auch das Zubehör FIKIT vorgesehen werden.

FIKIT: L-Winkel für den Bodeneinbau
DSCZ4: Kit für den Kondensatablauf.
BCZ: Kondensatwanne. Wenn eine Kondensatwanne vom Typ BCZ5 oder BCZ6 vorhanden ist, ist auch ein das Ventil VCZ bzw. VCF vorgesehen, kann der Isoliermantel abgenommen werden, um einen besseren Sitz zu ermöglichen.
AMP: Kit für hängende Montage
ZXZ: Stellfüße-Paar für Design und Stabilität.

EIGNUNGSTABELLE DES ZUBEHÖRS

Spezifische Bedientafeln

Modell	Ver	200	201	202	250	300	301	302	350	400	401	402	450
AER503IR (1)	AF,UF	•			•	•			•	•			•
	AS,U	•	•	•	•	•	•	•	•	•	•	•	•
PRO503	AF,UF	•			•	•			•	•			•
	AS,U	•	•	•	•	•	•	•	•	•	•	•	•
SA5 (2)	AF,UF	•			•	•			•	•			•
	AS,U	•	•	•	•	•	•	•	•	•	•	•	•
SW3 (2)	AF,UF	•			•	•			•	•			•
	AS,U	•	•	•	•	•	•	•	•	•	•	•	•
SW5 (2)	AF,UF	•			•	•			•	•			•
	AS,U	•	•	•	•	•	•	•	•	•	•	•	•
T-TOUCH-I	AF,UF	•			•	•			•	•			•
	AS,U	•	•	•	•	•	•	•	•	•	•	•	•
TX (3)	AF,UF	•			•	•			•	•			•
	AS,U	•	•	•	•	•	•	•	•	•	•	•	•
TXBI (4)	AF,UF	•			•	•			•	•			•
	AS,U	•	•	•	•	•	•	•	•	•	•	•	•

Modell	Ver	500	501	502	550	700	701	702	750	900	901	950
AER503IR (1)	AF,UF	•			•					•		•
	AS,U	•	•	•	•	•	•	•	•	•	•	•
PRO503	AF,UF	•			•	•			•	•		•
	AS,U	•	•	•	•	•	•	•	•	•	•	•
SA5 (2)	AF,UF	•			•					•		•
	AS,U	•	•	•	•	•	•	•	•	•	•	•
SW3 (2)	AF,UF	•			•					•		•
	AS,U	•	•	•	•	•	•	•	•	•	•	•
SW5 (2)	AF,UF	•			•					•		•
	AS,U	•	•	•	•	•	•	•	•	•	•	•
T-TOUCH-I	AF,UF	•			•					•		•
	AS,U	•	•	•	•	•	•	•	•	•	•	•
TX (3)	AF,UF	•			•					•		•
	AS,U	•	•	•	•	•	•	•	•	•	•	•
TXBI (4)	AF,UF	•			•					•		•
	AS,U	•	•	•	•	•	•	•	•	•	•	•

(1) Für die Wandinstallation.
(2) Fühler für Thermostate AER503IR-TX falls vorhanden.
(3) Wandmontage. Wenn die Stromaufnahme des Geräts 0,7 A überschreitet oder wenn mehrere Geräte mit einem einzigen Thermostat verwaltet werden sollen, ist die Platine SIT3 und/oder SIT5 zwingend erforderlich.
(4) Montage am Gebläsekonvektor.

VMF-System

Für weitere Informationen zum System wird auf die entsprechenden Unterlagen verwiesen.

Modell	Ver	200	201	202	250	300	301	302	350	400	401	402	450
DI24	AF,UF	•			•	•			•	•			•
	AS,U	•	•	•	•	•	•	•	•	•	•	•	•
VMF-E19I (1)	AF,UF	•			•	•			•	•			•
	AS,U	•	•	•	•	•	•	•	•	•	•	•	•
VMF-E2Z	AF,UF	•			•	•			•	•			•
	AS,U	•	•	•	•	•	•	•	•	•	•	•	•
VMF-E3	AF,UF	•			•	•			•	•			•
	AS,U	•	•	•	•	•	•	•	•	•	•	•	•
VMF-E4X	AF,UF	•			•	•			•	•			•
	AS,U	•	•	•	•	•	•	•	•	•	•	•	•
VMF-IO	AF,UF	•			•	•			•	•			•
	AS,U	•	•	•	•	•	•	•	•	•	•	•	•
VMF-IR	AF,UF	•			•	•			•	•			•
	AS,U	•	•	•	•	•	•	•	•	•	•	•	•
VMF-LON	AF,UF	•			•	•			•	•			•
	AS,U	•	•	•	•	•	•	•	•	•	•	•	•
VMF-SW	AF,UF	•			•	•			•	•			•
	AS,U	•	•	•	•	•	•	•	•	•	•	•	•
VMF-SW1	AF,UF	•			•	•			•	•			•
	AS,U	•	•	•	•	•	•	•	•	•	•	•	•

Modell	Ver	200	201	202	250	300	301	302	350	400	401	402	450
VMHI	AF,UF	•			•	•			•	•			•
	AS,U	•	•	•	•	•	•	•	•	•	•	•	•

Modell	Ver	500	501	502	550	700	701	702	750	900	901	950
DI24	AF,UF	•			•	•			•	•		•
	AS,U	•	•	•	•	•	•	•	•	•	•	•
VMF-E19I (1)	AF,UF	•			•					•		•
	AS,U	•	•	•	•	•	•	•	•	•	•	•
VMF-E2Z	AF,UF	•			•					•		•
	AS,U	•	•	•	•	•	•	•	•	•	•	•
VMF-E3	AF,UF	•			•	•			•	•		•
	AS,U	•	•	•	•	•	•	•	•	•	•	•
VMF-E4X	AF,UF	•			•					•		•
	AS,U	•	•	•	•	•	•	•	•	•	•	•
VMF-IO	AF,UF	•			•					•		•
	AS,U	•	•	•	•	•	•	•	•	•	•	•
VMF-IR	AF,UF	•			•	•			•	•		•
	AS,U	•	•	•	•	•	•	•	•	•	•	•
VMF-LON	AF,UF	•			•					•		•
	AS,U	•	•	•	•	•	•	•	•	•	•	•
VMF-SW	AF,UF	•			•					•		•
	AS,U	•	•	•	•	•	•	•	•	•	•	•
VMF-SW1	AF,UF	•			•					•		•
	AS,U	•	•	•	•	•	•	•	•	•	•	•
VMHI	AF,UF	•			•					•		•
	AS,U	•	•	•	•	•	•	•	•	•	•	•

(1) Pflichtzubehör.

Wasserventile

Kit 3-Wege-Ventil

	200	201	202	250	300	301	302	350	400	401	402	450
Hauptregister	VCZ41 VCZ4124	VCZ41 VCZ4124	VCZ41 VCZ4124	VCZ41 VCZ4124	VCZ42 VCZ4224	VCZ42 VCZ4224	VCZ42 VCZ4224	VCZ42 VCZ4224	VCZ42 VCZ4224	VCZ42 VCZ4224	VCZ42 VCZ4224	VCZ42 VCZ4224
Sekundärwärmetauscher	-	VCF44 VCF4424	VCF44 VCF4424	-	-	VCF44 VCF4424	VCF44 VCF4424	-	-	VCF44 VCF4424	VCF44 VCF4424	-
Sekundärwärmetauscher "BV"	VCF44 VCF4424	-	-	-	VCF44 VCF4424	-	-	-	VCF44 VCF4424	-	-	-

	500	501	502	550	700	701	702	750	900	901	950
Hauptregister	VCZ42 VCZ4224	VCZ42 VCZ4224	VCZ42 VCZ4224	VCZ42 VCZ4224	VCZ42 VCZ4224	VCZ42 VCZ4224	VCZ42 VCZ4224	VCZ42 VCZ4224	VCZ43 VCZ4324	VCZ43 VCZ4324	VCZ43 VCZ4324
Sekundärwärmetauscher	-	VCF44 VCF4424	VCF44 VCF4424	-	-	VCF44 VCF4424	VCF44 VCF4424	-	-	VCF45 VCF4524	-
Sekundärwärmetauscher "BV"	VCF44 VCF4424	-	-	-	VCF44 VCF4424	-	-	-	VCF45 VCF4524	-	-

VCZ41 - 42 - 43; VCF44 - 45 (230V~50Hz)
VCZ4124 - 4224 - 4324; VCF4224 - 4524 (24V)

Kit 2-Wege-Ventile

	200	201	202	250	300	301	302	350	400	401	402	450
Hauptregister	VCZD1 VCZD124	VCZD1 VCZD124	VCZD1 VCZD124	VCZD1 VCZD124	VCZD2 VCZD224	VCZD2 VCZD224	VCZD2 VCZD224	VCZD2 VCZD224	VCZD2 VCZD224	VCZD2 VCZD224	VCZD2 VCZD224	VCZD2 VCZD224
Sekundärwärmetauscher	-	VCFD4 VCFD424	VCFD4 VCFD424	-	-	VCFD4 VCFD424	VCFD4 VCFD424	-	-	VCFD4 VCFD424	VCFD4 VCFD424	-
Sekundärwärmetauscher "BV"	VCFD4 VCFD424	-	-	-	VCFD4 VCFD424	-	-	-	VCFD4 VCFD424	-	-	-

	500	501	502	550	700	701	702	750	900	901	950
Hauptregister	VCZD2 VCZD224	VCZD2 VCZD224	VCZD2 VCZD224	VCZD2 VCZD224	VCZD2 VCZD224	VCZD2 VCZD224	VCZD2 VCZD224	VCZD2 VCZD224	VCZD3 VCZD324	VCZD3 VCZD324	VCZD3 VCZD324
Sekundärwärmetauscher	-	VCFD4 VCFD424	VCFD4 VCFD424	-	-	VCFD4 VCFD424	VCFD4 VCFD424	-	-	VCFD4 VCFD424	-
Sekundärwärmetauscher "BV"	VCFD4 VCFD424	-	-	-	VCFD4 VCFD424	-	-	-	VCFD4 VCFD424	-	-

VCZD1 - 2 - 3; VCFD4 (230V~50Hz)
VCZD124 - 224 - 324; VCFD424 (24V)

Ventilkit für 4-Rohranlagen

Modell	Ver	200	201	202	250	300	301	302	350	400	401	402	450
VCZ1X4L (1)	AF,AS,U,UF	•			•								
VCZ1X4R (1)	AF,AS,U,UF	•			•								
VCZ2X4L (1)	AF,AS,U,UF					•			•	•			•
VCZ2X4R (1)	AF,AS,U,UF					•			•	•			•

Modell	Ver	500	501	502	550	700	701	702	750	900	901	950
VCZ2X4L (1)	AF,UF	•			•							
	AS,U	•			•	•			•			
VCZ2X4R (1)	AF,UF	•			•							
	AS,U	•			•	•			•			
VCZ3X4L (1)	AF,AS,U,UF									•		•
VCZ3X4R (1)	AF,AS,U,UF									•		•

(1) Die Ventile können mit den Geräten kombiniert werden, falls auch ein Bedienelement vorgesehen ist, das diese steuert.

Bausatz kombiniertes Regel- und Ausgleichsventil

Modell	Ver	200	201	202	250	300	301	302	350	400	401	402	450
VJP060 (1)	ACT,AS,U	•	•	•	•	•	•	•	•				
	AF,UF	•			•	•			•				
VJP060M (2)	ACT,AS,U	•	•	•	•	•	•	•	•				
	AF,UF	•			•	•			•				
VJP090 (1)	ACT,AS,U									•	•	•	•
	AF,UF									•			•
VJP090M (2)	ACT,AS,U									•	•	•	•
	AF,UF									•			•

Modell	Ver	500	501	502	550	700	701	702	750	900	901	950
VJP090 (1)	ACT,AS,U	•	•	•	•							
	AF,UF	•			•							
VJP090M (2)	ACT,AS,U	•	•	•	•							
	AF,UF	•			•							
VJP150 (1)	ACT,AS,U					•	•	•	•	•	•	•
	AF,UF									•		•
VJP150M (2)	ACT,AS,U					•	•	•	•	•	•	•
	AF,UF									•		•

(1) 230V~50Hz
(2) 24V

Sekundärwärmetauscher (nur Heizregister)

Modell	Ver	200	201	202	250	300	301	302	350	400	401	402	450
BV122 (1)	ACT,AF,AS,U,UF	•											
BV132 (1)	ACT,AF,AS,U,UF					•							
BV142 (1)	ACT,AF,AS,U,UF									•			

Modell	Ver	500	501	502	550	700	701	702	750	900	901	950
BV142 (1)	ACT,AF,AS,U,UF	•										
BV162 (1)	ACT,AF,AS,U,UF									•		
BVZ800 (1)	ACT,AS,U					•						

(1) Nicht erhältlich für die Baugrößen mit vergrößertem Hauptwärmetauscher.

Installationszubehör

Modell	Ver	200	201	202	250	300	301	302	350	400	401	402	450
AMP20	U	•	•	•	•	•	•	•	•	•	•	•	•
AMPZ	U	•	•	•	•	•	•	•	•	•	•	•	•

Modell	Ver	500	501	502	550	700	701	702	750	900	901	950
AMP20	U	•	•	•	•							
AMPZ	U	•	•	•	•	•	•	•	•	•	•	•

Modell	Ver	200	201	202	250	300	301	302	350	400	401	402	450
DSCZ4 (1)	ACT,AS,U	•	•	•	•	•	•	•	•	•	•	•	•
	AF,UF	•			•	•			•	•			•

Modell	Ver	500	501	502	550	700	701	702	750	900	901	950
DSCZ4 (1)	ACT,AS,U	•	•	•	•	•	•	•	•	•	•	•
	AF,UF	•			•					•		•

(1) DSCZ4 kann aus Platzgründen innerhalb des Gerätes nicht zusammen mit dem AMP/AMPZ-Zubehör, den Ventilen VCZ1-2-3-4 X4L/R und allen Kondensatsammelwannen montiert werden. Für die Thermostate VMF-E19/E19I ersuchen wir Sie, den Firmensitz zu kontaktieren.

Modell	Ver	200	201	202	250	300	301	302	350	400	401	402	450
BCZ4 (1)	ACT,AS,U	•	•	•	•	•	•	•	•	•	•	•	•
	AF,UF	•			•	•			•	•			•
BCZ5 (2)	ACT,AS,U	•	•	•	•	•	•	•	•	•	•	•	•
	AF,UF	•			•	•			•	•			•

Modell	Ver	500	501	502	550	700	701	702	750	900	901	950
BCZ4 (1)	ACT,AS,U	•	•	•	•	•	•	•	•	•	•	•
	AF,UF	•			•					•		•
BCZ5 (2)	ACT,AS,U	•	•	•	•	•	•	•	•			
	AF,UF	•			•							
BCZ6 (2)	ACT,AS,U									•	•	•
	AF,UF									•		•

(1) Für vertikale Installation.
(2) Für horizontale Installation.

Modell	Ver	200	201	202	250	300	301	302	350	400	401	402	450
PCZ200	ACT,AS,U	•	•	•	•								
	AF,UF	•			•								
PCZ300	ACT,AS,U					•	•	•	•				
	AF,UF					•			•				
PCZ500	ACT,AS,U									•	•	•	•
	AF,UF									•			•

Modell	Ver	500	501	502	550	700	701	702	750	900	901	950
PCZ1000	ACT,AS,U									•	•	•
	AF,UF									•		•
PCZ500	ACT,AS,U	•	•	•	•							
	AF,UF	•			•							
PCZ800	ACT,AS,U					•	•	•	•			

Modell	Ver	200	201	202	250	300	301	302	350	400	401	402	450
GA200	AF,UF	•			•								
	AS,U	•	•	•	•								
GA300	AF,UF					•			•				
	AS,U					•	•	•	•				
GA500	AF,UF									•			•
	AS,U									•	•	•	•

Modell	Ver	500	501	502	550	700	701	702	750	900	901	950
GA500	AF,UF	•			•							
	AS,U	•	•	•	•							
GA800	AF,UF									•		•
	AS,U					•	•	•	•	•	•	•

Modell	Ver	200	201	202	250	300	301	302	350	400	401	402	450
FIKIT200	AF,UF	•			•								
	AS,U	•	•	•	•								
FIKIT300	AF,UF					•			•				
	AS,U					•	•	•	•				
FIKIT500	AF,UF									•			•
	AS,U									•	•	•	•

Modell	Ver	500	501	502	550	700	701	702	750	900	901	950
FIKIT500	AF,UF	•			•							
	AS,U	•	•	•	•							
FIKIT800	AF,UF									•		•
	AS,U					•	•	•	•	•	•	•

Modell	Ver	200	201	202	250	300	301	302	350	400	401	402	450
ZXZ	ACT,AS,U	•	•	•	•	•	•	•	•	•	•	•	•
	AF,UF	•			•	•			•	•			•

Modell	Ver	500	501	502	550	700	701	702	750	900	901	950
ZXZ	ACT,AS,U	•	•	•	•	•	•	•	•	•	•	•
	AF,UF	•			•					•		•

TECHNISCHE LEISTUNGSDATEN

Technische Daten - 2-Rohranlagen (Hauptwärmetauscher)

2-Rohr

		FCZI200			FCZI250			FCZI300			FCZI350			FCZI400			FCZI450			FCZI500			FCZI550		
		1	2	3	1	2	3	1	2	3	1	2	3	1	2	3	1	2	3	1	2	3	1	2	3
		L	M	H	L	M	H	L	M	H	L	M	H	L	M	H	L	M	H	L	M	H	L	M	H
Leistungen im Heizleistung 70 °C / 60 °C (1)																									
Heizleistung	kW	2,02	2,95	3,70	2,20	3,18	4,05	3,47	4,46	5,50	3,77	4,92	6,15	4,32	5,74	7,15	4,57	6,29	7,82	5,27	7,31	8,50	5,82	8,34	9,75
Wasserdurchsatz Verdampfer	l/h	177	258	324	193	278	355	304	391	482	330	431	539	379	503	627	400	551	685	462	641	745	510	731	855
Druckverlust im System	kPa	6	12	18	7	15	23	7	12	18	8	14	20	9	16	24	6	11	16	12	21	28	10	20	26
Leistungen im Heizleistung 40 °C / 45 °C (2)																									
Heizleistung	kW	1,00	1,46	1,84	1,09	1,58	2,01	1,72	2,21	2,73	1,87	2,44	3,06	2,14	2,85	3,55	2,27	3,12	3,88	2,62	3,63	4,22	2,89	4,14	4,85
Wasserdurchsatz Verdampfer	l/h	174	254	319	190	274	350	299	385	475	325	425	531	373	495	617	394	543	675	455	631	734	502	720	842
Druckverlust im System	kPa	6	12	18	8	15	22	8	12	18	9	14	21	10	16	24	6	11	16	12	21	28	10	20	26
Leistungen im Kühlbetrieb 7 °C / 12 °C																									
Kühlleistung	kW	0,89	1,28	1,60	1,06	1,55	1,94	1,68	2,17	2,65	1,89	2,46	3,02	2,20	2,92	3,60	2,41	3,21	4,03	2,68	3,69	4,25	2,91	4,13	4,79
Fühlbare Kühlleistung	kW	0,71	1,05	1,33	0,79	1,20	1,52	1,26	1,65	2,04	1,33	1,76	2,18	1,59	2,14	2,67	1,69	2,30	2,90	1,94	2,73	3,18	2,07	2,98	3,49
Wasserdurchsatz Verdampfer	l/h	153	221	275	182	267	334	288	374	456	350	460	560	379	503	619	414	552	694	460	634	731	501	711	824
Druckverlust im System	kPa	6	12	18	8	17	25	8	13	18	11	18	25	10	17	24	9	15	22	13	23	29	12	22	28
Ventilator																									
Typ	Typ	Radial																							
Ventilatormotor	Typ	IEC-Ventilatoren																							
Anzahl	nr.	1			1			2			2			2			2			2			2		
Luftdurchsatz	m^3/h	140	220	290	140	220	290	260	350	450	260	350	450	330	460	600	330	460	600	400	600	720	400	600	720
Leistungsaufnahme	W	5	8	14	5	8	14	5	7	13	5	7	13	5	10	18	5	10	18	7	18	34	7	18	38
Signal 0-10V	%	44	68	90	44	68	90	52	70	90	52	70	90	49	68	90	49	68	90	50	74	90	50	74	90
Schalldaten der Gebläsekonvektoren (3)																									
Schallleistungspegel	dB(A)	35,0	46,0	51,0	35,0	46,0	51,0	34,0	41,0	48,0	34,0	41,0	48,0	37,0	44,0	51,0	37,0	44,0	51,0	42,0	51,0	56,0	42,0	51,0	56,0
Schalldruckpegel	dB(A)	27,0	38,0	43,0	27,0	38,0	43,0	26,0	33,0	40,0	26,0	33,0	40,0	29,0	36,0	43,0	29,0	36,0	43,0	34,0	43,0	48,0	34,0	43,0	48,0
Durchmesser der Anschlüsse																									
Haupttauscher	Ø	1/2"			1/2"			3/4"			3/4"			3/4"			3/4"			3/4"			3/4"		
Spannungsversorgung																									
Spannungsversorgung		230V~50Hz																							

		FCZI700			FCZI750			FCZI900			FCZI950		
		1	2	3	1	2	3	1	2	3	1	2	3
		L	M	H	L	M	H	L	M	H	L	M	H
Leistungen im Heizleistung 70 °C / 60 °C (1)													
Heizleistung	kW	8,10	9,80	11,00	9,10	11,30	12,50	10,77	13,35	15,14	11,20	14,42	17,10
Wasserdurchsatz Verdampfer	l/h	710	860	964	798	991	1096	945	1171	1328	982	1264	1500
Druckverlust im System	kPa	17	23	29	10	15	18	12	17	22	16	25	33
Leistungen im Heizleistung 40 °C / 45 °C (2)													
Heizleistung	kW	4,03	4,87	5,47	4,50	5,60	6,20	5,35	6,64	7,53	5,57	7,17	8,50
Wasserdurchsatz Verdampfer	l/h	699	846	950	786	975	1079	930	1152	1307	967	1245	1476
Druckverlust im System	kPa	17	24	29	10	15	18	12	17	22	15	24	33
Leistungen im Kühlbetrieb 7 °C / 12 °C													
Kühlleistung	kW	3,92	4,89	5,50	4,27	5,34	6,14	4,29	5,00	6,91	5,77	7,32	8,60
Fühlbare Kühlleistung	kW	2,99	3,76	4,30	3,20	4,05	4,72	2,97	3,78	5,68	3,80	4,87	5,78
Wasserdurchsatz Verdampfer	l/h	675	841	946	734	918	1056	738	860	1189	992	1259	1479
Druckverlust im System	kPa	17	25	30	10	15	19	10	13	22	15	23	30
Ventilator													
Typ	Typ	Radial											
Ventilatormotor	Typ	IEC-Ventilatoren											
Anzahl	nr.	3			3			3			3		
Luftdurchsatz	m^3/h	700	930	1140	700	930	1140	700	930	1140	700	930	1140
Leistungsaufnahme	W	30	40	80	30	40	80	30	40	80	30	40	80
Signal 0-10V	%	56	72	90	56	72	90	56	72	90	56	72	90
Schalldaten der Gebläsekonvektoren (3)													
Schallleistungspegel	dB(A)	50,0	57,0	62,0	50,0	57,0	62,0	51,0	57,0	62,0	51,0	57,0	62,0
Schalldruckpegel	dB(A)	42,0	49,0	54,0	42,0	49,0	54,0	43,0	49,0	54,0	43,0	49,0	54,0
Durchmesser der Anschlüsse													
Haupttauscher	Ø	3/4"											
Spannungsversorgung													
Spannungsversorgung		230V~50Hz											

(1) Raumtemperatur 20 °C T.K.; Wasser (in/out) 70 °C/60 °C
(2) Raumtemperatur 20 °C T.K.; Wasser (in/out) 45 °C/40 °C; EUROVENT
(3) Aermec bestimmt den Wert der Schallleistung aufgrund von durchgeführten Messungen in Einklang mit der Norm UNI EN ISO 16583:15 und unter Beachtung der Eurovent-Zertifizierung.

Technische Daten - 4-Rohranlagen (Hauptwärmetauscher + Zusatzwärmetauscher)

4-Rohr

		FCZI201			FCZI301			FCZI401			FCZI501			FCZI701			FCZI901		
		1	2	3	1	2	3	1	2	3	1	2	3	1	2	3	1	2	3
		L	M	H	L	M	H	L	M	H	L	M	H	L	M	H	L	M	H
Leistungen im Heizleistung 65 °C / 55 °C (1)																			
Heizleistung	kW	1,02	1,35	1,60	1,80	2,18	2,56	2,21	2,65	3,12	2,59	3,34	3,73	3,66	4,29	4,94	4,73	5,63	5,72
Wasserdurchsatz Verdampfer	l/h	89	118	140	158	191	224	186	232	273	227	293	327	320	375	437	414	492	501
Druckverlust im System	kPa	5	8	11	17	23	31	5	7	9	6	9	11	11	15	19	9	12	12
Leistungen im Kühlbetrieb 7 °C / 12 °C																			
Kühlleistung	kW	0,89	1,28	1,60	1,68	2,17	2,65	2,20	2,92	3,60	2,68	3,69	4,25	3,92	4,89	5,50	4,29	5,00	6,91
Fühlbare Kühlleistung	kW	0,71	1,05	1,33	1,26	1,65	2,04	1,59	2,14	2,67	1,94	2,73	3,18	2,99	3,76	4,30	2,97	3,78	5,68
Wasserdurchsatz Verdampfer	l/h	153	221	275	289	374	456	379	503	619	461	635	731	675	841	946	738	860	1188
Druckverlust im System	kPa	7	13	18	8	13	18	14	24	34	13	23	29	17	25	30	10	12	22
Ventilator																			
Typ	Typ	Radial			Radial			Radial			Radial			Radial			Radial		
Ventilatormotor	Typ	IEC-Ventilatoren			IEC-Ventilatoren			IEC-Ventilatoren			IEC-Ventilatoren			IEC-Ventilatoren			IEC-Ventilatoren		
Anzahl	nr.	1			2			2			2			3			3		
Luftdurchsatz	m^3/h	140	220	290	260	350	450	330	460	600	400	600	720	700	930	1140	700	930	1140
Schallleistungspegel (2)	dB(A)	35,0	46,0	51,0	34,0	41,0	48,0	37,0	44,0	51,0	42,0	51,0	56,0	50,0	57,0	62,0	51,0	57,0	62,0
Schalldruckpegel (10 m)	dB(A)	27,0	38,0	43,0	26,0	33,0	40,0	29,0	36,0	43,0	34,0	43,0	48,0	42,0	49,0	54,0	43,0	49,0	54,0
Leistungsaufnahme	W	7	8	14	5	7	13	5	10	18	7	16	31	30	40	80	30	40	80
Signal 0-10V	%	44	68	90	52	70	90	49	68	90	50	74	90	56	72	90	56	72	90
Durchmesser der Anschlüsse																			
Haupttauscher	Ø	1/2"			3/4"			3/4"			3/4"			3/4"			3/4"		
Sekundärer Wärmetauscher	Ø	1/2"			1/2"			1/2"			1/2"			1/2"			1/2"		
Spannungsversorgung																			
Spannungsversorgung		230V~50Hz			230V~50Hz			230V~50Hz			230V~50Hz			230V~50Hz			230V~50Hz		

(1) Raumtemperatur 20 °C T.K.; Wasser (in/out) 65 °C/55 °C; EUROVENT
(2) Aermec bestimmt den Wert der Schallleistung aufgrund von durchgeführten Messungen in Einklang mit der Norm UNI EN ISO 16583:15 und unter Beachtung der Eurovent-Zertifizierung.

ABMESSUNGEN

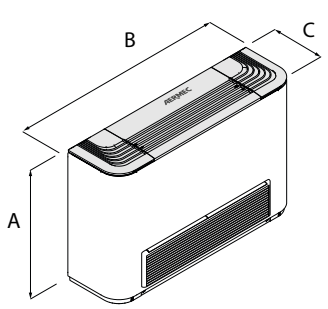

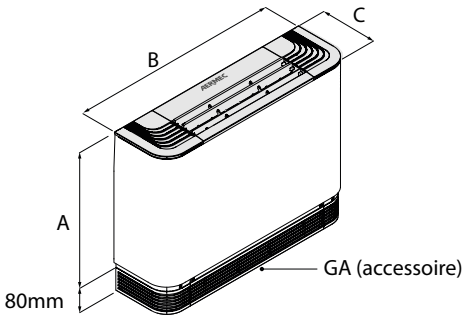

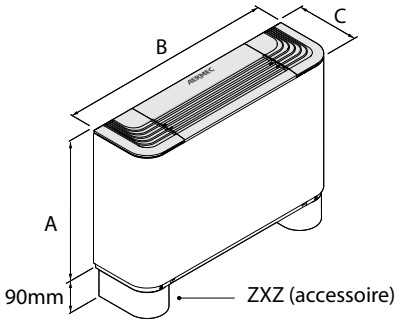

		FCZI200	FCZI201	FCZI250	FCZI300	FCZI301	FCZI350	FCZI400	FCZI401	FCZI450
Abmessungen und gewicht										
A	mm	486	486	486	486	486	486	486	486	486
B	mm	750	750	750	980	980	980	1200	1200	1200
C	mm	220	220	220	220	220	220	220	220	220
Leergewicht	kg	15	15	16	17	17	18	22	23	24

		FCZI500	FCZI501	FCZI550	FCZI700	FCZI701	FCZI750	FCZI900	FCZI901	FCZI950
Abmessungen und gewicht										
A	mm	486	486	486	486	486	486	591	591	591
B	mm	1200	1200	1200	1320	1320	1320	1320	1320	1320
C	mm	220	220	220	220	220	220	220	220	220
Leergewicht	kg	22	23	24	29	30	31	34	34	34

Aermec behält sich das Recht vor, als notwendig erachtete Änderungen im Sinne einer Verbesserung des Produkts jederzeit auch mit Änderung der technischen Daten vorzunehmen.

Aermec S.p.A.
Via Roma, 996 - 37040 Bevilacqua (VR) - Italia
Tel. 0442633111 - Telefax 044293577
www.aermec.com