VED 530I-741I

Ventilconvettore per installazione a canale

- **Installazione orizzontale e verticale**
- **Gruppo di ventilazione a 5 velocità**
- **Ampio range di prevalenza utile**
- **Gruppo di ventilazione ispezionabile**

DESCRIZIONE

Ventilconvettori canalizzati per il riscaldamento, il raffreddamento e la deumidificazione.
Progettato per mantenere nel tempo la temperatura impostata, assicurando livelli sonori molto bassi.
Installabili in qualsiasi tipo d'impianto 2 / 4 tubi e in abbinamento a qualsiasi generatore di calore anche a basse temperature.
Grazie alla disponibilità di varie opzioni, con batteria standard o maggiorata, per installazione orizzontale o verticale, è facile scegliere la soluzione ottimale per qualsiasi esigenza.

CARATTERISTICHE

Mantello

Unità per installazione interna.
Struttura con coibentazione interna in classe 1 di resistenza al fuoco e grado di protezione IP20.

Gruppo ventilante

Ventilatori centrifughi in materiale plastico antistatico con profilo alare studiato per ottenere elevate prestazioni di portata e prevalenza e contemporaneamente una bassa emissione sonora.
Motore Brushless a variazione continua 0-100% della velocità.
Il motore inverter consente l'adattamento preciso alle reali richieste dell'ambiente interno senza oscillazioni di temperatura.
La portata dell'aria può essere variata in maniera continua mediante un segnale 1-10 V generato da comandi di regolazione e controllo Aermec o da sistemi di regolazione indipendenti.
Questa possibilità, oltre a migliorare il comfort acustico, consente una più puntuale risposta alla variazione dei carichi termici ed una maggiore stabilità della temperatura desiderata in ambiente.
L'elevata efficienza anche a basso numero di giri consente una grande riduzione del consumo elettrico (oltre il 50% in meno rispetto ai ventilconvettori con motore tradizionale).

Batteria di scambio termico

Con tubi di rame ed alette in alluminio, lo scambiatore principale ha attacchi idraulici gas femmina ed è corredata di sfoghi d'aria.
Lo scambiatore non è adatto ad essere utilizzato in atmosfere corrosive o in tutti quegli ambienti in cui si possano generare corrosioni nei confronti dell'alluminio.

- *Reversibilità degli attacchi idraulici in fase d'installazione.*

Filtro aria

Filtro aria Classe G3, di facile estrazione e pulizia.

Controlli e Accessori

Sono disponibili un' ampia gamma di controlli, e una vastissima scelta di accessori per soddisfare ogni esigenza impiantistica.
L'unità viene fornita con il raccordo di mandata a corredo.

ACCESSORI

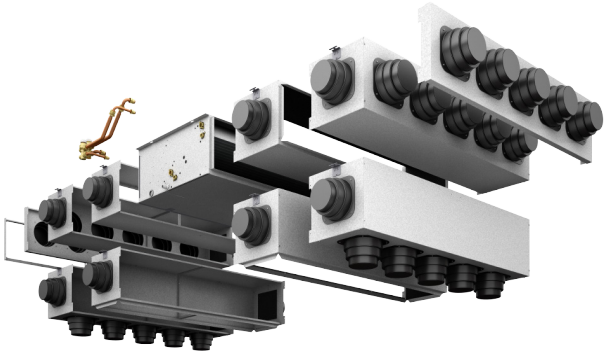

Pannelli comando

AER503IR: Termostato da incasso a display retroilluminato, tastiera capacitiva e ricevitore ad infrarossi, per il controllo di ventilconvettori sia con motori asincroni che brushless. Il termostato negli impianti 2 tubi può controllare ventilconvettori standard o equipaggiati con resistenza elettrica, con dispositivi di depurazione (Cold Plasma e lampada germicida), con la piastra radiante o con doppia mandata FCZ-D (Dualjet). Inoltre può controllare impianti con pannelli radianti o impianti misti ventilconvettori e pavimento radiante. Essendo anche dotato di un ricevitore ad infrarossi può a sua volta essere controllato dal telecomando VMF-IR.
PRO503: Scatola a parete per i termostati AER503IR e VMF-E4.
SA5: kit sonda aria (L = 15 m) con passacavo blocca sonda.
SW5: kit sonda acqua (L = 15m) con tronchetto porta sonda, clip di fissaggio e porta sonda da scambiatore.
TX: Termostato da parete per il controllo di ventilconvettori 2/4 tubi sia con motori asincroni che brushless. Il termostato negli impianti 2 tubi può controllare ventilconvettori standard o equipaggiati con resistenza elettrica, con dispositivi di depurazione aria, con la piastra radiante o con doppia mandata FCZ-D (Dualjet).
WMT21: Termostato elettronico per ventilconvettori inverter.

AerSuite

L'applicazione AerSuite consente il controllo da remoto dell''interfaccia utente DI24, con termostati VMF-E19/VMF-E19I, attraverso Smart Device con sistema operativo iOS e Android.
Si tratta di un'applicazione per Smartphone e Tablet con la quale l'utente sarà in grado di accedere e gestire da remoto il funzionamento del proprio impianto. Per maggiori informazioni sull'uso dell'applicazione e delle funzioni disponibili fare riferimento alla rispettiva documentazione presente nel sito.

Sistema VMF

L'accessorio VMF-E19I deve essere montato in fabbrica.

DI24: Interfaccia da incasso (scatola 503) con display touch screen da 2,4" da abbinare agli accessori VMF-E19, VMF-E19I. Permette di regolare e monitorare la temperatura all'interno degli ambienti in modo preciso e puntuale; oltre ad accedere ed interagire con le informazioni di funzionamento del proprio impianto, parametri e allarmi, permette di impostare delle fasce orarie. Grazie alla connessione Wi-Fi di cui è dotato, DI24 in abbinamento con la APP AerSuite (disponibile per Android e iOS) può essere comandato anche da remoto. Tutta la programmazione e gran parte delle funzioni vengono effettuate in maniera semplice e intuitiva utilizzando l'APP. Per permettere di personalizzare l'interfaccia in modo che sia perfettamente integrata con lo stile di ogni casa, DI24 è compatibile con le placche delle maggiori marche disponibili in commercio, per saperne di più vi rimandiamo alla nostra documentazione; è comunque disponibile a catalogo come accessorio separato una placca con il suo supporto di colore grigio grafite DI24CP.
VMF-E19I: Termostato per unità inverter da fissare sulla fiancata del ventilconvettore, dotato di serie di sonda aria e di sonda acqua.
VMF-E3: Interfaccia utente a parete, da abbinare agli accessori VMF-E19, VMF-E19I, alle griglie GLF_N/M e GLL_N ed è controllabile tramite comando VMF-IR.
VMF-E4DX: Interfaccia utente a parete. Frontale di colore grigio PANTONE 425C (METAL).
VMF-E4X: Interfaccia utente a parete. Frontale di colore chiaro PANTONE COOL GRAY 1C.
VMF-IO: Consente di gestire l'unità esclusivamente da pannello comandi centralizzato VMF senza pannello comandi di zona.
VMF-IR: Interfaccia utente compatibile con il termostato AER503IR, VMF-E3 e con tutte le griglie dei cassette dotate del ricevitore ad infrarossi compatibili con il sistema VMF.
VMF-SW: Sonda acqua (L = 2.5m) da utilizzare eventualmente in sostituzione di quella di serie fornita con i termostati VMF-E19 e VMF-E19I, per l'installazione della stessa a monte della valvola.
VMF-SW1: Sonda acqua (L = 2.5m) aggiuntiva da utilizzare eventualmente per impianti a 4 tubi con i termostati VMF-E19 e VMF-E19I per il controllo di massima nel rango freddo
VMHI: Il pannello VMHI può essere utilizzato come interfaccia utente dei termostati VMF-E19/E19I, delle griglie GLFxN/M o GLLxN oppure come interfaccia del sistema MZC. Ciò che determina che tipo di funzione deve espletare l'interfaccia utente è determinato dalla corretta parametrizzazione dello stesso e dal rispetto delle connessioni elettriche tra interfaccia e termostato o interfaccia e plenum.

Valvole ad acqua

VJP: Valvola combinata di regolazione e bilanciamento, per impianti 2 e 4 tubi da installare esternamente all'unità, fornita senza raccordi e componentistica idraulica. La valvola, riesce a garantire una portata d'acqua costante nel terminale, all'interno del suo range operativo.
VCF45C - 47C - 47CS per scambiatore principale: Kit valvola motorizzata a 3 vie per scambiatore principale. Il kit è costituito da una valvola 3 vie 4 attacchi con il suo guscio isolante, dall'attuatore e dalla relativa raccorderia idraulica, è adatto all'installazione sia sui ventilconvettori con attacchi idraulici a destra che a sinistra. La valvola se abbinata alla bacinella raccolta condensa BCZ5 o BCZ6 per garantirne un miglior alloggiamneto è possibile togliere il guscio isolante.
VCF45H - 47H - per scambiatore solo caldo: Kit valvola motorizzata a 3 vie per batteria solo caldo. Il kit è costituito da una valvola 3 vie 4 attacchi, dall'attuatore e dalla relativa raccorderia idraulica, è adatto all'installazione sia sui ventilconvettori con attacchi idraulici a destra che a sinistra.
VCF25C - 25CS - per batteria principale: Kit valvola motorizzata a 2 vie per batteria principale. Il kit è costituito da una valvola con il suo guscio isolante, dall'attuatore e dalla relativa raccorderia idraulica, è adatto all'installazione sia sui ventilconvettori con attacchi idraulici a destra che a sinistra.
VCF25H - per batteria solo caldo: Kit valvola motorizzata a 2 vie per batteria solo caldo. Il kit è costituito da una valvola, dall'attuatore e dalla relativa raccorderia idraulica, è adatto all'installazione sia sui ventilconvettori con attacchi idraulici a destra che a sinistra.
BCV: Bacinella raccolta condensa.

Accessori per l'installazione

MZC: Plenum con serrande motorizzate.
RDA_V: Raccordo diritto di aspirazione con flangia rettangolare.
RPA_V: Plenum di aspirazione con flangia rettangolare, entrambe le fiancate hanno un semitranciato circolare Ø 150 mm che è possibile rimuovere.

PA_V: Plenum di aspirazione con flange circolari in materiale plastico, entrambe le fiancate hanno un semitranciato circolare Ø 150 mm che è possibile rimuovere.
PM_V: Plenum di mandata isolato internamente con flange circolari, entrambe le fiancate hanno un semitranciato circolare Ø 150 mm che è possibile rimuovere.

RPM_V: Plenum di mandata isolato internamente con flangia rettangolare. Entrambe le fiancate hanno un semitranciato circolare Ø 150 mm che è possibile rimuovere.
KFV: Kit flangia circolare per plenum.
MZCBC: Impianto elettrico obbligatorio per il collegamento del Plenum MZC con un ventilcovettore dotato di motore brushless.

Configuratore

Campo	Descrizione
1,2,3	**VED**
4	**Taglia** 5, 7
5	**Scambiatore di calore principale**
3	Batteria a 3 ranghi
4	Batteria a 4 ranghi

Campo	Descrizione
6	**Scambiatore di calore secondario**
0	Senza batteria
1	Batteria 1 rango solo caldo
2	Batteria 2 ranghi solo caldo
7	**Ventilatori**

COMPATIBILITÀ ACCESSORI

Pannelli comando e accessori dedicati

Accessorio	VED530I	VED540I	VED730I	VED740I
AER503IR	•	•	•	•
PRO503	•	•	•	•
SA5	•	•	•	•
SW5	•	•	•	•
TX	•	•	•	•
WMT21	•	•	•	•

Accessorio	VED532I	VED541I	VED732I	VED741I
AER503IR	•	•	•	•
PRO503	•	•	•	•
SA5	•	•	•	•
SW5	•	•	•	•
TX	•	•	•	•

Sistema VMF

Accessorio	VED530I	VED540I	VED730I	VED740I
DI24	•	•	•	•
VMF-E19I	•	•	•	•
VMF-E3	•	•	•	•
VMF-E4DX	•	•	•	•
VMF-E4X	•	•	•	•
VMF-IO	•	•	•	•
VMF-IR	•	•	•	•
VMF-SW	•	•	•	•
VMF-SW1	•	•	•	•
VMHI	•	•	•	•

Accessorio	VED532I	VED541I	VED732I	VED741I
DI24	•	•	•	•
VMF-E19I	•	•	•	•
VMF-E3	•	•	•	•
VMF-E4DX	•	•	•	•
VMF-E4X	•	•	•	•
VMF-IO	•	•	•	•
VMF-IR	•	•	•	•
VMF-LON	•	•	•	•
VMF-SW	•	•	•	•
VMF-SW1	•	•	•	•
VMHI	•	•	•	•

L'accessorio VMF-E19I deve essere montato in fabbrica.

Valvole ad acqua

Kit valvola 3 vie

	VED530I	VED540I	VED730I	VED740I
Kit valvola a 3 vie				
Scambiatore principale	VCF45C	VCF45C	VCF47C	VCF47CS
Scambiatore secondario per quattro tubi	-	-	-	-

	VED532I	VED541I	VED732I	VED741I
Kit valvola a 3 vie				
Scambiatore principale	VCF45C	VCF45C	VCF47C	VCF47CS
Scambiatore secondario per quattro tubi	VCF45H	VCF45H	VCF47H	VCF47H

Alimentazione 230V - Attacchi 3/4"

Kit valvola 2 vie

	VED530I	VED540I	VED730I	VED740I
Kit valvola a 2 vie				
Scambiatore principale	VCF25C	VCF25C	VCF25C	VCF25CS
Scambiatore secondario per quattro tubi	-	-	-	-

	VED532I	VED541I	VED732I	VED741I
Kit valvola a 2 vie				
Scambiatore principale	VCF25C	VCF25C	VCF25C	VCF25CS
Scambiatore secondario per quattro tubi	VCF25H	VCF25H	VCF25H	VCF25H

Alimentazione 230V - Attacchi 3/4"

Valvole a globo a 2 vie attuatore escluso

Accessorio	VED530I	VED540I	VED730I	VED740I
VCT102	•	•		
VCT202			•	•

Accessorio	VED532I	VED541I	VED732I	VED741I
VCT102	•	•		
VCT202			•	•

Attuatori 230V

Accessorio	VED540I	VED730I	VED740I
VCTK	•	•	•

Accessorio	VED532I	VED541I	VED732I	VED741I
VCTK	•	•	•	•

Attuatori 24V

Accessorio	VED540I	VED730I	VED740I
VCTKM	•	•	•

Accessorio	VED532I	VED541I	VED732I	VED741I
VCTKM	•	•	•	•

Valvola combinata di regolazione e bilanciamento lato freddo

Accessorio	VED530I	VED540I	VED730I	VED740I
VJP150	•	•		
VJP150M	•	•		
VJP270M			•	•

Accessorio	VED532I	VED541I	VED732I	VED741I
VJP150	•	•		
VJP150M	•	•		
VJP270M			•	•

VJP/VJP_M la compatibilità delle valvole nel ramo caldo dell'impianto a 4 tubi, è da verificare con la portata d'acqua di progetto.

Bacinella raccolta condensa

Accessorio	VED530I	VED540I	VED730I	VED740I
BCV45	•	•		
BCV67			•	•

Accessorio	VED532I	VED541I	VED732I	VED741I
BCV45	•	•		
BCV67			•	•

Accessori per l'aspirazione

Raccordo diritto di aspirazione con flangia rettangolare

Accessorio	VED530I	VED540I	VED730I	VED740I
RDA450V	•	•		
RDA670V			•	•

Accessorio	VED532I	VED541I	VED732I	VED741I
RDA450V	•	•		
RDA670V			•	•

Plenum di aspirazione con flangia rettangolare

Accessorio	VED530I	VED540I	VED730I	VED740I
RPA450V	•	•		
RPA670V			•	•

Accessorio	VED532I	VED541I	VED732I	VED741I
RPA450V	•	•		
RPA670V			•	•

Plenum di aspirazione con flange circolari

Accessorio	VED530I	VED540I	VED730I	VED740I
PA450V	•	•		
PA670V			•	•

Accessorio	VED532I	VED541I	VED732I	VED741I
PA450V	•	•		
PA670V			•	•

Accessori per la mandata

Plenum di mandata isolato internamente con flangia rettangolare

Accessorio	VED530I	VED540I	VED730I	VED740I
RPM450V	•	•		
RPM670V			•	•

Accessorio	VED532I	VED541I	VED732I	VED741I
RPM450V	•	•		
RPM670V			•	•

Plenum di mandata isolato internamente con flange circolari

Accessorio	VED530I	VED540I	VED730I	VED740I
PM450V	•	•		
PM670V			•	•

Accessorio	VED532I	VED541I	VED732I	VED741I
PM450V	•	•		
PM670V			•	•

Kit flangia circolare per plenum

Accessorio	VED530I	VED540I	VED730I	VED740I
KFV	•	•	•	•

Accessorio	VED532I	VED541I	VED732I	VED741I
KFV	•	•	•	•

MZC

Plenum con serrande motorizzate

Accessorio	VED530I	VED540I	VED730I	VED740I
MZC5040	•	•		
MZC7050			•	•

Accessorio	VED532I	VED541I	VED732I	VED741I
MZC5040	•	•		
MZC7050			•	•

Impianto elettrico

Accessorio	VED540I	VED730I	VED740I
MZCBC	•	•	•

Accessorio	VED532I	VED541I	VED732I	VED741I
MZCBC	•	•	•	•

DATI PRESTAZIONALI

2 tubi

		VED530I			VED540I			VED730I			VED740I		
		1	2	3	1	2	3	1	2	3	1	2	3
		L	M	H	L	M	H	L	M	H	L	M	H
Prestazioni in riscaldamento 70 °C / 60 °C (1)													
Potenza termica	kW	13,80	16,47	17,57	15,38	18,59	19,91	21,18	25,36	29,00	22,88	27,65	31,71
Portata acqua utenza	l/h	1210	1444	1541	1349	1630	1746	1857	2224	2543	2007	2425	2781
Perdita di carico lato utenza	kPa	13	18	21	18	25	29	38	55	67	26	36	46
Prestazioni in riscaldamento 45 °C / 40 °C (2)													
Potenza termica	kW	6,86	8,19	8,74	7,65	9,24	9,90	10,53	12,61	14,22	11,34	27,65	15,81
Portata acqua utenza	l/h	1180	1409	1503	1316	1589	1703	1811	2169	2446	1950	2425	2719
Perdita di carico lato utenza	kPa	14	19	21	21	25	30	38	52	66	26	36	46
Prestazioni in raffreddamento 7 °C / 12 °C													
Potenza frigorifera	kW	6,05	7,25	7,39	7,31	8,40	8,70	10,25	11,96	13,48	11,81	13,99	15,71
Potenza frigorifera sensibile	kW	4,61	5,57	6,02	4,93	5,99	6,18	8,33	9,75	11,07	8,19	9,73	10,95
Portata acqua utenza	l/h	1041	1247	1271	1257	1445	1496	1763	2057	2319	2031	2406	2702
Perdita di carico lato utenza	kPa	12	19	21	19	25	28	35	46	58	27	37	45
Ventilatore													
Tipo	tipo	Centrifugo											
Motore ventilatore	tipo	Inverter											
Numero	n°	2			2			3			3		
Portata aria	m^3/h	1120	1400	1520	1100	1380	1500	1640	2040	2410	1600	2000	2358
Pressione statica utile	Pa	32	50	58	32	50	56	32	50	69	32	50	69
Potenza assorbita	W	115	160	205	115	160	205	147	241	370	147	241	370
Segnale 0-10V	%	66	76	62	62	76	90	62	76	90	62	76	90
Dati sonori ventilconvettori canalizzati (3)													
Livello di potenza sonora (inlet + radiated)	dB(A)	53,0	59,0	62,0	53,0	59,0	62,0	62,0	66,0	68,0	62,0	66,0	68,0
Livello di potenza sonora (outlet)	dB(A)	49,0	55,0	58,0	49,0	55,0	58,0	58,0	62,0	64,0	58,0	62,0	64,0
Diametro raccordi													
Scambiatore principale	Ø	3/4"											
Alimentazione													
Alimentazione		230V~50Hz											

(1) Aria ambiente 20 °C b.s.; Acqua (in/out) 70 °C/60 °C
(2) Aria ambiente 20 °C b.s.; Acqua (in/out) 45 °C/40 °C; EUROVENT
(3) Aermec determina il valore della potenza sonora sulla base di misure effettuate in accordo con la normativa UNI EN 16583:15, nel rispetto della certificazione Eurovent.

4 tubi

		VED541I			VED741I		
		1	2	3	1	2	3
		L	M	H	L	M	H
Prestazioni in riscaldamento 65 °C / 55 °C (1)							
Potenza termica	kW	6,70	7,62	7,90	10,57	11,88	12,96
Portata acqua utenza	l/h	584	666	692	925	1040	1133
Perdita di carico lato utenza	kPa	19	24	26	17	21	25
Prestazioni in raffreddamento 7 °C / 12 °C							
Potenza frigorifera	kW	7,43	8,54	8,97	11,96	14,23	16,08
Potenza frigorifera sensibile	kW	5,04	6,13	6,45	8,34	9,97	11,32
Portata acqua utenza	l/h	1278	1469	1543	2057	2448	2766
Perdita di carico lato utenza	kPa	21	27	29	27	37	46
Ventilatore							
Tipo	tipo	Centrifugo					
Motore ventilatore	tipo	Inverter					
Numero	n°	2			3		
Portata aria	m^3/h	1060	1360	1460	1600	2000	2350
Pressione statica utile	Pa	32	50	56	32	50	69
Potenza assorbita	W	106	163	185	138	240	363
Segnale 0-10V	%	66	84	90	64	78	90
Dati sonori ventilconvettori canalizzati (2)							
Livello di potenza sonora (inlet + radiated)	dB(A)	53,0	59,0	62,0	62,0	66,0	68,0
Livello di potenza sonora (outlet)	dB(A)	49,0	55,0	58,0	58,0	62,0	64,0
Diametro raccordi							
Scambiatore principale	Ø	3/4"					
Scambiatore secondario	Ø	1/2"					
Alimentazione							
Alimentazione		230V~50Hz					

(1) Aria ambiente 20 °C b.s.; Acqua (in/out) 65 °C/55 °C; EUROVENT
(2) Aermec determina il valore della potenza sonora sulla base di misure effettuate in accordo con la normativa UNI EN 16583:15, nel rispetto della certificazione Eurovent.

DIMENSIONI

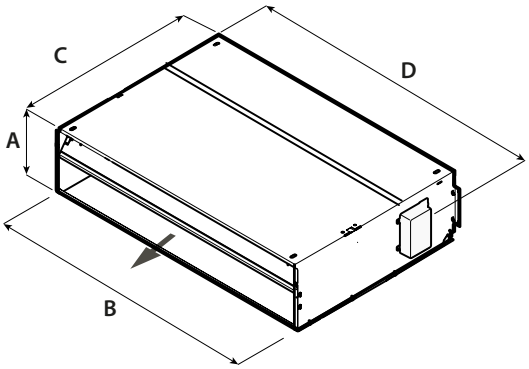

		VED530I	VED540I	VED730I	VED740I
Dimensioni e pesi					
A	mm	300	300	351	351
B	mm	1133	1133	1533	1533
C	mm	737	737	789	789
D	mm	1158	1158	1558	1558
Peso netto	kg	42,0	47,0	58,0	61,0

		VED532I	VED541I	VED732I	VED741I
Dimensioni e pesi					
A	mm	300	300	351	351
B	mm	1133	1133	1533	1533
C	mm	737	737	789	789
D	mm	1158	1158	1558	1558
Peso netto	kg	47,0	47,0	58,0	61,0

Aermec si riserva la facoltà di apportare in qualsiasi momento tutte le modifiche ritenute necessarie per il miglioramento del prodotto con eventuale modifica dei relativi dati tecnici.

Aermec S.p.A.
Via Roma, 996 - 37040 Bevilacqua (VR) - Italia
Tel. 0442633111 - Telefax 044293577
www.aermec.com

Numero Verde
800-843085