SAP

Gruppo di accumulo

- **Gruppo di accumulo da 75 a 3500 litri**



DESCRIZIONE
Gruppo di accumulo - pompa completamente assemblato da utilizzare in abbinamento ad un gruppo frigorifero con collegamenti idraulici da fare in cantiere a carico dell'installatore.

CARATTERISTICHE
— Il basamento la struttura e la pannellatura sono in acciaio zincato trattato con vernici poliestere RAL 9003.
— Pompe
— Valvola di sicurezza
— Circuito idraulico completamente isolato
— Magnetotermico a protezione della pompa

Pompe
SAP 0075 - 0150:
Sono disponibili 5 modelli di pompe con portate d'acqua fino a 18000 l/h e con prevalenza fino a 140 kPa (max. 2 pompe installabili internamente).
SAP 0300 - 0500 - 0501 - 0750 - 1000:
Sono disponibili 8 modelli di pompe con portate d'acqua fino a 60000 l/h e con prevalenza fino a 200 kPa.
In queste unità è possibile prevedere anche gruppi di pompaggio con pompa di riserva.
SAP 1500 - 2000 - 3000:
Sono disponibili 10 modelli di pompe con portate d'acqua fino a 200000 l/h e con prevalenza fino a 300 kPa.
In queste unità è possibile prevedere anche gruppi di pompaggio con pompa di riserva.

ACCESSORI
VT: Supporti anti-vibranti.
AVX: Supporti antivibranti a molla.
RX: Resistenza corazzata da 500 W, con termostato ed inserita in un apposito raccordo, è installabile esclusivamente in fabbrica.
RXV: Resistenza corazzata da 3 kW, con termostato ed inserita in un apposito raccordo, è installabile esclusivamente in fabbrica.

Compatibilità accessori
Antivibranti

Accessorio	SAP0075	SAP0150	SAP0300	SAP0500	SAP0501	SAP0750	SAP1000
VT2			•	•	•	•	•
VT8	•	•					

Antivibranti

Ver	1500	2500	3500
IS, JS, KS	AVX206	AVX210	AVX214
IZ, JZ, KZ	AVX203	AVX208	AVX212
RS, WZ	AVX202	AVX208	AVX212
RZ, TZ	AVX201	AVX207	AVX211
TS	AVX204	AVX208	AVX212
US	AVX204	AVX208	AVX213
UZ, VZ, ZZ	AVX201	AVX207	AVX212
VS	AVX204	AVX209	AVX213
WS, XS, YS	AVX205	AVX209	AVX213
XZ, YZ	AVX202	AVX207	AVX212

Resistenza

Accessorio	SAP0075	SAP0150	SAP0300	SAP0500	SAP0501	SAP0750	SAP1000	SAP1500	SAP2500	SAP3500
RX	•	•	•	•	•	•	•			
RXV								•	•	•

ESEMPIO DI COLLEGAMENTO IDRAULICO

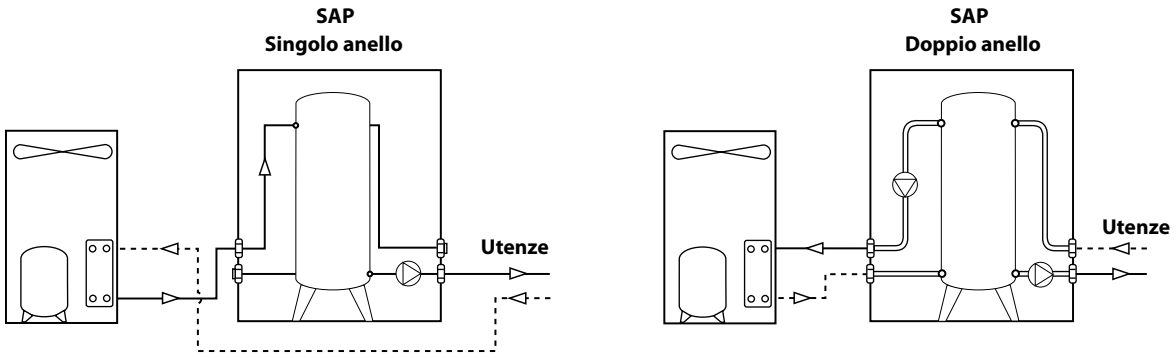

DATI TECNICI

		SAP0075	SAP0150	SAP0300	SAP0500	SAP0501	SAP0750	SAP1000	SAP1500	SAP2500	SAP3500
Accumulo inerziale											
Capacità accumulo	l	75	150	300	500	500	750	1000	1500	2500	3500
Valvola di sicurezza	n°/bar	1/6	1/6	1/6	1/6	1/6	1/6	1/6	1/6	1/6	1/6
Vaso d'espansione											
Capacità vaso d'espansione	l	8	12	18	24	24	18	18	24	24	24
Numero vaso d'espansione	n°	1	1	1	1	1	2	2	2	3	3
Attacchi idraulici											
Attacchi (in/out)	Tipo	F	F	F	F	F	F	F	-	-	-
Diametro (in/out)	Ø	1"1/4	1"1/2	2"	2"1/2	2"1/2	3"	3"	-	-	-

Diametri flange (SAP 1500-2500-3500)

Diametro flange - senza pompe (ZZ)

SAP		1500	2500	3500
ZZ	DN	125	150	200

Diametro flange delle pompe

			Pompa									
SAP	Flangia		R	T	U	V	X	Y	W	K	J	I
1500	PN16UNI2278	DN	125	125	150	150	150	150	200	200	200	200
2500	PN16UNI2279	DN	125	125	150	150	150	150	200	200	200	200
3500	PN16UNI2280	DN	125	125	150	150	150	150	200	200	200	200

DATI ELETTRICI POMPE

		Pompa										
		A	B	C	E	F	G	H	I	J	K	L
Max. potenza assorbita	W		330				1550	2050				
Max. corrente assorbita	A	0,5	0,7	1,1	1,6	1,9	2,8	3,6	43,0	36,4	30,0	5,6

		M	N	P	Q	R	T	U	V	W	X	Y
Max. potenza assorbita	W	4100	1470	2600	5200		5200					
Max. corrente assorbita	A	7,2	2,6	4,4	8,8	8,5	11,5	15,5	15,5	22,5	22,5	22,5

COMBINAZIONI POMPE

	Combinazioni pompe											
SAP0075	AZ	AE	AF	AZ	BC	BE	BF	BZ	ZC	ZE	ZF	ZZ
SAP0150	AC	AE	AF	AZ	BC	BE	BF	BZ	CC	CE	CF	CZ
	AE	EE	EF	EZ	BF	FE	FF	FZ	ZC	ZE	ZF	ZZ
SAP0300						CS	CZ	ES	EZ	FS	FZ	ZZ
SAP0500				FS	FZ	GS	GZ	HS	HZ	PS	PZ	ZZ
SAP0501				FS	FZ	GS	GZ	HS	HZ	PS	PZ	ZZ
SAP0750				FS	FZ	GS	GZ	HS	HZ	LS	LZ	MS
					MZ	NS	NZ	PS	PZ	QS	QZ	ZZ
SAP1000				LS	LZ	MS	MZ	NS	NZ	QS	QZ	ZZ
SAP1500		IS	IZ	JS	JZ	KS	KZ	RS	RZ	TS	TZ	US
			UZ	VS	VZ	WS	WZ	XS	XZ	YS	YZ	ZZ
SAP2500		IS	IZ	JS	JZ	KS	KZ	RS	RZ	TS	TZ	US
			UZ	VS	VZ	WS	WZ	XS	XZ	YS	YZ	ZZ
SAP3500		IS	IZ	JS	JZ	KS	KZ	RS	RZ	TS	TZ	US
			UZ	VS	VZ	WS	WZ	XS	XZ	YS	YZ	ZZ

Gli abbinamenti indicati sono gli unici previsti, sono disponibili numerose combinazioni di portata / prevalenza, vi chiediamo di fare riferimento alla documentazione tecnica.

A - B: Circolatori plurivelocità.

L - M - Q: Gruppo di pompaggio gemellare.

S: Gruppo di pompaggio con pompa di riserva.

Z: Pompa non presente.

La prima lettera della combinazione indica la pompa sul circuito primario. La seconda lettera della combinazione indica la pompa sul circuito secondario.

DIMENSIONI

SAP 0075 - 0150

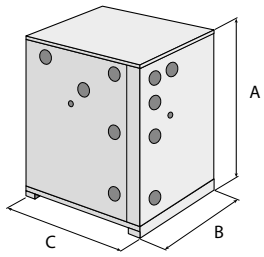

SAP 0300 - 0500

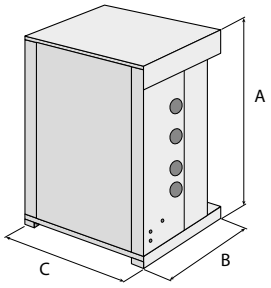

SAP 0501 - 0750

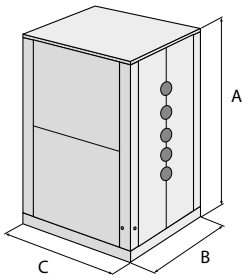

SAP 1000 - 1500 - 2500 - 3500

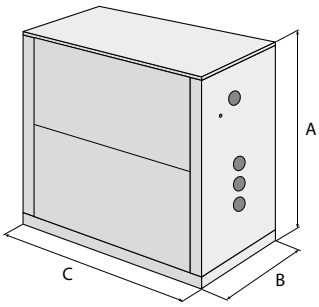

		SAP0075	SAP0150	SAP0300	SAP0500	SAP0501	SAP0750	SAP1000	SAP1500	SAP2500	SAP3500
Dimensioni e pesi											
A	mm	1000	1000	1650	1650	1968	1968	2049	2049	2049	2049
B	mm	1000	1000	1100	1100	1000	1000	1000	1750	2000	2300
C	mm	700	700	1100	1100	1550	1550	2200	2200	2200	2200
Peso a vuoto	kg	120	135	190	230	310	400	445	510	655	730

Il peso è dell'unità senza pompe ZZ.

Aermec si riserva la facoltà di apportare in qualsiasi momento tutte le modifiche ritenute necessarie per il miglioramento del prodotto con eventuale modifica dei relativi dati tecnici.

Aermec S.p.A.
Via Roma, 996 - 37040 Bevilacqua (VR) - Italia
Tel. 0442633111 - Telefax 044293577
www.aermec.com

Numero Verde
800-843085