TRA

Torri di raffreddamento

Potenza da 49,53 a 1084,88 kW



CARATTERISTICHE

— Disponibili **17 grandezze**;
— Interamente costruite in vetroresina per evitare problematiche di corrosione, con trattamento superficiale per resistere ai raggi ultravioletti, agli sbalzi termici e all'abrasione per intemperie;
— Limitatamente alle 3 taglie maggiori (TRA850, TRA850L, TRA950, TRA950L, TRA1100, TRA1100L) la struttura portante è in acciaio, zincata a caldo, con pannelli sandwich in vetroresina di 22 mm di spessore, con all'interno materiale espanso di supporto. In tal modo, oltre ad una buona resistenza meccanica si ottiene anche un effetto fonoassorbente nei confronti dello scroscio d'acqua. Trattamento superficiale della vetroresina per resistere ai raggi ultravioletti, agli sbalzi termici e all'abrasione per intemperie;
— Struttura autoportante;
— **Pacco di scambio e separatore di gocce** realizzato in PVC autoestinguente;
— **Tubi di distribuzione dell'acqua** in PVC con ugelli in polipropilene;
— **Idrometro**: in assenza di un misuratore di portata d'acqua questo dispositivo permette, in base alla perdita di carico degli ugelli, di avere una indicazione approssimata della portata d'acqua in circolo.;
— **Rubinetto di spurgo** in materiale plastico;
— **Ventilatore assiale** a più pale ad elevata efficienza;
— **Vasca di raccolta dell'acqua**, impermeabile ed idrorepellente, in resina poliestere rinforzata con materiale di vetro in più strati;
— **Griglia di protezione** antinfortunistica in AISI 304 sul boccaglio del ventilatore.

DATI PRESTAZIONALI

		TRA50	TRA70	TRA90	TRA110	TRA130	TRA170	TRA200	TRA240	TRA300	TRA400
Prestazioni torri di raffreddamento (1)											
Potenzialità	kW	49,53	69,06	88,60	107,44	125,58	168,14	197,67	242,09	302,33	405,32
Portata aria	m^3/h	4500	4500	8100	8100	8100	12600	12600	18100	18100	28350
Portata acqua	l/h	7100	9900	12700	15400	18000	24100	28330	34700	43300	58100
Perdita di carico	kPa	42	32	52	32	42	28	35	23	40	28

		TRA500	TRA550	TRA600	TRA750	TRA850	TRA850L	TRA950	TRA950L	TRA1100	TRA1100L
Prestazioni torri di raffreddamento (1)											
Potenzialità	kW	488,37	574,19	604,88	767,44	856,74	856,74	941,86	941,86	1084,88	1084,88
Portata aria	m^3/h	28350	36000	45350	45350	58000	58000	58000	58000	67000	67000
Portata acqua	l/h	70000	82300	86700	110000	122800	122800	135000	135000	155500	155500
Perdita di carico	kPa	40	55	30	48	49	49	25	25	32	32

(1) Temperatura aria in ingresso 23,5 °C b.u., Temperatura acqua in ingresso 35 °C, Temperatura acqua in uscita 29 °C

DATI GENERALI

		TRA50	TRA70	TRA90	TRA110	TRA130	TRA170	TRA200	TRA240	TRA300	TRA400
Dati generali											
Potenza motore	kW	0,55	0,75	0,75	0,75	1,10	1,10	1,50	1,50	2,20	2,20
Poli motore	n°	4	4	4	4	6	6	6	6	6	6
Poli motore (doppia polarità)	n°	4/8	4/8	4/8	4/8	6/12	6/12	6/8	6/8	6/8	6/8
Ugelli	n°	1	1	1	1	1	1	1	4	4	4
Ventilatori											
Numero	n°	1	1	1	1	1	1	1	1	1	1

		TRA500	TRA550	TRA600	TRA750	TRA850	TRA850L	TRA950	TRA950L	TRA1100	TRA1100L
Dati generali											
Potenza motore	kW	4,00	5,50	4,00	5,50	5,50	5,50	5,50	5,50	7,50	7,50
Poli motore	n°	6	6	6	6	8	8	8	8	8	8
Poli motore (doppia polarità)	n°	6/12	6/12	6/12	8/16	8/16	8/16	8/16	8/16	8/16	8/16
Ugelli	n°	4	4	9	9	16	16	16	16	16	16
Ventilatori											
Numero	n°	1	1	1	1	1	1	1	1	1	1

DATI SONORI

		TRA50	TRA70	TRA90	TRA110	TRA130	TRA170	TRA200	TRA240	TRA300	TRA400
Dati sonori (1)											
Pressione sonora	dB(A)	58	58	62	62	62	60	60	63	63	60

		TRA500	TRA550	TRA600	TRA750	TRA850	TRA850L	TRA950	TRA950L	TRA1100	TRA1100L
Dati sonori (1)											
Pressione sonora	dB(A)	60	61	62	62	63	60	63	60	66	63

(1) Pressione sonora: Valori riferibili a misurazioni in accordo alla norma ISO 3744, effettuate in campo libero ed in assenza di rumore di fondo, con carico idraulico medio. Livello di pressione sonora ad una distanza dalla torre di 15 m, misurato ad 1,5 metri di altezza da terra. Tolleranza sui valori +/-2 dbA.

Le taglie dalla 50 alla 750 sono esclusivamente silenziate.

■ *Alimentazione elettrica: 230V ~ 3 50Hz, 400V ~ 3N 50Hz.*

DIMENSIONI

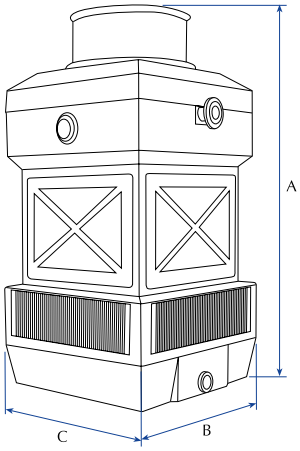

TRA 50-750

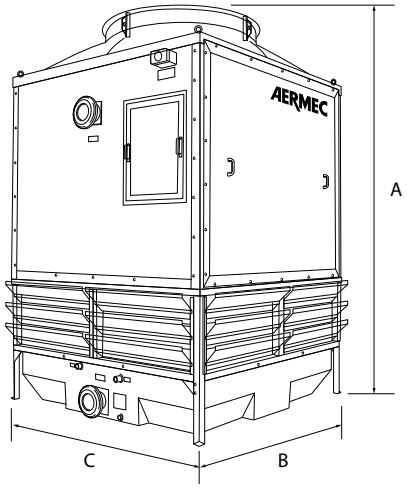

TRA 850-1100
TRA 850L-1100L

		TRA50	TRA70	TRA90	TRA110	TRA130	TRA170	TRA200	TRA240	TRA300	TRA400
Dimensioni e pesi											
A	mm	2110	2110	2595	2595	2595	2800	2800	2860	2860	3140
B	mm	800	800	1000	1000	1000	1200	1200	1400	1400	1740
C	mm	800	800	1000	1000	1000	1200	1200	1400	1400	1740
Peso a vuoto	kg	75	75	85	95	95	170	170	210	210	410

		TRA500	TRA550	TRA600	TRA750	TRA850	TRA850L	TRA950	TRA950L	TRA1100	TRA1100L
Dimensioni e pesi											
A	mm	3140	3380	3450	3450	3650	3900	3650	3900	3650	3900
B	mm	1740	1900	2100	2100	2030	2030	2030	2030	2360	2360
C	mm	1740	2100	2300	2300	2360	2360	2360	2360	2360	2360
Peso a vuoto	kg	410	500	555	580	850	850	815	815	915	915

Aermec si riserva la facoltà di apportare in qualsiasi momento tutte le modifiche ritenute necessarie per il miglioramento del prodotto con eventuale modifica dei relativi dati tecnici.

Aermec S.p.A.
Via Roma, 996 - 37040 Bevilacqua (VR) - Italia
Tel. 0442633111 - Telefax 044293577
www.aermec.com

Numero Verde
800-843085