NSMI 1251-6102 F

Luftkondensierte Kühlung beim Free-Cooling

Kühlleistung 286 ÷ 1280 kW

- **Hohe Wirkungsgrade auch bei Teillasten**
- **Mikrokanalregister**
- **Mäßiger Stromverbrauch**

BESCHREIBUNG

Kaltwassersätze, die für die Klimatisierung von Wohn- / Gewerbegebäuden oder für die Kühlung von Gewerbegebäuden entwickelt und hergestellt wurden.
Es sind Außengeräte mit Schraubenverdichtern, Axialventilatoren, Mikrokanalregistern und Rohrbündelwärmetauschern.
In den Einheiten mit Enthitzer besteht zudem die Möglichkeit der kostenlosen Warmwasseraufbereitung.
Gestell, Struktur und Verkleidung sind aus verzinktem Stahl und mit Polyesterlack RAL 9003 behandelt.

AUSFÜHRUNGEN

A Hoher Wirkungsgrad
E Hoher Wirkungsgrad, Schallgedämpft

EIGENSCHAFTEN

Betriebsbereich

Der Volllastbetrieb wird bis 50 °C Außentemperatur gewährleistet. Das Gerät kann Kaltwasser unter 0°C (bis -6 °C) produzieren.

Ein- und zweikreisige Geräte

Die Serie besteht aus Modellen, die mit 1–2 Kältekreisäufen ausgestattet sind.
Die Einheiten mit einem Kühlkreislauf haben einen Inverter-Verdichter, während die mit zwei Kreisläufen einen asynchronen ON/OFF-Verdichter und einen Inverter haben, die Kombination garantiert hohe Wirkungsgrade sowohl bei Teillast als auch bei Volllast

Alaluminium Mikrokanalregister

Aluminium Mikrokanal - Verflüssiger sind sehr effizient bei einer geringeren Menge an Kältemittel und geringerem Gewicht. Ein zusätzlicher Oberflächenschutz "O" der Aluminium - Lamellen bei aggressiven Luftbedingungen steht in der Auslegungssoftware zur Verfügung.

Freecooling Wasser-Heiz-/Kühlregister

Außerdem haben diese Einheiten einen Wasserspeicher für den Modus Free-Cooling.

ZUBEHÖR

AER485P1: Schnittstelle RS-485 für Kontrollsysteme mit MODBUS-Protokoll. Vorgesehen ist 1 Zubehörteil für jede Steuerplatine des Gerätes.
AERBACP: Ethernet-Kommunikationsschnittstelle für die Protokolle Bacnet/IP, Modbus TCP/IP, SNMP. Vorgesehen ist 1 Zubehörteil für jede Steuerplatine des Gerätes.

Bei Anwendungen, wo die Kühlleistung das ganze Jahr konstant ist, bietet das Free-Cooling deutliche Möglichkeiten der Energieeinsparung.
Sobald die Außentemperatur günstig ist, lässt ein Ventil das Wasser zum Free-Cooling-Speicher fließen, das direkt von der Luft gekühlt wird und sogar die komplette Abschaltung der Kompressoren erlaubt, wodurch man eine deutliche Energieeinsparung erreicht.

Sollte eine höhere Free-Cooling-Leistung erforderlich sein, steht auch das Modell „P" Free-Cooling Plus mit einem größeren Wasserspeicher zur Verfügung.

Hydraulik

Die optional erhältliche integrierte Hydronikgruppe umfasst alle wichtigen hydraulischen Bauteile; in verschiedenen Konfigurationen erhältlich, um auch eine wirtschaftlich günstige Lösung mit einfacher Endinstallationsmöglichkeit zu haben.

Ausführung schallgedämpft

Die schallgedämpften Versionen "E" haben serienmäßig schallabsorbierende Spezialbauteile für die Verdichter, mit denen im Vergleich zu den anderen Versionen der Lärmstörpegel noch einmal um etwa 4 dB gesenkt werden kann.

PCO^5-KONTROLLE

Mikroprozessorregelung, inklusive 7"-Touchscreen, mit der man intuitiv auf den verschiedenen Bildschirmmasken surfen kann. Damit kann man die Betriebsparameter ändern und einige der Größen in Echtzeit graphisch darstellen lassen. Weiterhin können die Alarmmeldungen und ihre Chronologie verwaltet werden.
Ferner gibt es:

— Steuerungsmöglichkeit zweier parallel geschalteter Geräte Master - Slave
— Eine Programmieruhr gestattet das Eingeben der Betriebszeiten und einen eventuellen zweiten Sollwert.
— Die Temperaturregelung erfolgt mit der Proportional-Integral-Logik aufgrund der Wasseraustrittstemperatur.

AERNET: Das Gerät erlaubt die Kontrolle, die Steuerung und die Fernüberwachung eines Kaltwassersatzes mit einem PC, einem Smartphone oder Tablet über Cloud-Verbindung AERNET übernimmt die Master-Funktion, während jede angeschlossene Einheit bis zu einem Maximum von 6 Steuerkarten als Slave konfiguriert wird. Darüber hinaus kann für

eventuelle Nach-Analysen mit einem einfachen Klick eine Logdatei mit allen Daten der angeschlossenen Einheiten auf dem eigenen Terminal gespeichert werden.
FB1: Luftfilter zum Schutz der Mikrokanal-Wärmetauscher. Besteht aus einem Rahmen und einem Filterelement aus Mikro-Streckmetall für äußerst geringe Druckverluste.
MULTICHILLER-EVO: Kontrollsystem zur Steuerung, zum Ein- und Ausschalten der einzelnen Kaltwassersätze in einer Anlage, in der mehrere Geräte parallel installiert sind (Max. n° 9), die so einen konstanten Zustrom zu den Verdampfern gewährleisten.

AVX: Vibrationsschutz mit Federn.

WERKSEITIG MONTIERTES ZUBEHÖR

GP_: Einbruchschutzgitter
KRS: Elektrischer Frostschutzwiderstand für den Wärmetauscher

EIGNUNGSTABELLE DES ZUBEHÖRS

Modell	Ver	1251	1601	1801	2352	2652	2802	3202	3402	3802	4102	4402	4802	5202	5702	6102
AER485P1	A,E	•	•	•												
AER485P1 x nr. 2	A,E				•	•	•	•	•	•	•	•	•	•	•	•
AERBACP	A,E	•	•	•												
AERBACP x nr. 2	A,E				•	•	•	•	•	•	•	•	•	•	•	•
AERNET	A,E	•	•	•	•	•	•	•	•	•	•	•	•	•	•	•
FB1	A,E	•	•	•	•	•	•	•	•	•	•	•	•	•	•	•
MULTICHILLER-EVO	A,E	•	•	•	•	•	•	•	•	•	•	•	•	•	•	•

Ver	1251	1601	1801	2352	2652	2802	3202	3402	3802	4102	4402	4802	5202	5702	6102
A, E	GP4V	GP4V	GP5V	GP5V	GP6V	GP7V	GP7V	GP7V	GP8V	GP9V	GP10V	GP11V	GP11V	GP11V	GP11V

Der graue Hintergrund kennzeichnet das im Werk installierte Zubehör

Schwingungsdämpfer - NSMI free-cooling

Ver	1251	1601	1801	2352	2652	2802	3202	3402	3802	4102	4402	4802	5202	5702	6102
Hydraulik: 00															
A	AVX991	AVX992	AVX993	AVX966	AVX970	AVX995	AVX995	AVX995	AVX996	AVX988	AVX989	AVX990	AVX990	AVX990	AVX990
E	AVX991	AVX992	AVX994	AVX966	AVX970	AVX995	AVX995	AVX995	AVX996	AVX988	AVX989	AVX990	AVX990	AVX990	AVX990

Schwingungsdämpfer - NSMI free-cooling plus

Ver	1251	1601	1801	2352	2652	2802	3202	3402	3802	4102	4402	4802	5202	5702	6102
Hydraulik: 00															
A	AVX991	AVX992	AVX993	AVX966	AVX970	AVX995	AVX995	AVX995	AVX996	AVX988	AVX989	AVX990	AVX990	AVX990	AVX990
E	AVX991	AVX992	AVX994	AVX966	AVX970	AVX995	AVX995	AVX999	AVX996	AVX988	AVX989	AVX990	AVX990	AVX990	AVX990

E-Heizung Wärmetauscher

Ver	1251	1601	1801	2352	2652	2802	3202	3402	3802	4102	4402	4802	5202	5702	6102
A	KRS23	KRS23	KRS23	KRS23	KRS23	KRS23	-	KRS24	KRS24	KRS24	KRS24	KRS24	KRS24	KRS24	KRS24
E	KRS23	KRS23	KRS23	KRS23	KRS23	KRS23	KRS23	KRS24	KRS24	KRS24	KRS24	KRS24	KRS24	KRS24	KRS24

Dieses Zubehör kann nicht auf den mit „-“ gekennzeichneten Konfigurationen montiert werden
Der graue Hintergrund kennzeichnet das im Werk installierte Zubehör

KONFIGURATION

Feld		Beschreibung
1,2,3,4		**NSMI**
5,6,7,8		**Größe** 1251, 1601, 1801, 2352, 2652, 2802, 3202, 3402, 3802, 4102, 4402, 4802, 5202, 5702, 6102
9		**Modell**
	F	Free-Cooling
	P	Free-cooling plus (1)
10		**Wärmerückgewinnung**
	D	mit Enthitzer (2)
	°	Ohne Rückgewinnung
11		**Ausführung**
	A	Hoher Wirkungsgrad
	E	Hoher Wirkungsgrad, Schallgedämpft
12		**Wärmetauscher / Freecooling Wasser-Heiz-/Kühlregister**
	O	Lackiertes Aluminium Mikrokanalregister / Kupfer-/Aluminium Lackiertes
	R	Kupfer / Kupfer
	S	Kupfer verzinnt / Kupfer verzinnt
	V	Kupfer-/Aluminium Lackiertes / Kupfer-/Aluminium Lackiertes
	°	Alaluminium Mikrokanalregister / Kupfer-/Aluminium
13		**Ventilatoren**
	J	IEC-Ventilatoren
	°	Standard
14		**Spannungsversorgung**
	°	400V ~ 3 50Hz mit Motorschutzschaltern
15,16		**Hydraulik**
	00	Ohne Hydraulikbausatz
		Kit mit der Nr. 1 Pumpe
	PA	Pumpe A
	PB	Pumpeneinheit (Pumpe B)
	PC	Pumpeneinheit (Pumpe C)
	PD	Pumpeneinheit (Pumpe D)
	PE	Pumpeneinheit (Pumpe E)
	PF	Pumpeneinheit (Pumpe F)
	PG	Pumpeneinheit (Pumpe G)
	PH	Pumpeneinheit (Pumpe H)
	PI	Pumpeneinheit (Pumpe I)
	PJ	Pumpeneinheit (Pumpe J) (3)
		Kit mit der Nr. 1 Pumpe + Reserve
	DA	Pumpe A + Reserve
	DB	Pumpe B + Reserve
	DC	Pumpe C + Reserve
	DD	Pumpe D + Reserve
	DE	Pumpe E + Reserve
	DF	Pumpe F + Reserve
	DG	Pumpe G + Reserve
	DH	Pumpe H + Reserve
	DI	Pumpe I + Reserve
	DJ	Pumpe J + Reserve (3)
		Kit mit der Nr. 2 pumpe
	TF	Doppelpumpe F
	TG	Doppelpumpe G
	TH	Doppelpumpe H
	TI	Doppelpumpe I
	TJ	Doppelpumpe J (3)
17		**Kühlgas**
	°	R134a

(1) Die Modelle Free-Cooling Plus können nur die Batterien "°" und "O" haben
(2) Am Eingang des Wärmetauschers muss immer eine Wassertemperatur von mindestens 35 °C gewährleistet werden.
(3) Für alle Kombinationen mit J-Pumpe ersuchen wir Sie den Firmensitz zu kontaktieren.

TECHNISCHE LEISTUNGSDATEN

NSMI - free-cooling (FA/FE - PA/PE)

Größe			1251	1601	1801	2352	2652	2802	3202	3402	3802	4102	4402	4802	5202	5702	6102
Modell: F																	
Kühlleistung im mechanischen Betrieb (1)																	
Kühlleistung	A,E	kW	286,5	385,6	455,6	496,5	587,5	649,6	718,4	784,3	832,8	929,0	989,0	1096,3	1164,2	1208,4	1280,3
Leistungsaufnahme	A,E	kW	96,6	126,7	157,5	177,7	206,3	221,2	244,7	272,7	280,5	324,3	343,8	368,4	417,3	436,6	477,9
Stromaufnahme gesamt im Kühlbetrieb	A,E	A	166,0	212,0	261,0	309,0	356,0	381,0	417,0	456,0	470,0	547,0	580,0	644,0	692,0	728,0	761,0
EER	A,E	W/W	2,97	3,04	2,89	2,79	2,85	2,94	2,94	2,88	2,97	2,86	2,88	2,98	2,79	2,77	2,68
Wasserdurchsatz Verdampfer	A,E	l/h	49230	66245	78283	85309	100931	111607	123424	134748	143088	159614	169917	188349	200020	207622	219967
Druckverlust im System	A,E	kPa	52	78	75	48	67	68	76	46	54	68	79	80	90	94	107
Kühlleistung im Betrieb Free-Cooling (2)																	
Kühlleistung	A,E	kW	254,5	276,0	340,9	346,5	414,6	649,6	488,1	495,1	559,2	628,2	692,4	762,8	771,1	775,7	782,2
Leistungsaufnahme	A,E	kW	15,0	15,0	18,7	18,7	22,5	26,2	26,2	26,2	30,0	33,7	37,5	41,2	41,2	41,2	41,2
Gesamt-Stromaufnahme in Free-Cooling	A,E	A	26,0	25,0	31,0	33,0	39,0	45,0	45,0	44,0	50,0	57,0	63,0	72,0	68,0	69,0	66,0
EER	A,E	W/W	19,97	18,41	18,19	18,49	18,43	18,22	18,60	18,87	18,65	18,62	18,47	18,50	18,70	18,81	18,97
Wasserdurchsatz Verdampfer	A,E	l/h	49230	66245	78283	85309	100931	111607	123424	134748	143088	159614	169917	188349	200020	207622	219967
Druckverlust im System	A,E	kPa	80	121	128	88	109	109	124	94	99	108	125	127	143	157	169

(1) Wasser Wärmetauscher Seite Abnehmer 12 °C / 7 °C; Außenluft 35 °C; Mechanischer Betrieb 100%; Free-Cooling 0%
(2) Acqua scambiatore lato utenza 12 °C / * °C ; Aria esterna 2 °C

Größe			1251	1601	1801	2352	2652	2802	3202	3402	3802	4102	4402	4802	5202	5702	6102
Modell: P																	
Kühlleistung im mechanischen Betrieb (1)																	
Kühlleistung	A,E	kW	285,5	383,5	453,4	493,5	584,0	646,4	714,7	778,5	827,8	923,5	983,6	1090,1	1156,6	1200,5	1270,3
Leistungsaufnahme	A,E	kW	97,4	127,8	158,9	179,7	208,6	223,4	247,5	275,8	283,4	327,8	347,4	372,4	421,9	441,5	483,8
Stromaufnahme gesamt im Kühlbetrieb	A,E	A	168,0	214,0	263,0	312,0	360,0	385,0	421,0	461,0	474,0	553,0	585,0	644,0	692,0	728,0	761,0
EER	A,E	W/W	2,93	3,00	2,85	2,75	2,80	2,89	2,89	2,82	2,92	2,82	2,83	2,93	2,74	2,72	2,63
Wasserdurchsatz Verdampfer	A,E	l/h	49048	65887	77903	84789	100332	111060	122801	133758	142233	158667	168998	187289	198712	206254	218254
Druckverlust im System	A,E	kPa	51	78	74	47	67	67	75	45	53	67	79	79	89	92	105
Kühlleistung im Betrieb Free-Cooling (2)																	
Kühlleistung	A,E	kW	271,8	296,0	365,5	371,4	444,5	512,7	523,2	530,1	599,3	673,3	742,3	817,7	826,2	830,9	837,1
Leistungsaufnahme	A,E	kW	15,2	15,2	19,0	19,0	22,8	26,7	26,7	26,7	30,5	34,3	38,1	41,9	41,9	41,9	41,9
Gesamt-Stromaufnahme in Free-Cooling	A,E	A	26,0	25,0	32,0	33,0	39,0	46,0	45,0	45,0	51,0	58,0	64,0	72,0	69,0	69,0	66,0
EER	A,E	W/W	17,84	19,43	19,19	19,50	19,45	19,23	19,63	19,89	19,67	19,64	19,49	19,52	19,72	19,83	19,98
Wasserdurchsatz Verdampfer	A,E	l/h	49048	65887	77903	84789	100332	111060	122801	133758	142233	158667	168998	187289	198712	206254	218254
Druckverlust im System	A,E	kPa	80	120	127	87	108	108	123	93	98	107	123	125	141	155	166

(1) Wasser Wärmetauscher Seite Abnehmer 12 °C / 7 °C; Außenluft 35 °C; Mechanischer Betrieb 100%; Free-Cooling 0%
(2) Acqua scambiatore lato utenza 12 °C / * °C ; Aria esterna 2 °C

ENERGIEKENNZAHLEN (VERORDN. 2016/2281 EU)

Größe			1251	1601	1801	2352	2652	2802	3202	3402	3802	4102	4402	4802	5202	5702	6102
Modell: F																	
SEPR - (EN14825: 2018) Hohe Temperatur mit Standard Ventilatoren (1)																	
SEPR	A,E	W/W	6,95	6,32	6,23	6,60	6,73	7,06	6,85	6,65	6,98	6,74	6,83	7,24	7,11	7,28	7,05
SEPR - (EN14825: 2018) Hohe Temperatur mit invertergesteuerten Ventilatoren (1)																	
SEPR	A,E	W/W	6,95	6,32	6,23	6,60	6,73	7,06	6,85	6,65	6,98	6,74	6,83	7,24	7,11	7,28	7,05

(1) Berechnung durchgeführt mit FESTEM Wasserdurchsatz.

Größe			1251	1601	1801	2352	2652	2802	3202	3402	3802	4102	4402	4802	5202	5702	6102
Modell: P																	
SEPR - (EN14825: 2018) Hohe Temperatur mit Standard Ventilatoren (1)																	
SEPR	A,E	W/W	7,02	6,39	6,31	6,69	6,83	7,19	6,93	6,69	7,06	6,82	6,93	7,30	7,15	7,31	7,05
SEPR - (EN14825: 2018) Hohe Temperatur mit invertergesteuerten Ventilatoren (1)																	
SEPR	A,E	W/W	7,02	6,39	6,31	6,69	6,83	7,19	6,93	6,69	7,06	6,82	6,93	7,30	7,15	7,31	7,05

(1) Berechnung durchgeführt mit FESTEM Wasserdurchsatz.

ELEKTRISCHE DATEN

Größe			1251	1601	1801	2352	2652	2802	3202	3402	3802	4102	4402	4802	5202	5702	6102
Elektrische Daten																	
Maximaler Strom (FLA)	A,E	A	259,9	299,9	388,4	452,7	485,9	534,4	534,4	582,4	670,9	727,4	774,9	874,2	917,2	1002,2	1036,2
Anlaufstrom (LRA)	A,E	A	59,9	59,9	68,4	582,4	617,9	666,4	666,4	790,4	878,9	1008,4	1080,0	1180,2	1335,2	1420,2	1532,2

TECHNISCHE DATEN

Größe			1251	1601	1801	2352	2652	2802	3202	3402	3802	4102	4402	4802	5202	5702	6102
Verdichter																	
Typ	A,E	Typ	Schraubenverdichter														
Einstellung des Verdichters	A,E	Typ	I	I	I	I+On/Off	I+On/Off	I+On/Off	I+On/Off	I+On/Off	I+On/Off	I+On/Off	I+On/Off	I+On/Off	I+On/Off	I+On/Off	I+On/Off
Anzahl	A,E	nr.	1	1	1	2	2	2	2	2	2	2	2	2	2	2	2
Kreise	A,E	nr.	1	1	1	2	2	2	2	2	2	2	2	2	2	2	2
Kältemittel	A,E	Typ	R134a														
Anlagenseitiger Wärmetauscher																	
Typ	A,E	Typ	Rohrbündel														
Anzahl	A,E	nr.	1	1	1	1	1	1	1	1	1	1	1	1	1	1	1
Anlagenseitiger Wasseranschlüsse																	
Anschlüssen (in/out)	A,E	Typ	Genutetem Verbindungsstück														
Durchmesser (in/out)	A,E	Ø	5″	6″	6″	6″	6″	6″	6″	8″	8″	8″	8″	10″	10″	10″	10″
Ventilator																	
Typ	A,E	Typ	Axial														
Ventilatormotor	A,E	Typ	Asynchron mit Phasenanschnitt														
Anzahl	A,E	nr.	8	8	10	10	12	14	14	14	16	18	20	22	22	22	22
Luftdurchsatz	A,E	m^3/h	109600	109600	137000	137000	164400	191800	191800	191800	219200	146600	274000	301400	301400	301400	301400

Schalldaten

Größe			1251	1601	1801	2352	2652	2802	3202	3402	3802	4102	4402	4802	5202	5702	6102
Schalldaten werden im Kühlbetrieb berechnet (1)																	
Schallleistungspegel	A	dB(A)	98,1	99,2	99,4	99,4	99,7	100,7	100,7	101,1	101,2	101,3	101,9	103,6	103,8	103,8	103,9
	E	dB(A)	94,2	96,0	96,3	95,7	96,2	96,6	96,6	97,8	97,9	98,3	98,6	100,2	100,2	100,2	100,3

(1) Schallleistung: Berechnet auf der Grundlage von Messungen nach UNI EN ISO 9614-2, gemäß den Anforderungen der Eurovent-Zertifizierung; Schalldruck gemessen im freien Feld, 10 m von der Außenfläche des Gerätes entfernt (gemäß UNI EN ISO 3744)

ABMESSUNGEN

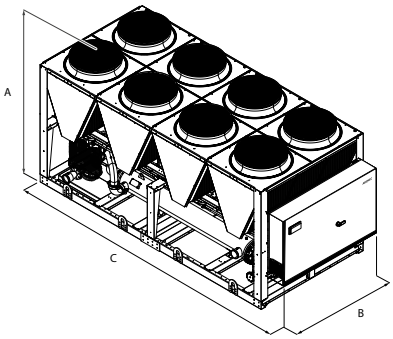

Größe			1251	1601	1801	2352	2652	2802	3202	3402	3802	4102	4402	4802	5202	5702	6102
Abmessungen und gewicht																	
A	A,E	mm	2450	2450	2450	2450	2450	2450	2450	2450	2450	2450	2450	2450	2450	2450	2450
B	A,E	mm	2200	2200	2200	2200	2200	2200	2200	2200	2200	2200	2200	2200	2200	2200	2200
C	A,E	mm	4760	4760	5950	6400	7140	8330	8330	8330	9520	10710	11900	13090	13090	13090	13090

Aermec behält sich das Recht vor, als notwendig erachtete Änderungen im Sinne einer Verbesserung des Produkts jederzeit auch mit Änderung der technischen Daten vorzunehmen.

Aermec S.p.A.
Via Roma, 996 - 37040 Bevilacqua (VR) - Italia
Tel. 0442633111 - Telefax 044293577
www.aermec.com