FCLI

Kassetten-Gebläsekonvektor

- **Stromeinsparung von 50% gegenüber einem Gebläsekonvektor mit Motor mit 3 Drehzahlstufen**
- **Absoluter Komfort: geringere Schwankungen der Temperatur und der relativen Luftfeuchtigkeit**
- **Serienmäßig eingebautes 3-Wege-Ventil**
- **Ausführung mit 2-Wege-Ventile für Anlagen mit variablem Wasserdurchsatz**
- **Ausführung ohne Ventile**

BESCHREIBUNG

4-Wege-Kästen, sie können in jeder / 2/4-Leiter-Anlage installiert werden und lassen sich mit jedem Wärmeerzeuger auch für niedrige Temperaturen kombinieren. Die Verfügbarkeit verschiedenster Ausführungen und Konfigurationen macht die Wahl der optimalen Lösung für jeden Bedarf einfach.

EIGENSCHAFTEN

Luftansaug- und -verteilungsgitter

Das aus Kunststoff in der Farbe RAL 9010 gefertigte Luftansaug- und -ausblasgitter ist durch optische Eleganz gekennzeichnet. Die Abmessungen der ersten 5 Baugrößen sind auf die Modularität 600x600 mm der Zwischendecken abgestimmt. Bei den nächsten Baugrößen mit Abmessungen 840x840 mm steht hingegen der leise Betrieb und die Leistungskraft dieser großen Modelle im Vordergrund.

Tragende Teile

Die Größen mit Modul 600x600 mm weisen ein verstärktes Tragwerk auf mit Seitenbändern aus verzinktem Stahlblech, thermisch isoliert innenseitig mit expandiertem Polystyrol.
Die Größen mit Modul 840x840 mm haben ein Tragwerk, das gänzlich aus verzinktem Stahlblech besteht, thermisch isoliert innenseitig mit expandiertem Polyethylen und außen überzogen mit kondenswasserabweisendem Filz.

Lüftungseinheit

Besteht aus einem besonders geräuscharmen statisch und dynamisch ausgewuchteten Axial-Radialventilator.
Der Brushless Elektromotor mit 0-100% stufenloser Drehzahlregelung ermöglicht eine präzise Anpassung an die tatsächlichen Anforderungen des Innenraums, ohne Temperaturschwankungen.
Der Luftdurchsatz kann mit einem Signal von 1-10 V kontinuierlich variiert werden, das von Aermec-Steuerungen zur Einstellung und Kontrolle oder von unabhängigen Einstellungssystemen generiert wird.
Somit kann neben der Verbesserung des Akustik-Komforts eine präzisere Reaktion auf die Lastschwankungen und eine bessere Stabilität der gewünschten Umgebungstemperatur erzielt werden.
Durch den auch bei niedriger Drehzahl hohen Wirkungsgrad kann der Stromverbrauch beträchtlich reduziert werden (gegenüber den Gebläsekonvektoren um mehr als 50%).

Wärmetauscher

Wärmetauscher mit geformtem Profil für größere Austauschfläche mit leicht zugänglichen Entlüftungsventilen.
Es sind Modelle mit Einzelwärmetauscher für 2-Leiter-Anlagen mit Kombinationsmöglichkeit eines elektrischen Widerstands und Modelle mit zwei Wärmetauschern für 4-Leiter-Anlagen erhältlich.
Es besteht die Möglichkeit mit Raumluft gemischte Frischluft zuzuleiten und die Luft auch in getrennten Räumen zu verteilen.
Der Wärmetauscher ist nicht für den Einsatz in korrosiven Atmosphären oder in Umgebungen geeignet, in denen Korrosion an Aluminium auftreten kann.

Kondensatsammelwanne

Einteilige Kondensatsammelwanne mit Selbstlöschungsgrad V0, gepaart mit der Isolierumspritzungstechnologie aus expandiertem Polystyrol mit beigemengtem Flammenverzögerer.

Luftfilter

Ausbau- und reinigungsfreundlicher Filter, selbsttragende Struktur, hoher Wirkungsgrad und geringe Druckverluste, Feuerschutzklasse V0 (UL 94).

Ausführungen

FCLI Standard
V2 Mit eingebautem 2-Wege-Ventil
VL Ohne eingebautes Ventil

ZUBEHÖR

Mit den Gittern kombinierbares Zubehör

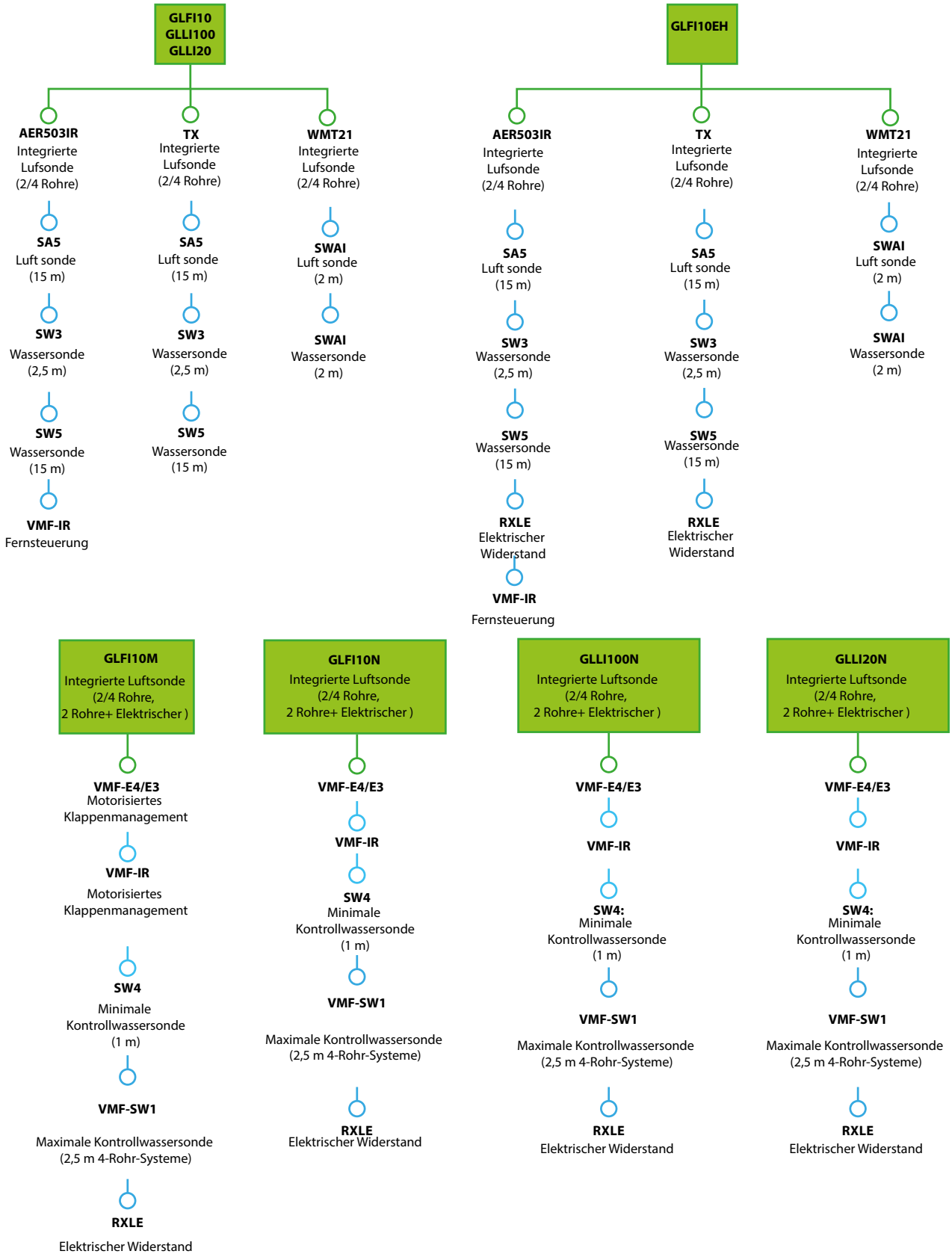

RXLE kann nur im Werk installiert werden.

Zubehör Ansaug- und Ausblasgitter unbedingt erforderlich

GLFI10: Ansaug- und Ausblasgitter aus Kunststoff, Farbe RAL 9010, Größe 600x600 mm, perfekt anpassbar an standardmäßige Zwischendecken und ohne sich überlappende Teile. Die Ansaugung erfolgt im Mittelteil wo auch der leicht entnehmbare Luftfilter angesiedelt ist. Der Luftaustritt erfolgt über die manuell verstellbaren Lamellen. Erfordert die Kombination mit einem Wandbedienelement. (Größe 840x840 mm nicht erhältlich).

GLFI10EH: Ansaug- und Ausblasgitter aus Kunststoff, Farbe RAL 9010, Größe 600x600 mm, perfekt anpassbar an standardmäßige Zwischendecken und ohne sich überlappende Teile. Vorgerüstet für die Kombination mit dem Widerstand RXLE. Die Ansaugung erfolgt im Mittelteil wo auch der leicht entnehmbare Luftfilter angesiedelt ist. Der Luftaustritt erfolgt über die manuell verstellbaren Lamellen. Erfordert die Kombination mit einem Wandbedienelement. (Größe 840x840 mm nicht erhältlich).

GLFI10M: Ansaug- und Ausblasgitter aus Kunststoff, Farbe RAL 9010, Größe 600x600 mm, perfekt anpassbar an standardmäßige Zwischendecken und ohne sich überlappende Teile. Ausgestattet mit einem Infrarotempfänger mit Notbetriebstaste und einer Thermostatplatine, die unbedingt auch die Installation der Bedientafel VMF-E4 oder der Fernbedienung VMF-IR erfordert. Die Ansaugung erfolgt im Mittelteil wo auch der leicht entnehmbare Luftfilter angesiedelt ist. Der Luftaustritt erfolgt über die motorbetriebenen Lamellen. (Größe 840x840 mm nicht erhältlich).

GLFI10N: Ansaug- und Ausblasgitter aus Kunststoff, Farbe RAL 9010, Größe 600x600 mm, perfekt anpassbar an standardmäßige Zwischendecken und ohne sich überlappende Teile. Ausgestattet mit Thermostatplatine, die unbedingt auch die Installation der Bedientafel VMF-E4 oder der Fernbedienung VMF-IR erfordert. Die Ansaugung erfolgt im Mittelteil wo auch der leicht entnehmbare Luftfilter angesiedelt ist. Der Luftaustritt erfolgt über die manuell verstellbaren Lamellen. (Größe 840x840 mm nicht erhältlich).

GLLI100: Ansaug- und Ausblasgitter aus Kunststoff, Farbe RAL 9010, Größe 600x600 mm, perfekt anpassbar an standardmäßige Zwischendecken mit sich überlappenden Teilen. Die Ansaugung erfolgt im Mittelteil wo auch der leicht entnehmbare Luftfilter angesiedelt ist. Der Luftaustritt erfolgt über die manuell verstellbaren Lamellen. Erfordert die Kombination mit einem Wandbedienelement.

GLLI100EH: Ansaug- und Ausblasgitter aus Kunststoff, Farbe RAL 9010, Größe 600x600 mm, perfekt anpassbar an standardmäßige Zwischendecken und ohne sich überlappende Teile. Vorgerüstet für die Kombination mit dem Widerstand RXLE. Die Ansaugung erfolgt im Mittelteil wo auch der leicht entnehmbare Luftfilter angesiedelt ist. Der Luftaustritt erfolgt über die manuell verstellbaren Lamellen. Erfordert die Kombination mit einem Wandbedienelement. (Größe 840x840 mm nicht erhältlich).

GLLI100N: Ansaug- und Ausblasgitter aus Kunststoff, Farbe RAL 9010, Größe 600x600 mm, perfekt anpassbar an standardmäßige Zwischendecken mit sich überlappenden Teilen. Ausgestattet mit Thermostatplatine, die unbedingt auch die Installation der Bedientafel VMF-E4X erfordert, vorgerüstet für die Kombination mit dem Widerstand RXLE. Die Ansaugung erfolgt im Mittelteil wo auch der leicht entnehmbare Luftfilter angesiedelt ist. Der Luftaustritt erfolgt über die manuell verstellbaren Lamellen.

GLLI20: Ansaug- und Ausblasgitter aus Kunststoff, Farbe RAL 9010, Größe 840x840 mm, perfekt anpassbar an standardmäßige Zwischendecken mit sich überlappenden Teilen. Die Ansaugung erfolgt im Mittelteil wo auch der leicht entnehmbare Luftfilter angesiedelt ist. Der Luftaustritt erfolgt über die manuell verstellbaren Lamellen. Erfordert die Kombination mit einem Wandbedienelement.

GLLI20N: Ansaug- und Ausblasgitter aus Kunststoff, Farbe RAL 9010, Größe 840x840 mm, perfekt anpassbar an standardmäßige Zwischendecken mit sich überlappenden Teilen. Ausgestattet mit Thermostatplatine, die unbedingt auch die Installation der Bedientafel VMF-E4X oder der FernbedienungVMF-IR erfordert. Die Ansaugung erfolgt im Mittelteil wo auch der leicht entnehmbare Luftfilter angesiedelt ist. Der Luftaustritt erfolgt über die manuell verstellbaren Lamellen.

AerSuite

Die AerSuite-Anwendung ermöglicht die Fernsteuerung der Benutzerschnittstelle DI24 mit ThermostatenVMF-E19/VMF-E19I über Smart Devices mit iOS- und Android-Betriebssystem.

Es handelt sich um eine Anwendung für Smartphones und Tablets, mit der der Benutzer aus der Ferne auf den Betrieb seiner Anlage zugreifen und ihn steuern kann.

Für weitere Informationen zur Verwendung der Anwendung und der verfügbaren Funktionen wird auf die entsprechende Dokumentation auf der Website verwiesen.

VMF-System

DI24: Einbau-Schnittstelle (Box 503) mit 2,4-Zoll-Touchscreen-Display, kompatibel mit den Zubehörteilen VMF-E19, VMF-E19I. Ermöglicht eine präzise und genaue Regulierung und Überwachung der Raumtemperatur; neben dem Zugriff auf und der Interaktion mit den Betriebsinformationen Ihrer Anlage, Parametern und Alarmen können Zeitbereiche festgelegt werden. Dank der integrierten Wi-Fi-Verbindung kann der DI24 in Verbindung mit der AerSuite-App (verfügbar für Android und iOS) auch ferngesteuert werden. Die gesamte Programmierung und ein Großteil der Funktionen werden einfach und intuitiv über die App durchgeführt. Um die Benutzeroberfläche so anzupassen, dass sie perfekt zum Stil jedes Hauses passt, ist der DI24 mit den Schaltplatten der führenden Marken auf dem Markt kompatibel. Für weitere Informationen verweisen wir auf unsere Dokumentation; dennoch ist eine separate Platte mit ihrer grafitgrauen Unterstützung (DI24CP) ebenfalls im Katalog erhältlich.

VMF-E3: Benutzerschnittstelle für Wandinstallation, zu kombinieren mit dem Zubehör VMF-E19, VMF-E19I, den Gittern GLF_N/M und GLL_N und steuerbar über VMF-IR-Bedienelement.

VMF-E4DX: Schnittstelle für Wandmontage. Frontblende in Grau PANTONE 425C (METAL).

VMF-E4X: Schnittstelle für Wandmontage. Frontblende in Hellgrau PANTONE COOL GRAY 1C.

VMF-IR: Benutzerschnittstelle kompatibel mit dem Thermostat AER503IR, VMF-E3 und allen Gittern von mit dem VMF-System kompatiblen Kassettenklimageräten mit IR-Empfänger.

VMF-SW: Wasserfühler (L = 2.5m) als eventueller Ersatz für den Fühler, der serienmäßig den Thermostaten VMF-E19 und VMF-E19I beigepackt ist, für die Installation vor dem Ventil.

VMF-SW1: Zusätzlicher Wasserfühler (L = 2.5m) zur eventuellen Verwendung bei 4-Rohranlagen mit den Thermostaten VMF-E19 und VMF-E19I für die Kontrolle der Höchsttemperatur im Kühlungsbereich

VMHI: Das VMHI-Panel kann als Benutzerschnittstelle für VMF-E19/E19I-Thermostate, GLFxN/M- oder GLLxN-Netze oder als Schnittstelle für das MZC-System verwendet werden. Die Funktionsweise, die von der Benutzerschnittstelle ausgeübt werden soll, wird durch die korrekte Parametrierung derselben und durch die Einhaltung der elektrischen Verbindungen zwischen der Schnittstelle und dem Thermostat oder zwischen der Schnittstelle und dem Plenum festgelegt.

Bedienelemente und ihr Zubehör

AER503IR: Thermostat für die Unterputzmontage mit hintergrundbeleuchtetem Display,kapazitiver Tastatur und IR-Empfänger, für die Steuerung von Gebläsekonvektoren mit Asynchron- oder bürstenlosen Motoren. In 2-Rohranlagen kann das Thermostat Standard-Gebläsekonvektoren oder mit elektrischem Widerstand ausgestattete Gebläsekonvektoren, Gebläsekonvektoren mit Luftreinigungsvorrichtungen (Cold Plasma und Entkeimungslampe), mit Heizwand oder mit zwei Luftauslässen FCZ-D (Dualjet) steuern. Außerdem kann es Anlagen mit Heizwänden oder gemischte Anlagen mit Gebläsekonvektoren und Fußbodenheizung steuern. Da es auch über einen IR-Empfänger verfügt, kann es selbst wiederum über die VMF-IR-Fernbedienung gesteuert werden.

SA5: Kit Lufttemperaturfühler (L = 15 m) mit Kabeldurchführung f. Fühlerhalter.

SW3: Wassertemperaturfühler (L = 2.5 m) für die Kontrolle der Mindest- und Höchsttemperatur, gestattet einen automatischen Saisonwechsel für elektronische Thermostate, die mit wasserseitiger Umschaltung ausgestattet sind.

SW4: Wassertemperaturfühler, der die automatische Jahreszeitumschaltung der elektronischen Raumthermostate mit wasserseitigem Change Over ermöglicht.

SW5: Kit Wassertemperaturfühler (L = 15m) mit Fühlerröhrchen, Befestigungsclip und Fühlerhalter für Wärmetauscher.

SWAI: Externer Luft- oder Wassertemperaturfühler.

TX: Wandthermostat für die Steuerung der Gebläsekonvektoren mit 2/4 Rohren, sowohl bei Asynchron- als auch bei bürstenlosen Motoren. Der Thermostat von 2-Rohr-Anlagen kann Standard-Gebläsevektoren oder Gebläsevektoren mit Heizwiderstand, mit Luftreinigungsvorrichtungen, mit Heizplatte oder mit doppelter Zuluft FCZ-D (Dualjet) steuern.

WMT21: Elektronischer Thermostat für Inverter-Gebläsekonvektoren.

Elektrische Widerstände

RXLE: An den Geräten installierbares elektrisches Heizregister.

RXLE20: An den Geräten installierbares elektrisches Heizregister.

Wasserventil-Bausatz

VCFLX4: 3-Wege-Ventil-Bausatz für Gebläsekonvektor mit Einzelwärmetauscher in 4-Leiter-Anlage. Heiz- und Kühlkreis sind komplett getrennt. Der Bausatz besteht aus 2 isolierten 3-Wege-Ventilen und 4 Anschlüssen mit elektrothermischen Stellantrieben, Isolierschalen für die Ventile und zugehörigen Wasserversorgungskomponenten.

VHL1: Kit motorbetriebenes 3-Wege-Ventil mit 4 Anschlüssen komplett mit Antrieb. Stromversorgung 230V~50Hz.

VHL124: Kit motorbetriebenes 3-Wege-Ventil mit 4 Anschlüssen komplett mit Antrieb. Versorgung 24V.

VHL20: Bausatz motorisiertes 3-Wege-Ventil mit 4 Anschlüssen samt Stellantrieb und zugehörigen Wasserversorgungskomponenten. Stromversorgung 230V~50Hz.
VHL2024: Bausatz motorisiertes 3-Wege-Ventil mit 4 Anschlüssen samt Stellantrieb und zugehörigen Wasserversorgungskomponenten. Versorgung 24V.
VHL2: Kit motorbetriebenes 2-Wege-Ventil mit 2 Anschlüssen komplett mit Antrieb. Stromversorgung 230V~50Hz
VHL22: Bausatz motorisiertes 2-Wege-Ventil mit 2 Anschlüssen samt Stellantrieb und zugehörigen Wasserversorgungskomponenten. Stromversorgung 230V~50Hz
VHL2224: Bausatz motorisiertes 2-Wege-Ventil mit 2 Anschlüssen samt Stellantrieb und zugehörigen Wasserversorgungskomponenten. Versorgung 24V.
VHL224: Kit motorbetriebenes 2-Wege-Ventil mit 2 Anschlüssen komplett mit Antrieb. Versorgung 24V.

Installationszubehör

KFL: Auslassflansch, ermöglicht den Luftauslass in einen angrenzenden Raum.
KFL20: Auslassflansch, ermöglicht den Luftauslass in einen angrenzenden Raum.Bis zu 3 Stück 3 KFL20 können an derselben Einheit montiert werden.
KFLD: Saugflansch, ermöglicht die direkte Frischluftzuleitung in den Raum ohne Mischung.
KFLD20: Saugflansch, ermöglicht die direkte Frischluftzuleitung in den Raum ohne Mischung. Bis zu 2 Stück KFL20D können an derselben Einheit montiert werden.
FCLMC10: Ummantelung aus verzinktem und lackiertem Blech in der Größe 600x600 mm, die verwendet wird, wenn der Gebläsekonvektor nicht in der Zwischendecke installiert ist. Die Ummantelung hat einen ästhetischen und einen Schutzzweck, weshalb die technischen Eigenschaften des Gebläsekonvektors unverändert bleiben. Nur mit den Gittern GLL/GLLI kombinierbar
FCLMC20: Ummantelung aus verzinktem und lackiertem Blech in der Größe 840x840 mm, die verwendet wird, wenn der Gebläsekonvektor nicht in der Zwischendecke installiert ist. Die Ummantelung hat einen ästhetischen und einen Schutzzweck, weshalb die technischen Eigenschaften des Gebläsekonvektors unverändert bleiben. Nur mit den Gittern GLL/GLLI kombinierbar
FCLMC20IK: Installationsbausatz für Controller Inverter. Obligatorisch für die Einheiten mit FCLMC20.

EIGNUNGSTABELLE DES ZUBEHÖRS

Ansaug- und Ausblasgitter

Modell	Ver	32	34	42	44	62	64	82	122	124
GLFI10 (1)	FCLI,V2,VL	•	•	•	•	•	•			
GLFI10EH (2)	FCLI,V2,VL	•	•	•	•	•	•			
GLFI10M (3)	FCLI,V2,VL	•	•	•	•	•	•			
GLFI10N (3)	FCLI,V2,VL	•	•	•	•	•	•			

(1) Nicht kompatibel mit dem VMF-System und mit den elektrischen Widerständen.
(2) Nicht kompatibel mit dem VMF-System aber mit den elektrischen Widerständen.
(3) Kompatibel mit dem VMF-System und mit den elektrischen Widerständen.

Lufteinlass- und -auslassgitter

Modell	Ver	32	34	42	44	62	64	82	122	124
GLLI100 (1)	FCLI,V2,VL	•	•	•	•	•	•			
GLLI100EH (2)	FCLI,V2,VL	•	•	•	•	•	•			
GLLI100N (3)	FCLI,V2,VL	•	•	•	•	•	•			
GLLI20 (1)	FCLI,V2,VL							•	•	•
GLLI20N (4)	FCLI,V2,VL							•	•	•

(1) Nicht kompatibel mit dem VMF-System und mit den elektrischen Widerständen.
(2) Nicht kompatibel mit dem VMF-System aber mit den elektrischen Widerständen.
(3) Kompatibel mit dem VMF-System und mit den elektrischen Widerständen.
(4) Kompatibel mit dem System VMF.

VMF-System

Modell	Ver	32	34	42	44	62	64	82	122	124
DI24	FCLI,V2,VL	•	•	•	•	•	•	•	•	•
VMF-E3	FCLI,V2,VL	•	•	•	•	•	•	•	•	•
VMF-E4DX	FCLI,V2,VL	•	•	•	•	•	•	•	•	•
VMF-E4X	FCLI,V2,VL	•	•	•	•	•	•	•	•	•
VMF-IR	FCLI,V2,VL	•	•	•	•	•	•	•	•	•
VMF-SW	FCLI,V2,VL	•	•	•	•	•	•	•	•	•
VMF-SW1	FCLI,V2,VL	•	•	•	•	•	•	•	•	•
VMHI	FCLI,V2,VL	•	•	•	•	•	•	•	•	•

Spezifische Bedientafeln und Zubehör

Modell	Ver	32	34	42	44	62	64	82	122	124
AER503IR (1)	FCLI,V2,VL	•	•	•	•	•	•	•	•	•
SA5 (2)	FCLI,V2,VL	•	•	•	•	•	•	•	•	•
SW3 (2)	FCLI,V2,VL	•	•	•	•	•	•	•	•	•
SW4	FCLI,V2,VL	•	•	•	•	•	•	•	•	•
SW5 (2)	FCLI,V2,VL	•	•	•	•	•	•	•	•	•
SWAI (3)	FCLI,V2,VL	•	•	•	•	•	•	•	•	•
TX (4)	FCLI,V2,VL	•	•	•	•	•	•	•	•	•
WMT21	FCLI,V2,VL	•	•	•	•	•	•	•	•	•

(1) Für die Wandinstallation.
(2) Fühler für Thermostate AER503IR-TX falls vorhanden.
(3) Fühler für das Thermostat WMT21.
(4) Wandmontage. Wenn die Stromaufnahme des Geräts 0,7 A überschreitet oder wenn mehrere Geräte mit einem einzigen Thermostat verwaltet werden sollen, ist die Platine SIT3 und/oder SIT5 zwingend erforderlich.

Kit 3-Wege-Ventil

Modell	Ver	32	34	42	44	62	64	82	122	124
VHL1 (1)	VL		•		•		•			
VHL124 (1)	VL		•		•		•			
VHL20 (1)	VL									•
VHL2024 (1)	VL									•

(1) Unbedingt erforderliches Zubehör bei 4-Leiter-Anlagen.

Kit 2-Wege-Ventil

Modell	Ver	32	34	42	44	62	64	82	122	124
VHL2 (1)	VL		•		•		•			
VHL22 (1)	VL									•
VHL2224 (1)	VL									•
VHL224 (1)	VL		•		•		•			

(1) Unbedingt erforderliches Zubehör bei 4-Leiter-Anlagen mit variablem Durchsatz.

Ventil-Bausatz für 4-Leiter-Anlage

Modell	Ver	32	34	42	44	62	64	82	122	124
VCFLX4 (1)	VL	•		•		•				

(1) Das Ventil muss über die Bedienelemente gesteuert werden, die für die Kontrollfunktion der Ventile aktiviert sind.

Ausblas- und Ansaugflansch

Modell	Ver	32	34	42	44	62	64	82	122	124
KFL	FCLI,V2,VL	•	•	•	•	•	•			
KFL20	FCLI,V2,VL							•	•	•
KFLD	FCLI,V2,VL	•	•	•	•	•	•			
KFLD20	FCLI,V2,VL							•	•	•

Ummantelung

Modell	Ver	32	34	42	44	62	64	82	122	124
FCLMC10 (1)	FCLI,V2,VL	•	•	•	•	•	•			
FCLMC20 (1)	FCLI,V2,VL							•	•	•
FCLMC20IK (2)	FCLI,V2,VL							•	•	•

(1) Nur mit den Gittern GLL/GLLI kombinierbar
(2) Obligatorisch für die Einheiten mit FCLMC20.

TECHNISCHE LEISTUNGSDATEN

2-Rohr

		FCLI32			FCLI42			FCLI62			FCLI82			FCLI122		
		1	2	3	1	2	4	1	2	4	1	2	4	1	2	4
		L	M	H	L	M	H	L	M	H	L	M	H	L	M	H
Leistungen im Heizleistung 70 °C / 60 °C (1)																
Heizleistung	kW	2,22	2,95	4,00	3,32	4,47	7,34	5,19	6,37	10,49	5,88	8,12	11,88	10,53	14,73	21,75
Wasserdurchsatz Verdampfer	l/h	194	258	350	290	391	642	454	558	918	514	710	1039	921	1289	1903
Druckverlust im System	kPa	4	6	10	6	10	24	12	17	42	7	13	26	11	21	42
Leistungen im Heizleistung 40 °C / 45 °C (2)																
Heizleistung	kW	1,10	1,47	1,98	1,67	2,21	3,64	2,58	3,21	5,21	2,94	4,05	5,90	5,28	7,37	10,80
Wasserdurchsatz Verdampfer	l/h	192	254	345	287	386	633	448	550	905	507	701	1025	909	1271	1877
Druckverlust im System	kPa	4	6	11	5	9	21	10	17	41	7	13	23	12	21	41
Leistungen im Kühlbetrieb 7 °C / 12 °C																
Kühlleistung	kW	1,15	1,46	1,88	1,95	2,52	3,90	2,65	3,19	4,92	2,79	4,04	5,97	5,34	7,47	10,87
Fühlbare Kühlleistung	kW	0,98	1,24	1,50	1,37	1,80	3,11	1,85	2,25	3,75	1,89	2,76	4,17	4,02	5,70	8,34
Wasserdurchsatz Verdampfer	l/h	200	253	327	337	437	679	458	551	856	482	695	1032	921	1292	1893
Druckverlust im System	kPa	4	4	13	7	11	25	12	16	36	7	12	28	10	19	38
Ventilator																
Typ	Typ	Radial			Radial			Radial			Radial			Radial		
Ventilatormotor	Typ	IEC-Ventilatoren			IEC-Ventilatoren			IEC-Ventilatoren			IEC-Ventilatoren			IEC-Ventilatoren		
Anzahl	nr.	1			1			1			1			1		
Luftdurchsatz	m^3/h	300	410	600	260	360	700	380	500	880	460	680	1100	750	1100	1750
Leistungsaufnahme	W	10	13	18	12	16	55	14	20	61	10	14	33	16	33	135
Signal 0-10V	%	42	62	90	34	46	90	40	52	90	38	54	90	38	54	90
Schalldaten Kassetten (3)																
Schallleistungspegel (4)	dB(A)	35,0	38,0	46,0	35,0	38,0	53,0	41,0	47,0	61,0	39,0	43,0	50,0	44,0	50,0	60,0
Schalldruckpegel (5)	dB(A)	26,0	29,0	37,0	26,0	30,0	44,0	32,0	38,0	52,0	30,0	34,0	41,0	35,0	41,0	51,0
Durchmesser der Anschlüsse																
Haupttauscher	Ø	3/4"			3/4"			3/4"			3/4"			3/4"		
Sekundärer Wärmetauscher	Ø	-			-			-			-			-		
Spannungsversorgung																
Spannungsversorgung		230V~50Hz			230V~50Hz			230V~50Hz			230V~50Hz			230V~50Hz		

(1) Raumtemperatur 20 °C T.K.; Wasser (in/out) 70 °C/60 °C
(2) Raumtemperatur 20 °C T.K.; Wasser (in/out) 45 °C/40 °C; EUROVENT
(3) Aermec bestimmt den Schallleistungspegel für Kassetten auf der Grundlage von Messungen, die in Übereinstimmung mit der UNI EN 16583:15 unter Beachtung der Eurovent-Zertifizierung durchgeführt wurden, und der (A-bewertete) Schalldruckpegel wird gemessen in einem Raum mit dem Volumen V=100m3, Einschwingzeit t=0,5s Richtungsfaktor Q=2, Entfernung r=2,5m.
(4) Aermec bestimmt den Wert der Schallleistung aufgrund von durchgeführten Messungen in Einklang mit der Norm UNI EN ISO 16583:15 und unter Beachtung der Eurovent-Zertifizierung.
(5) Durchgeführt wurden, und der (A-bewertete) Schalldruckpegel wird gemessen in einem Raum mit dem Volumen V=100m3, Einschwingzeit t=0,5s Richtungsfaktor Q=2, Entfernung r=2,5m.

4-Rohr

		FCLI34			FCLI44			FCLI64			FCLI124		
		1	2	3	1	2	3	1	2	4	1	2	4
		L	M	H	L	M	H	L	M	H	L	M	H
Leistungen im Heizleistung 65 °C / 55 °C (1)													
Heizleistung	kW	1,70	1,97	2,32	1,70	2,02	2,74	2,05	2,76	3,14	6,46	8,30	11,10
Wasserdurchsatz Verdampfer	l/h	152	171	203	153	178	240	194	219	279	551	727	977
Druckverlust im System	kPa	5	7	9	6	7	12	9	11	19	10	15	25
Leistungen im Kühlbetrieb 7 °C / 12 °C													
Kühlleistung	kW	1,15	1,46	1,88	1,80	2,32	3,59	2,29	2,76	4,25	4,55	6,19	8,67
Fühlbare Kühlleistung	kW	0,98	1,24	1,50	1,26	1,66	2,87	1,59	1,93	3,22	3,35	4,64	6,64
Wasserdurchsatz Verdampfer	l/h	200	253	327	314	396	626	424	510	793	786	1068	1513
Druckverlust im System	kPa	4	7	10	6	10	23	16	23	50	10	20	38
Ventilator													
Typ	Typ	Radial											
Ventilatormotor	Typ	IEC-Ventilatoren											
Anzahl	nr.	1			1			1			1		
Luftdurchsatz	m^3/h	300	410	600	260	360	700	380	500	880	750	1100	1750
Leistungsaufnahme	W	10	13	18	12	16	55	14	20	61	16	33	135
Signal 0-10V	%	42	62	90	34	46	90	40	52	90	38	58	90
Schalldaten Kassetten (2)													
Schallleistungspegel (3)	dB(A)	35,0	38,0	46,0	35,0	39,0	53,0	41,0	47,0	61,0	44,0	52,0	60,0
Schalldruckpegel (4)	dB(A)	26,0	29,0	37,0	26,0	30,0	44,0	32,0	38,0	52,0	35,0	41,0	51,0
Durchmesser der Anschlüsse													
Haupttauscher	Ø	3/4"											
Sekundärer Wärmetauscher	Ø	1/2"											
Spannungsversorgung													
Spannungsversorgung		230V~50Hz											

(1) Raumtemperatur 20 °C T.K.; Wasser (in/out) 65 °C/55 °C; EUROVENT
(2) Aermec bestimmt den Schallleistungspegel für Kassetten auf der Grundlage von Messungen, die in Übereinstimmung mit der UNI EN 16583:15 unter Beachtung der Eurovent-Zertifizierung durchgeführt wurden, und der (A-bewertete) Schalldruckpegel wird gemessen in einem Raum mit dem Volumen V=100m3, Einschwingzeit t=0,5s Richtungsfaktor Q=2, Entfernung r=2,5m.
(3) Aermec bestimmt den Wert der Schallleistung aufgrund von durchgeführten Messungen in Einklang mit der Norm UNI EN ISO 16583:15 und unter Beachtung der Eurovent-Zertifizierung.
(4) Durchgeführt wurden, und der (A-bewertete) Schalldruckpegel wird gemessen in einem Raum mit dem Volumen V=100m3, Einschwingzeit t=0,5s Richtungsfaktor Q=2, Entfernung r=2,5m.

ABMESSUNGEN

Abmessungen FCLI 32 - 34 - 42 - 44 - 62 - 64 con GLFI

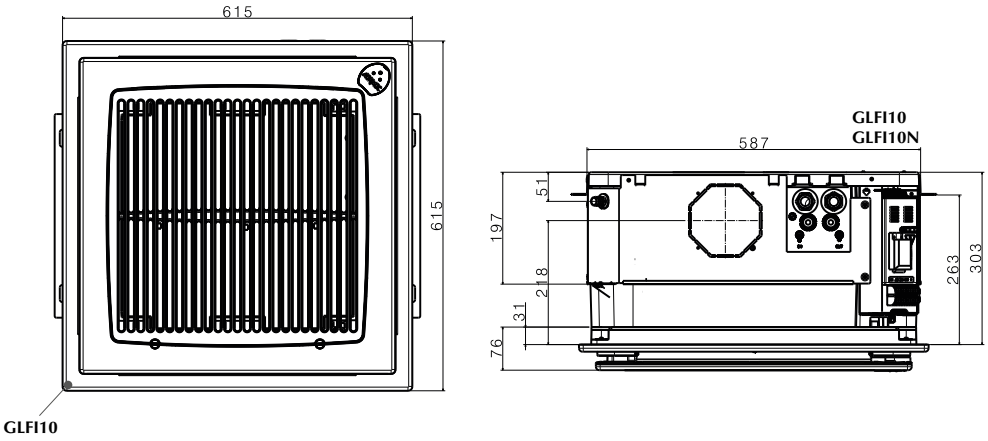

Abmessungen 32 - 34 - 42 - 44 - 62 - 64 con GLLI

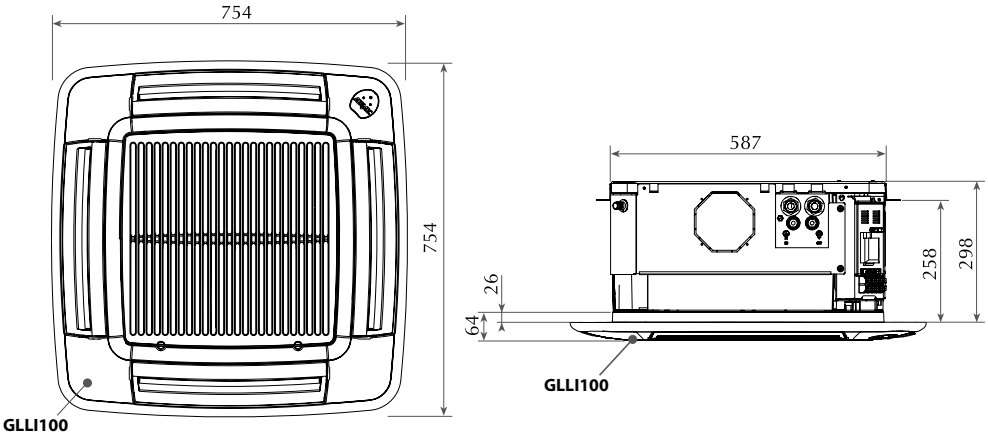

Abmessungen FCLI 82 - 122 - 124 con GLLI

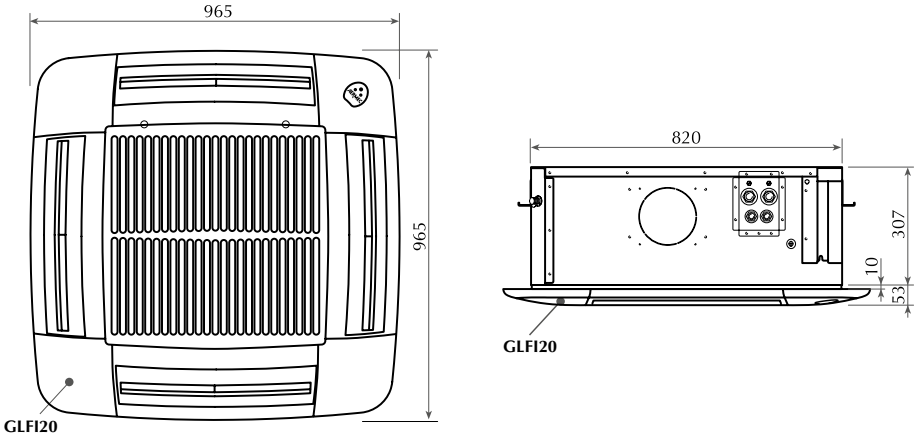

Größe			122	124	32	34	42	44	62	64	82
Abmessungen und gewicht											
	FCLI	kg	36	36	21	21	22	21	22	23	35
Leergewicht	V2	kg	36	36	21	21	21	21	22	23	35
	VL	kg	35	35	20	21	20	21	22	22	34

Aermec behält sich das Recht vor, als notwendig erachtete Änderungen im Sinne einer Verbesserung des Produkts jederzeit auch mit Änderung der technischen Daten vorzunehmen.

Aermec S.p.A.
Via Roma, 996 - 37040 Bevilacqua (VR) - Italia
Tel. 0442633111 - Telefax 044293577
www.aermec.com