VED 030-340

Gebläsekonvektor für die kanalisierte Installation

- **Vertikale und horizontale Installation**
- **Großer Bereich an Nutzförderhöhen**
- **Inspizierbare Lüftungsgruppe**

BESCHREIBUNG

Kanalisierte Gebläsekonvektoren für Heizung, Kühlung und Luftentfeuchtung.
Entwickelt, um die eingestellte Temperatur aufrechtzuerhalten und dabei eine sehr geringe Lärmentwicklung zu gewährleisten.
Kann in jeder 2- oder 4-Rohranlage installiert und mit jedem Wärmegenerator auch für niedrige Temperaturen kombiniert werden.
Die Verfügbarkeit verschiedener Versionen, mit Standard- oder vergrößertem Wärmetauscher, für die horizontale oder vertikale Installation macht die Wahl der optimalen Lösung für jeden Bedarf einfach.

EIGENSCHAFTEN

Gehäusemantel

Gerät für die Inneninstallation.
Aufbau mit innerer Isolierung in Brandschutzklasse 1 und Schutzart IP20.

Lüftungseinheit

Radialventilatoren aus antistatischem Kunststoff mit Ventilatorblätterprofil, das entwickelt wurde, um hohe Durchsätze und Förderhöhen bei gleichzeitiger geringer Schallemission zu erreichen.
Aufgrund ihrer Eigenschaften ermöglichen sie eine Energieeinsparung im Vergleich zu den normalen Ventilatoren.
Sie sind statisch und dynamisch ausgewuchtet und direkt mit der Antriebswelle verbunden.
Der Elektromotor ist einphasig und hat mehrere Geschwindigkeiten (3 auswählbar), er ist auf erschütterungsfesten Halterungen montiert und der Kondensator ist permanent aktiviert.
Abnehmbare Schnecken aus Kunststoff zur einfachen und gründlichen Reinigung.

Lamellenpaket-Wärmetauscher

Das Hauptregister mit Kupferrohren und Aluminiumlamellen verfügt über Gashydraulikanschlüsse mit Innengewinde und ist mit Lüftungsöffnungen ausgestattet.
Der Wärmetauscher ist nicht für den Einsatz in korrosiven Atmosphären oder in Umgebungen geeignet, in denen Korrosion an Aluminium auftreten kann.

■ *Reversible Wasseranschlüsse bei der Installation.*

Luftfilter

Einfach herausnehmbarer und zu reinigender Luftfilter Klasse Coarse 25 %.

Kontrollen und Zubehör

Es gibt ein breitgefächertes Sortiment an Steuerungen und eine sehr große Auswahl an Zubehör für jedes Anlagenerfordernis.
Dem Gerät ist der Zuluftanschluss beigepackt.

ZUBEHÖR

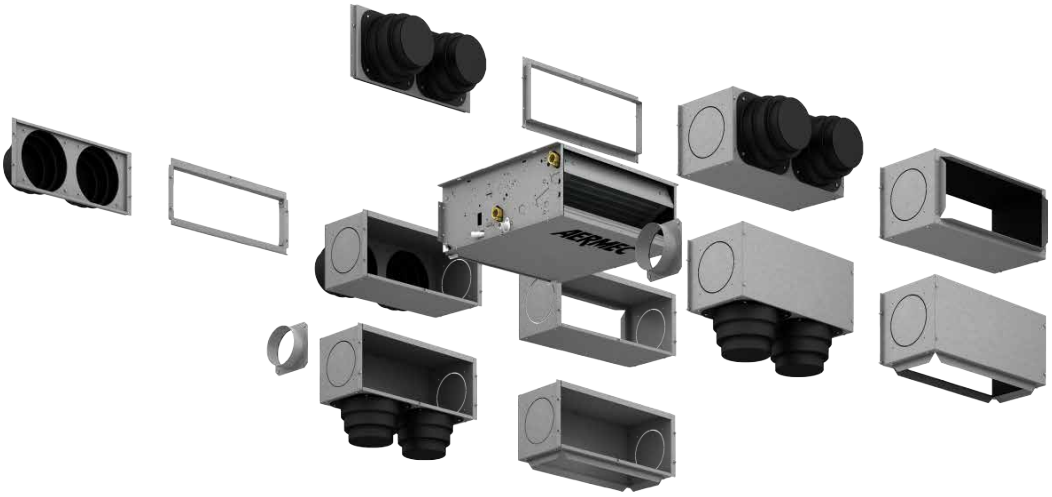

Spezifische Bedientafeln

AER503IR: Thermostat für die Unterputzmontage mit hintergrundbeleuchtetem Display,kapazitiver Tastatur und IR-Empfänger, für die Steuerung von Gebläsekonvektoren mit Asynchron- oder bürstenlosen Motoren. In 2-Rohranlagen kann das Thermostat Standard-Gebläsekonvektoren oder mit elektrischem Widerstand ausgestattete Gebläsekonvektoren, Gebläsekonvektoren mit Luftreinigungsvorrichtungen (Cold Plasma und Entkeimungslampe), mit Heizwand oder mit zwei Luftauslässen FCZ-D (Dualjet) steuern. Außerdem kann es Anlagen mit Heizwänden oder gemischte Anlagen mit Gebläsekonvektoren und Fußbodenheizung steuern. Da es auch über einen IR-Empfänger verfügt, kann es selbst wiederum über die VMF-IR-Fernbedienung gesteuert werden.
PRO503: Wandbox für AER503IR und VMF-E4 Thermostate.
SA5: Kit Lufttemperaturfühler (L = 15 m) mit Kabeldurchführung f. Fühlerhalter.
SIT3: Schnittstellenkarte des Thermostats. Ermöglicht die Erstellung eines Netzes von Gebläsekonvektoren (max. 10), die über eine zentrale Bedientafel gesteuert werden (Umschalter oder Thermostat).steuert die 3 Geschwindigkeiten des Gebläses und muss an jedem Gebläsekonvektor des Netzes installiert werden; empfängt die Befehle vom Umschalter oder von der Karte SIT5. Beim Einbau der Aermec Thermostate ist das Zubehör SIT3 verbindlich, wenn das Sorptionszyklus des Geräts höher als 0,7 A ist..
SIT5: Schnittstellenkarte des Thermostats. Ermöglicht die Erstellung eines Netzes von Gebläsekonvektoren (max. 10), die über eine zentrale Bedientafel gesteuert werden. Steuert die 3 Geschwindigkeiten des Gebläses und bis zu 2 Ventile (4-Leiter-Anlagen); überträgt die Befehle des Thermostats an das Netz der Gebläsekonvektoren.
SW3: Wassertemperaturfühler (L = 2.5 m) für die Kontrolle der Mindest- und Höchsttemperatur, gestattet einen automatischen Saisonwechsel für elektronische Thermostate, die mit wasserseitiger Umschaltung ausgestattet sind.
SW5: Kit Wassertemperaturfühler (L = 15m) mit Fühlerröhrchen, Befestigungsclip und Fühlerhalter für Wärmetauscher.
TX: Wandthermostat für die Steuerung der Gebläsekonvektoren mit 2/4 Rohren, sowohl bei Asynchron- als auch bei bürstenlosen Motoren. Der Thermostat von 2-Rohr-Anlagen kann Standard-Gebläsevektoren oder Gebläsevektoren mit Heizwiderstand, mit Luftreinigungsvorrichtungen, mit Heizplatte oder mit doppelter Zuluft FCZ-D (Dualjet) steuern.
WMT10: Elektronischer Thermostat, weiß, mit Dauerbelüftung oder thermostatgesteuerter Belüftung.
WMT16: Elektromechanischer Thermostat mit thermostatgesteuerter Belüftung.
WMT16CV: Elektromechanischer Thermostat mit Dauerbelüftung.

AerSuite

Die AerSuite-Anwendung ermöglicht die Fernsteuerung der Benutzerschnittstelle DI24 mit ThermostatenVMF-E19/VMF-E19I über Smart Devices mit iOS- und Android-Betriebssystem.
Es handelt sich um eine Anwendung für Smartphones und Tablets, mit der der Benutzer aus der Ferne auf den Betrieb seiner Anlage zugreifen und ihn steuern kann.
Für weitere Informationen zur Verwendung der Anwendung und der verfügbaren Funktionen wird auf die entsprechende Dokumentation auf der Website verwiesen.

Komponenten VMF

DI24: Einbau-Schnittstelle (Box 503) mit 2,4-Zoll-Touchscreen-Display, kompatibel mit den Zubehörteilen VMF-E19, VMF-E19I. Ermöglicht eine präzise und genaue Regulierung und Überwachung der Raumtemperatur; neben dem Zugriff auf und der Interaktion mit den Betriebsinformationen Ihrer Anlage, Parametern und Alarmen können Zeitbereiche festgelegt werden. Dank der integrierten Wi-Fi-Verbindung kann der DI24 in Verbindung mit der AerSuite-App (verfügbar für Android und iOS) auch ferngesteuert werden. Die gesamte Programmierung und ein Großteil der Funktionen werden einfach und intuitiv über die App durchgeführt. Um die Benutzeroberfläche so anzupassen, dass sie perfekt zum Stil jedes Hauses passt, ist der DI24 mit den Schaltplatten der führenden Marken auf dem Markt kompatibel. Für weitere Informationen verweisen wir auf unsere Dokumentation; dennoch ist eine separate Platte mit ihrer grafitgrauen Unterstützung (DI24CP) ebenfalls im Katalog erhältlich.
VMF-E19: Thermostat, an der Seite des Gebläsekonvektors zu befestigen, serienmäßig mit Luft- und Wassertemperaturfühler ausgestattet.
VMF-E3: Benutzerschnittstelle für Wandinstallation, zu kombinieren mit dem Zubehör VMF-E19, VMF-E19I, den Gittern GLF_N/M und GLL_N und steuerbar über VMF-IR-Bedienelement.
VMF-E4DX: Schnittstelle für Wandmontage. Frontblende in Grau PANTONE 425C (METAL).
VMF-E4X: Schnittstelle für Wandmontage. Frontblende in Hellgrau PANTONE COOL GRAY 1C.
VMF-IO: Verwalten Sie das Gerät ausschließlich über ein zentrales VMF-Bedienfeld ohne Flächenbedienfeld.
VMF-IR: Benutzerschnittstelle kompatibel mit dem Thermostat AER503IR, VMF-E3 und allen Gittern von mit dem VMF-System kompatiblen Kassettenklimageräten mit IR-Empfänger.
VMF-SIT3V: Relais-Schnittstellenkarte. Obligatorisches Zubehör bei Einheiten mit einer Motorstromaufnahme von mehr als 0,7 A. Die Relais-Schnittstellenkarte ist mit einer 2A-Sicherung zum Schutz des Gebläsekonvektors ausgestattet. Falls der Gebläsekonvektor mehr als 2 A und bis zu 4 A Strom aufnimmt, muss die eingebaute Sicherung durch die im Lieferumfang enthaltene für 4A ersetzt werden.
VMF-SW: Wasserfühler (L = 2.5m) als eventueller Ersatz für den Fühler, der serienmäßig den Thermostaten VMF-E19 und VMF-E19I beigepackt ist, für die Installation vor dem Ventil.

VMF-SW1: Zusätzlicher Wasserfühler (L = 2.5m) zur eventuellen Verwendung bei 4-Rohranlagen mit den Thermostaten VMF-E19 und VMF-E19I für die Kontrolle der Höchsttemperatur im Kühlungsbereich
VMHI: Das VMHI-Panel kann als Benutzerschnittstelle für VMF-E19/E19I-Thermostate, GLFxN/M- oder GLLxN-Netze oder als Schnittstelle für das MZC-System verwendet werden. Die Funktionsweise, die von der Benutzerschnittstelle ausgeübt werden soll, wird durch die korrekte Parametrierung derselben und durch die Einhaltung der elektrischen Verbindungen zwischen der Schnittstelle und dem Thermostat oder zwischen der Schnittstelle und dem Plenum festgelegt.

Ventile und zusätzliches Wasserregister

BV: Einrehiges Heizwasser Register.
VCF_X: 3-Wege-Ventil-Bausatz für den Einbau in 4-Rohr-Anlagen von Gebläsekonvektoren mit Einzelwärmetauscher und mit links gelegenen Hydraulikanschlüssen. Der Bausatz besteht aus 2 isolierten 3-Wege-Ventilen und 4 Anschlüssen mit elektrothermischen Antrieben, Isolierschalen für die Ventile und zugehörigen Wasserversorgungskomponenten. Versorgung 230V. Hydraulikanschlüsse: Ventilkörper Ø G 3/4" Stift; Verbindungsrohre ventilseitig Ø G 3/4" Buchse; Verbindungsrohre geräteseitig Ø G 3/4" Stift.
VCF41 - 42 - 43 - für Haupttauscher: Satz 3-Wege-Motorventil für Hauptregister. Der Bausatz, der aus einem Ventil Isoliermantel, einem Stellantrieb und den entsprechenden Wasseranschlüssen besteht, eignet sich für die Installation an Gebläsekonvektoren mit Anschlüssen an der rechten oder linken Seite. Wenn das Ventil mit der Kondensatwanne BCZ5 oder BCZ6 kombiniert wird, kann der Isoliermantel abgenommen werden, um einen besseren Sitz zu ermöglichen.
VCF44 - 45 - für sekundärer Wärmetauscher: Kit motorbetriebenes 3-Wege-Ventil für Sekundärwärmetauscher. Der Kit besteht aus einem Ventil mit Isoliermantel, dem Antrieb und dem Zubehör für den Hydraulikanschluss. Geeignet für die Installation an Gebläsekonvektoren mit Hydraulikanschlüssen sowohl rechts als auch links.
VCFD: Satz motorisiertes 2-Wege-Ventil ohne isolierende Hülle, kann am Haupt- oder Zweitregister oder an jedem Nur-Heizregister installiert werden. Der Satz besteht aus einem Ventil, dem Stellglied und den entsprechenden Wasseranschlüssen. Es kann sowohl an Gebläsekonvektoren mit Anschlüssen rechts als auch mit Anschlüssen links montiert werden.
VJP: Außerhalb der Einheit zu installierendes kombiniertes Regel- und Ausgleichsventil für 2- und 4-Leiter-Anlagen, der Lieferumfang enthält keine Anschlussstücke und Wasserversorgungskomponenten. Das Ventil sorgt für einen konstanten Wasserdurchsatz im Gerät, innerhalb seines Betriebsbereichs.

Installationszubehör

AMP: Kit für hängende Montage
BCZ: Kondensatwanne. Wenn eine Kondensatwanne vom Typ BCZ5 oder BCZ6 vorhanden ist, ist auch ein das Ventil VCZ bzw. VCF vorgesehen, kann der Isoliermantel abgenommen werden, um einen besseren Sitz zu ermöglichen.
DSC: Kit für den Kondensatablauf.

Saugzubehör

GA: Ansauggitter mit festen Lamellen.
GA_Z: Ansauggitter mit festen Lamellen in der Farbe RAL 9003.
GAF: Ansauggitter mit Luftfilter und mit festen Lamellen.
GAF_Z: Ansauggitter mit Luftfilter und mit festen Lamellen in der Farbe RAL 9003.
SE_X: Manuell zu steuernde Außenluftklappe.
RDA_V: Gerader Ansauganschluss mit rechteckigem Flansch.
RDA_C: Gerader Ansauganschluss mit Rundflanschen.
RPA_V: Ansaugplenum mit rechteckigem Flansch, beide Flanken haben ein vorgestanztes rundes Element Ø 150 mm, das sich entfernen lässt.
PA_V: Ansaugplenum mit Rundflanschen aus Kunststoff, beide Flanken haben ein vorgestanztes rundes Element Ø 150 mm, das sich entfernen lässt.

Zubehör für die Zuluft

MZC: Plenum mit motorisierten Luftklappen.
MZCAC: Die Elektrische Anlage für den Anschluss des Plenums MZC an einen Gebläsekonvektor mit Asynchronmotor ist obligatorisch.
MZCACV: Elektrische Anlage mit Schnittstellenplatine Relais. Obligatorisches Zubehör an den Einheiten, deren Motor eine Stromaufnahme von 0,7 A übersteigt. Die Schnittstellenplatine Relais ist mit einer 2A-Sicherung zum Schutz des Gebläsekonvektors ausgestattet. Wenn der Gebläsekonvektor mehr als 2A und bis 4A Strom aufnimmt muss die Sicherung in deren Inneren durch die mitgelieferte 4A-Sicherung ersetzt werden.
GM: Ausblasgitter mit schwenkbaren Lamellen.
GM_Z: Luftauslassgitter mit festen Lamellen in der Farbe RAL 9003.
PM_V: Zuluftplenum innen isoliert, mit Rundflanschen, beide Flanken haben ein vorgestanztes rundes Element Ø 150 mm, das sich entfernen lässt.
RPM_V: Zuluftplenum, innen isoliert, mit rechteckigem Flansch. Beide Flanken haben ein vorgestanztes rundes Element Ø 150 mm, das sich entfernen lässt.
RDM_C: Gerader Zuluftanschluss, innen isoliert, mit Rundflanschen.
RDM_V: Gerader Zuluftanschluss aus verzinktem Blech.
KFV: Rundflansch-Bausatz für Plenum

EIGNUNGSTABELLE DES ZUBEHÖRS

Spezifische Bedientafeln und Zubehör

Modell	Ver	030	040	130	140	230	240	330	340
AER503IR (1)	.	•	•	•	•	•	•	•	•
PRO503	.	•	•	•	•	•	•	•	•
SA5 (2)	.	•	•	•	•	•	•	•	•
SIT3 (3)	.	•	•	•	•	•	•	•	•
SIT5 (4)	.	•	•	•	•	•	•	•	•
SW3 (2)	.	•	•	•	•	•	•	•	•
SW5 (2)	.	•	•	•	•	•	•	•	•
TX (5)	.	•	•	•	•	•	•	•	•
WMT10 (5)	.	•	•	•	•	•	•	•	•
WMT16 (5)	.	•	•	•	•	•	•	•	•
WMT16CV (5)	.	•	•	•	•	•	•	•	•

(1) Für die Wandinstallation.
(2) Fühler für Thermostate AER503IR-TX falls vorhanden.
(3) Platinen für Thermostate AER503IR-TX falls vorhanden. Zu installieren, falls die Stromaufnahme des Geräts 0,7 Ampere überschreitet.
(4) Platinen für Thermostate AER503IR-TX falls vorhanden.
(5) Wandmontage. Wenn die Stromaufnahme des Geräts 0,7 A überschreitet oder wenn mehrere Geräte mit einem einzigen Thermostat verwaltet werden sollen, ist die Platine SIT3 und/oder SIT5 zwingend erforderlich.

VMF-System

Modell	Ver	030	040	130	140	230	240	330	340
DI24	.	•	•	•	•	•	•	•	•
VMF-E19 (1)	.	•	•	•	•	•	•	•	•
VMF-E3	.	•	•	•	•	•	•	•	•
VMF-E4DX	.	•	•	•	•	•	•	•	•
VMF-E4X	.	•	•	•	•	•	•	•	•
VMF-IO	.	•	•	•	•	•	•	•	•
VMF-IR	.	•	•	•	•	•	•	•	•
VMF-SIT3V (2)	.							•	•
VMF-SW	.	•	•	•	•	•	•	•	•
VMF-SW1	.	•	•	•	•	•	•	•	•
VMHI	.	•	•	•	•	•	•	•	•

(1) Es ist auch das Zubehör VMF-SIT3V vorzusehen, wenn die Stromaufnahme des Geräts 0,7 Ampere überschreitet.
(2) Für die Auswahl die gesamte Dokumentation von Thermostat und Gebläsekonvektor einsehen.

Sekundärwärmetauscher (nur Heizregister)

Ver	030	040	130	140	230	240	330	340
.	BV030 (1)	-	BV130 (1)	-	BV230 (1)	-	BV162 (1)	-

(1) Nicht erhältlich für die Baugrößen mit vergrößertem Hauptwärmetauscher.
Dieses Zubehör kann nicht auf den mit „-“ gekennzeichneten Konfigurationen montiert werden

Wasserventile

Ventilkit für 4-Leiter-Systeme mit Standardwärmetauscher

Zubehör	VED030	VED040	VED130	VED140	VED230	VED240	VED330	VED340
VCF3X4L	•	•	•		•		•	•
VCF3X4LS				•		•		
VCF3X4R	•	•	•		•		•	•
VCF3X4RS				•		•		

Kit 3-Wege-Ventil

	VED030	VED040	VED130	VED140	VED230	VED240	VED330	VED340
Kit 3-Wege-Ventil								
Haupttauscher	VCF43-VCF4324	VCF43-VCF4324	VCF43-VCF4324	VCF43S-VCF4324S	VCF43-VCF4324	VCF43S-VCF4324S	VCF43-VCF4324	VCF43-VCF4324
Sekundärwärmetauscher "BV"	VCF45-VCF4524	-	VCF45-VFC4524	-	VCF45-VCF4524	-	VCF45-VCF4524	-

VCF43 - 45 230V-Versorgung - VCF4324-4524 24V-Versorgung - Hydraulikanschlüsse Ø 3/4"

Kit 2-Wege-Ventil

	VED030	VED040	VED130	VED140	VED230	VED240	VED330	VED340
Kit 2-Wege-Ventil								
Haupttauscher	VCFD3-VCFD324	VCFD3-VCFD324	VCFD3-VCFD324	VCFD2-VCFD224	VCFD3-VCFD324	VCFD2-VCFD224	VCFD3-VCFD324	VCFD3-VCFD324
Sekundärwärmetauscher "BV"	VCFD4-VCFD424	-	VCFD4-VCFD424	-	VCFD4-VCFD424	-	VCFD4-VCFD424	-

VCFD3 230V-Versorgung, VCFD324 24V-Versorgung - Hydraulikanschlüsse Ø 3/4"
VCFD4 Stromversorgung 230V, VCFD424 Stromversorgung 24V - Wasseranschlüsse Ø 1/2"; Für Nur-Heizregister BV.

Kombiventil Einstellung Ausgleich Kühlseite

Zubehör	VED030	VED040	VED130	VED140	VED230	VED240	VED330	VED340
VJP060	•	•	•	•				
VJP060M	•	•	•	•				
VJP090					•	•	•	•
VJP090M					•	•	•	•
VJP150							•	•
VJP150M							•	•

Installationszubehör

Zubehör	VED030	VED040	VED130	VED140	VED230	VED240	VED330	VED340
AMP	•	•	•	•	•	•	•	•

Kondensatwannen

Zubehör	VED030	VED040	VED130	VED140	VED230	VED240	VED330	VED340
BCZ4	•	•	•	•	•	•	•	•
BCZ6	•	•	•	•	•	•	•	•

Zubehör	VED030	VED040	VED130	VED140	VED230	VED240	VED330	VED340
BC9	•	•	•	•	•	•	•	•

BCZ4 Für vertikale Installation.
BCZ6 Für horizontale Installation.
BC9 Für horizontale Installation.

Kondensathebeeinrichtung

Zubehör	VED030	VED040	VED130	VED140	VED230	VED240	VED330	VED340
DSC4	•	•	•	•	•	•	•	•
DSCZ4	•	•	•	•	•	•	•	•

Saugzubehör

Ansauggitter

Ver	030	040	130	140	230	240	330	340
.	GA22	GA22	GA32	GA32	GA42	GA42	GA62	GA62

Ansauggitter

Modell	Ver	030	040	130	140	230	240	330	340
GA100Z (1)	.	•							
GA200Z (1)	.		•						
GA300Z (1)	.			•	•				
GA400Z (1)	.					•	•		
GA600Z (1)	.							•	•

(1) Für die Verwendung der nachfolgenden Zubehörteile ist ein Anschlusskanal erforderlich, der vom Anwender gemäß dem Abstand zwischen dem Gerätestandort und der Position der Ansaug- bzw. Ausblasgitter anzufertigen ist. Eine direkte Kopplung der Gitter an das Gerät ist nicht möglich.

Ansauggitter mit Filter und mit festen Lamellen.

Ver	030	040	130	140	230	240	330	340
.	GAF22	GAF22	GAF32	GAF32	GAF42	GAF42	GAF62	GAF62

Ansauggitter mit Filter und mit festen Lamellen.

Ver	030	040	130	140	230	240	330	340
.	GAF200Z (1)	GAF200Z (1)	GAF300Z (1)	GAF300Z (1)	GAF400Z (1)	GAF400Z (1)	GAF600Z (1)	GAF600Z (1)

(1) Für die Verwendung der nachfolgenden Zubehörteile ist ein Anschlusskanal erforderlich, der vom Anwender gemäß dem Abstand zwischen dem Gerätestandort und der Position der Ansaug- bzw. Ausblasgitter anzufertigen ist. Eine direkte Kopplung der Gitter an das Gerät ist nicht möglich.

Manuell zu steuernde Außenluftklappe

Ver	030	040	130	140	230	240	330	340
.	SE20X	SE20X	SE30X	SE30X	SE40X	SE40X	SE80X	SE80X

Gerader Ansauganschluss mit rechteckigem Flansch

Ver	030	040	130	140	230	240	330	340
.	RDA000V	RDA000V	RDA100V	RDA100V	RDA200V	RDA200V	RDA300V	RDA300V

Gerader Ansauganschluss mit Rundflanschen

Ver	030	040	130	140	230	240	330	340
.	RDAC000V	RDAC000V	RDAC100V	RDAC100V	RDAC200V	RDAC200V	RDAC300V	RDAC300V

Ansaugplenum mit rechteckigem Flansch

Ver	030	040	130	140	230	240	330	340
.	RPA000V	RPA000V	RPA100V	RPA100V	RPA200V	RPA200V	RPA300V	RPA300V

Ansaugplenum mit runden Flanschen

Ver	030	040	130	140	230	240	330	340
.	PA000V	PA000V	PA100V	PA100V	PA200V	PA200V	PA300V	PA300V

Zubehör für die Zuluft

Plenum mit motorisierten Luftklappen

Ver	030	040	130	140	230	240	330	340
.	MZC220	MZC220	MZC320	MZC320	MZC530	MZC530	MZC830	MZC830

Elektrische Anlage mit Relais

Ver	030	040	130	140	230	240	330	340
.	MZCACV (1)	MZCACV (1)	MZCACV (1)	MZCACV (1)	MZCACV (1)	MZCACV (1)	MZCACV (1)	MZCACV (1)

(1) MZCACV muss vorgesehen werden, wenn die Stromaufnahme des Geräts in Kombination mit dem Zubehör MZC 0,7 Ampere überschreitet.

Elektrisches System

Ver	030	040	130	140	230	240	330	340
.	MZCAC	MZCAC	MZCAC	MZCAC	MZCAC	MZCAC	MZCAC	MZCAC

Ausblasgitter mit schwenkbaren Lamellen

Ver	030	040	130	140	230	240	330	340
.	GM22	GM22	GM32	GM32	GM42	GM42	GM62	GM62

Ausblasgitter mit schwenkbaren Lamellen

Ver	030	040	130	140	230	240	330	340
.	GM200Z (1)	GM200Z (1)	GM300Z (1)	GM300Z (1)	GM400Z (1)	GM400Z (1)	GM600Z (1)	GM600Z (1)

(1) Für die Verwendung der nachfolgenden Zubehörteile ist ein Anschlusskanal erforderlich, der vom Anwender gemäß dem Abstand zwischen dem Gerätestandort und der Position der Ansaug- bzw. Ausblasgitter anzufertigen ist. Eine direkte Kopplung der Gitter an das Gerät ist nicht möglich.

Zuluftplenum, innen isoliert, mit Rundflanschen.

Ver	030	040	130	140	230	240	330	340
.	PM000V	PM000V	PM100V	PM100V	PM200V	PM200V	PM300V	PM300V

Zuluftplenum, innen isoliert, mit rechteckigem Flansch

Ver	030	040	130	140	230	240	330	340
.	RPM000V	RPM000V	RPM100V	RPM100V	RPM200V	RPM200V	RPM300V	RPM300V

Gerader Zuluftanschluss, innen isoliert, mit Rundflanschen

Ver	030	040	130	140	230	240	330	340
.	RDMC000V	RDMC000V	RDMC100V	RDMC100V	RDMC200V	RDMC200V	RDMC300V	RDMC300V

Gerader Abflussanschluss

Ver	030	040	130	140	230	240	330	340
.	RDM000V	RDM000V	RDM100V	RDM100V	RDM200V	RDM200V	RDM300V	RDM300V

Rundflansch-Bausatz für Plenum

Zubehör	VED030	VED040	VED130	VED140	VED230	VED240	VED330	VED340
KFV10	•	•	•	•	•	•	•	•

TECHNISCHE LEISTUNGSDATEN

2-Rohr

		VED030			VED040			VED130			VED140			VED230			VED240			VED330			VED340		
		1	4	6	1	4	6	1	4	6	1	4	6	1	3	6	1	3	6	1	3	7	1	3	7
		L	M	H	L	M	H	L	M	H	L	M	H	L	M	H	L	M	H	L	M	H	L	M	H
Leistungen im Heizleistung 70 °C / 60 °C (1)																									
Heizleistung	kW	1,82	3,37	3,69	2,37	3,57	3,92	4,40	5,83	6,29	4,52	6,09	6,58	5,35	6,50	7,16	5,80	7,14	7,91	7,81	9,34	10,51	8,31	10,02	10,95
Wasserdurchsatz Verdampfer	l/h	160	296	323	207	313	343	386	512	552	396	534	577	469	570	628	509	626	694	685	819	921	729	878	960
Druckverlust im System	kPa	3	7	9	4	10	12	13	22	26	9	16	18	27	30	37	18	26	32	9	13	16	22	28	32
Leistungen im Heizleistung 40 °C / 45 °C (2)																									
Heizleistung	kW	0,90	1,67	1,83	1,18	1,77	1,94	2,18	2,90	3,12	2,24	3,02	3,27	2,66	3,23	3,56	2,88	3,55	3,93	3,88	4,64	5,22	3,98	4,98	5,44
Wasserdurchsatz Verdampfer	l/h	157	291	318	204	208	338	380	504	543	390	526	568	462	561	618	501	616	683	674	807	907	718	865	945
Druckverlust im System	kPa	3	8	9	5	11	13	15	24	28	10	16	19	26	29	36	18	27	32	10	14	17	13	20	23
Leistungen im Kühlbetrieb 7 °C / 12 °C																									
Kühlleistung	kW	0,97	1,41	1,56	1,10	1,68	1,84	2,05	2,74	2,91	2,24	3,00	3,22	2,55	3,07	3,33	2,86	3,57	3,93	3,62	4,35	4,90	3,92	4,72	5,26
Fühlbare Kühlleistung	kW	0,73	1,07	1,18	0,79	1,19	1,29	1,41	1,89	2,01	1,58	2,14	2,30	1,96	2,38	2,61	2,16	2,65	2,92	2,74	3,26	3,63	2,89	3,50	3,89
Wasserdurchsatz Verdampfer	l/h	170	250	279	193	296	327	358	480	515	390	525	566	445	538	588	499	624	691	633	760	860	685	824	922
Druckverlust im System	kPa	3	7	9	5	12	14	15	27	31	11	20	23	25	36	44	16	31	37	10	14	18	16	21	26
Ventilator																									
Typ	Typ	Radial																							
Ventilatormotor	Typ	Asynchron																							
Anzahl	nr.	1			1			2			2			2			2			3			3		
Luftdurchsatz	m^3/h	161	256	285	160	249	277	287	397	433	280	386	420	417	524	590	406	509	570	572	704	805	563	685	775
Statischer Nutzdruck	Pa	21	50	61	21	50	61	26	50	60	26	50	60	32	50	64	32	50	63	33	50	66	34	50	64
Leistungsaufnahme	W	23	38	59	23	38	58	34	53	76	34	52	75	43	57	93	43	57	92	63	75	104	63	74	107
Elektrische Anschlüsse		V1	V4	V6	V1	V4	V6	V1	V4	V6	V1	V4	V6	V1	V3	V6	V1	V3	V6	V1	V3	V7	V1	V3	V7
Schalldaten Gebläsekonvektoren für Kanalinstallation (3)																									
Schallleistungspegel (inlet+radiated)	dB(A)	44,0	52,0	54,0	44,0	52,0	54,0	47,0	53,0	55,0	47,0	53,0	55,0	49,0	54,0	57,0	49,0	54,0	57,0	49,0	55,0	58,0	49,0	55,0	58,0
Schallleistungspegel (outlet)	dB(A)	40,0	48,0	50,0	40,0	48,0	50,0	42,0	48,0	50,0	42,0	48,0	50,0	44,0	49,0	52,0	44,0	49,0	52,0	45,0	51,0	54,0	45,0	51,0	54,0
Lamellenpaket-Wärmetauscher																									
Wassermenge Hauptwärmetauscher	l	0,7			1,0			1,1			1,5			1,5			2,1			1,8			2,3		
Durchmesser der Anschlüsse																									
Haupttauscher	Ø	3/4"																							
Spannungsversorgung																									
Spannungsversorgung		230V~50Hz																							

(1) Raumtemperatur 20 °C T.K.; Wasser (in/out) 70 °C/60 °C
(2) Raumtemperatur 20 °C T.K.; Wasser (in/out) 45 °C/40 °C; EUROVENT
(3) Aermec bestimmt den Wert der Schallleistung aufgrund von durchgeführten Messungen in Einklang mit der Norm UNI EN ISO 16583:15 und unter Beachtung der Eurovent-Zertifizierung.

ABMESSUNGEN

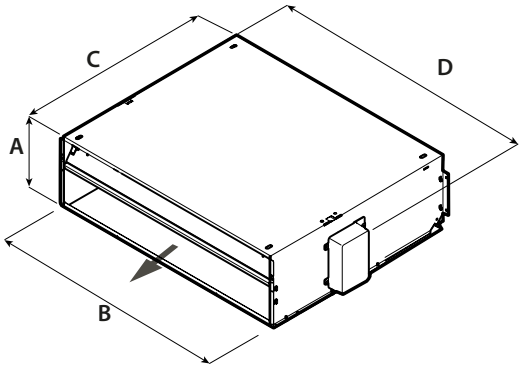

		VED030	VED040	VED130	VED140	VED230	VED240	VED330	VED340
Abmessungen und gewicht									
A	mm	217	217	217	217	217	217	217	217
B	mm	550	550	781	781	1001	1001	1122	1122
C	mm	560	560	560	560	560	560	560	560
D	mm	576	576	807	807	1027	1027	1148	1148

Aermec behält sich das Recht vor, als notwendig erachtete Änderungen im Sinne einer Verbesserung des Produkts jederzeit auch mit Änderung der technischen Daten vorzunehmen.

Aermec S.p.A.
Via Roma, 996 - 37040 Bevilacqua (VR) - Italia
Tel. 0442633111 - Telefax 044293577
www.aermec.com