ANL 021H -203H

Bomba de calor reversible condensada por aire

Potencia frigorífica 5,7 ÷ 49,1 kW – Potencia térmica 6,2 ÷ 43,3 kW

- **Posibilidad de producir agua caliente sanitaria**
- **Dimensiones compactas**
- **Instalación fácil y rápida**

DESCRIPCIÓN

Bomba de calor reversible condensada por aire para sistemas de climatización con producción de agua refrigerada para enfriar los ambientes y de agua caliente para la calefacción de los espacios y/o la producción de agua caliente sanitaria (A.C.S); su utilización es indicada para los pequeños y medios usuarios. Equipada con compresores scroll, ventiladores axiales, baterías externas de cobre con aletas de aluminio, intercambiador de placas del lado de la instalación. El bastidor, la estructura y los paneles son de acero galvanizado tratado con pinturas de poliéster RAL 9003.

VERSIONES

° Estándar
A Con acumulación y bomba
N Con bomba aumentada
P Con bomba
Q Con acumulación y bomba aumentada

CARACTERÍSTICAS

Campo de funcionamiento

Funcionamiento con carga completa hasta 46 °C de temperatura aire externa con la posibilidad de producir agua refrigerada hasta a -10°C, en funcionamiento en frío (Consultar más detalles en la documentación técnica).

Versiones con kit hidrónico integrado

El kit hidrónico integrado incluye los principales componentes hidráulicos; está disponible en diferentes configuraciones para obtener también una solución que ofrezca un ahorro económico y que favorezca la instalación final.

Ventilador inverter

Ventiladores con inverter tamaño de 031 a tamaño 091 en todas las versiones.

■ *Estos tamaños no llevan el accesorio DCPX.*

Doble válvula termostática mecánica

Con configurador también es posible escoger la opción **"W"** doble válvula termostática mecánica para bajas temperaturas.
El uso de dos válvulas electrónicas en paralelo garantiza un control preciso y eficaz en un amplio rango de funcionamiento. De ahí la posibilidad de producir agua refrigerada de -10 °C a +18 °C.

■ *La opción solo está disponible para los tamaños del 051 al 091 en las versiones °-A-Q y del tamaño 103 al 203, en todas las versiones.*

CONTROL MODUCONTROL

El panel de control de la unidad permite una rápida configuración de los parámetros de funcionamiento de la máquina y su visualización. El display está formado por 4 cifras y varios leds para la indicación del tipo de funcionamiento, la visualización de los parámetros configurados y de las alarmas que pudieran intervenir. En la tarjeta se memorizan todas las configuraciones por defecto y las eventuales modificaciones.

ACCESORIOS

AERBAC-MODU: Interfaz de comunicación Ethernet para protocolos Bacnet/IP, Modbus TCP/IP, SNMP. El accesorio se suministra junto con la unidad y debe instalarse en el cuadro eléctrico exterior.
AERLINK: Aerlink es una pasarela WiFi con puerto serie RS485 que permite a una amplia gama de productos Aermec (bombas de calor/enfriadoras/controladores de sistema), equipados con esta interfaz, conectarse de forma fácil y segura a una red WiFi. Funcionando a la vez como punto de acceso (AP access point) y como cliente (WiFi Station), puede conectarse a un único generador o centralizador de sistema, permitiendo integrarlos fácilmente en cualquier red. Gracias a las aplicaciones AerApp y AerPlants, utilizables en las plataformas Android e iOS, es posible hacer intuitiva y sencilla la gestión remota de los sistemas de climatización Aermec.
MODU-485BL: Interfaz RS-485 para sistemas de super-visión con protocolo MODBUS.
MULTICONTROL: Permite controlar simultáneamen-te varias unidades (hasta 4), colocado en una misma instalación.
PR3: Panel remoto simplificado. Permite ejecutar los controles básicos de la unidad con indicación de las alarmas. Mando a distancia de hasta 150 m. con cable blindado.
SDHW: Sonda de agua sanitaria. Para ser utilizado en presencia de un tanque de acumulación para regular el agua producida.
SGD: Expansión electrónica que permite conectarse a la instalación fotovoltaica y a las bombas de calor para acumular calor en el depósito de A.C.S., o en la instalación de calentamiento, durante la fase de producción del fotovoltaico y de abandonarla en los momentos de mayor solicitud de calor.

SPLW: Sonda agua para instalación. En la mayor parte de los casos, basta con utilizar las sondas suministradas en dotación con cada enfriadora/bomba de calor. En caso de que haya un único colector de partida/retorno, se puede utilizar dicha sonda para regular la temperatura en el agua común de los chiller conectados al colector o, simplemente, para leer los datos.
VMF-CRP: Módulo accesorio para el control de calderas, recuperadores y bombas (si está asociado a los paneles VMF-E5/RCC); si está asociado al panel VMF-E6, los módulos VMF-CRP podrán controlar los recuperadores, RAS, caldera, gestión sanitaria, control I/O, bombas.
PR4: Panel remoto con pantalla LCD y teclado táctil que permite realizar los controles básicos, la programación de franjas horarias y la señalización de alarmas de una sola unidad.

■ *Para la instalación del panel remoto PR4, la interfaz de comunicación MODU-485BL es indispensable.*

DCPX: Dispositivo para el control de la temperatura de condensación, con modulación continua de la velocidad de los ventiladores mediante transductor de presión.
VT: Soportes antivibración.
BDX: Bandeja de recogida.

ACCESORIOS MONTADOS DE FÁBRICA

DRE: Dispositivo electrónico para reducir la corriente de arranque.
RA: Resistencia eléctrica antihielo para el contenedor de acumulación.
KR: Resistencia eléctrica antihielo para el intercambiador de calor de placas.
KRB: Kit de resistencia eléctrica antihielo para base.

COMPATIBILIDAD CON EL SISTEMA VMF

Para mayor información acerca del sistema VMF, remitirse a la documentación específica.

COMPATIBILIDAD ACCESORIOS

Modelo	Ver	021	026	031	041	051	071	081	091	103	153	203
AERBAC-MODU	°,A,P	•	•	•	•	•	•	•	•	•	•	•
	N									•	•	•
	Q					•	•	•	•	•	•	•
AERLINK	°,A,P	•	•	•	•	•	•	•	•	•	•	•
	N									•	•	•
	Q					•	•	•	•	•	•	•
MODU-485BL	°,A,P	•	•	•	•	•	•	•	•	•	•	•
	N									•	•	•
	Q					•	•	•	•	•	•	•
MULTICONTROL	°,A,P	•	•	•	•	•	•	•	•	•	•	•
	N									•	•	•
	Q					•	•	•	•	•	•	•
PR3	°,A,P	•	•	•	•	•	•	•	•	•	•	•
	N									•	•	•
	Q					•	•	•	•	•	•	•
SDHW (1)	°,A,P	•	•	•	•	•	•	•	•	•	•	•
	N									•	•	•
	Q					•	•	•	•	•	•	•
SGD	°,A,P	•	•	•	•	•	•	•	•	•	•	•
	N									•	•	•
	Q					•	•	•	•	•	•	•
SPLW (2)	°,A,P	•	•	•	•	•	•	•	•	•	•	•
	N									•	•	•
	Q					•	•	•	•	•	•	•
VMF-CRP	°,A,P	•	•	•	•	•	•	•	•	•	•	•
	N									•	•	•
	Q					•	•	•	•	•	•	•

(1) Sonda requerida por MULTICONTROL para administrar el sistema de agua caliente sanitaria.
(2) Sonda exigida por el MULTICONTROL para manejar el circuito secundario de la instalación.

Panel remoto

Modelo	Ver	021	026	031	041	051	071	081	091	103	153	203
PR4	°,A,P	•	•	•	•	•	•	•	•	•	•	•
	N									•	•	•
	Q					•	•	•	•	•	•	•

Para la instalación del panel remoto PR4, la interfaz de comunicación MODU-485BL es indispensable.

DCPX: control de la temperatura de condensación

Ver	021	026	031	041	051	071	081	091	103	153	203
°, A, P	DCPX51	DCPX51	-	-	-	-	-	-	DCPX53	DCPX53	DCPX53
Q	-	-	-	-	-	-	-	-	DCPX53	DCPX53	DCPX53

El accesorio no puede ser instaldo en las configuraciones indicadas con –

Soportes anti vibración

Ver	021	026	031	041	051	071	081	091	103	153	203
°, P	VT9	VT9	VT9	VT9	VT9	VT9	VT9	VT9	VT15	VT15	VT15
A	VT9	VT9	VT9	VT9	VT15	VT15	VT15	VT15	VT15	VT15	VT15
N	-	-	-	-	-	-	-	-	VT15	VT15	VT15
Q	-	-	-	-	VT15	VT15	VT15	VT15	VT15	VT15	VT15

Bandeja de recogida de la condensación

Ver	021	026	031	041	051	071	081	091	103	153	203
°, P	BDX5	BDX5	BDX5	BDX5	BDX5	BDX5	BDX5	BDX5	-	-	-
A	BDX5	BDX5	BDX5	BDX5	BDX6	BDX6	BDX6	BDX6	-	-	-
Q	-	-	-	-	BDX6	BDX6	BDX6	BDX6	-	-	-

El accesorio no puede ser instaldo en las configuraciones indicadas con –

DRE: Dispositivo de reducción de la corriente de arranque

Ver	021	026	031	041	051	071	081	091	103	153	203
°, A, P, Q	-	-	-	-	DRE5 (1)	DRE5 (1)	DRE5 (1)	DRE5 (1)	DRE5 x 2 (1)	DRE5 x 2 (1)	DRE5 x 2 (1)
N	-	-	-	-	-	-	-	-	DRE5 x 2 (1)	DRE5 x 2 (1)	DRE5 x 2 (1)

(1) Únicamente para las alimentaciones eléctricas de 400V 3N ~ 50Hz y 400V 3 ~ 50Hz. El texto "x2" o "x3" corresponde a las cantidades para ordenar.
El fondo gris indica los accesorios instalados de fábrica

KR: Resistencia intercambiador

Ver	021	026	031	041	051	071	081	091	103	153	203
°, P	KR2	KR2	KR2	KR2	KR2	KR2	KR2	KR2	KR100	KR100	KR100
A	-	-	-	-	KR2	KR2	KR2	KR2	KR100	KR100	KR100
N, Q	-	-	-	-	-	-	-	-	KR100	KR100	KR100

El accesorio no puede ser instaldo en las configuraciones indicadas con –
El fondo gris indica los accesorios instalados de fábrica

RA: Resistencia eléctrica antihielo para el contenedor de acumulación

Ver	021	026	031	041	051	071	081	091	103	153	203
A	RA	RA	RA	RA	RA	RA	RA	RA	RA100	RA100	RA100
Q	-	-	-	-	RA	RA	RA	RA	RA100	RA100	RA100

El fondo gris indica los accesorios instalados de fábrica

KRB: Kit de resistencia para base

Ver	021	026	031	041	051	071	081	091	103	153	203
°, A, N, P, Q	-	-	-	-	-	-	-	-	KRB3 (1)	KRB3 (1)	KRB3 (1)

(1) Incompatible con el colector de condensado accesorio con resistencia integrada.
El accesorio no puede ser instaldo en las configuraciones indicadas con –
El fondo gris indica los accesorios instalados de fábrica

CONFIGURADOR

Campo		Descripción
1,2,3		**ANL**
4,5,6		**Tamaño** 021, 026, 031, 041, 051, 071, 081, 091, 103, 153, 203
7		**Modelo**
	H	Bomba de calor
8		**Versión**
	°	Estándar
	A	Con acumulación y bomba
	N	Con bomba aumentada (1)
	P	Con bomba
	Q	Con acumulación y bomba aumentada (2)
9		**Recuperación de calor**
	D	Con desrecalentador (3)
	°	Sin recuperación de calor
10		**Baterías**
	R	De cobre - de cobre
	S	De cobre - de cobre estañado
	V	De cobre - Aluminio tratado
	°	De cobre - aluminio
11		**Campo de uso**
	W	Doble válvula termostática mecánica para baja temperatura (4)
	°	Válvula termostática mecánica estándar
12		**Evaporador**
	°	Estándar
13		**Alimentación**
	M	230V ~ 50Hz (5)
	°	400V 3N ~ 50Hz (6)

(1) Sólo para los tamaños ANL 103 ÷ 203
(2) Solo para los tamaños ANL 051 ÷ 203
(3) El desrecalentador debe interceptarse durante el funcionamiento en caliente. Si además del desrecalentador, en la unidad también está preparada una de las válvulas de baja temperatura, durante el funcionamiento en frío, es necesario garantizar siempre una temperatura del agua no inferior a los 35 °C, en la entrada del intercambiador. El desrecalentador solo está disponible en los tamaños del 051 al 091 en la versión con acumulador "A", y del tamaño 103 al 203 en todas las versiones.
(4) Agua producida de -10 °C a 18 °C; Opción solo disponible para los tamaños del 051 al 091 en las versiones °-A-Q y del 103 al 203, en todas las versiones
(5) Sólo para los tamaños ANL 021 ÷ 041
(6) Solo para los tamaños ANL 021 ÷ 203

DATOS DE LAS PRESTACIONES 12 °C/ 7 °C - 40 °C/ 45 °C

ANL - (°) / 12/7 °C - 40/45 °C (400V 3N ~ 50Hz / 230V ~ 50Hz)

Tamaño		021	026	031	041	051	071	081	091	103	153	203
Rendimientos en enfriamiento 12 °C / 7 °C (1)												
Potencia frigorífica	kW	5,7	6,2	7,5	9,6	13,4	16,3	20,1	21,6	25,6	31,8	40,3
Potencia absorbida	kW	1,8	2,0	2,5	3,2	4,3	5,8	6,5	6,6	9,0	10,8	13,8
Corriente total absorbida en frío	A	3,7	4,2	4,7	6,2	8,7	9,7	12,0	13,0	16,0	19,0	25,0
EER	W/W	3,10	3,10	3,05	2,95	3,12	2,82	3,07	3,30	2,85	2,94	2,92
Caudal de agua lado instalación	l/h	979	1065	1289	1649	2294	2807	3452	3713	4398	5467	6929
Pérdidas de carga lado instalación	kPa	30	31	32	30	34	35	44	60	55	57	62
Rendimientos en calefacción 40 °C / 45 °C (2)												
Potencia térmica	kW	6,2	7,0	8,4	9,8	13,2	17,3	20,9	22,0	26,1	35,3	41,8
Potencia absorbida	kW	1,9	2,1	2,6	3,0	4,0	5,1	5,9	6,2	8,6	10,8	12,3
Corriente total absorbida en caliente	A	3,8	4,4	5,4	6,8	9,5	10,0	13,0	14,0	17,0	19,0	25,0
COP	W/W	3,26	3,33	3,23	3,27	3,26	3,37	3,56	3,56	3,05	3,28	3,40
Caudal de agua lado instalación	l/h	1078	1217	1460	1700	2294	3007	3638	3827	4529	6137	7265
Pérdidas de carga lado instalación	kPa	36	40	41	37	38	39	53	72	70	70	78

(1) Datos EN 14511:2022; Agua intercambiador lado instalación 12 °C / 7 °C; Aire exterior 35 °C
(2) Datos EN 14511:2022; Agua intercambiador lado instalación 40 °C / 45 °C; Aire exterior 7 °C b.s. / 6 °C b.u

ANL - (A) / 12/7 °C - 40/45 °C (400V 3N ~ 50Hz / 230V ~ 50Hz)

Tamaño		021	026	031	041	051	071	081	091	103	153	203
Rendimientos en enfriamiento 12 °C / 7 °C (1)												
Potencia frigorífica	kW	5,7	6,2	7,5	9,6	13,4	16,3	20,1	21,6	25,6	31,8	40,3
Potencia absorbida	kW	1,9	2,1	2,5	3,3	4,5	6,0	6,7	6,7	9,6	11,8	14,9
Corriente total absorbida en frío	A	4,0	4,5	5,0	6,6	9,3	10,0	13,0	13,0	17,0	21,0	27,0
EER	W/W	2,98	2,99	2,95	2,88	3,00	2,74	2,99	3,21	2,67	2,69	2,70
Caudal de agua lado instalación	l/h	979	1065	1289	1649	2294	2807	3452	3713	4398	5467	6929
Prevalencia útil lado instalación	kPa	73	73	71	65	76	72	57	52	88	125	111
Rendimientos en calefacción 40 °C / 45 °C (2)												
Potencia térmica	kW	6,2	7,0	8,4	9,8	13,2	17,3	20,9	22,0	26,1	35,3	41,8
Potencia absorbida	kW	2,0	2,2	2,7	3,1	4,2	5,3	6,1	6,4	9,2	11,8	13,4
Corriente total absorbida en caliente	A	4,1	4,7	5,8	7,2	10,0	11,0	14,0	14,0	18,0	21,0	27,0
COP	W/W	3,14	3,21	3,13	3,18	3,13	3,26	3,45	3,45	2,85	2,98	3,11
Caudal de agua lado instalación	l/h	1078	1217	1460	1700	2294	3007	3638	3827	4529	6137	7265
Prevalencia útil lado instalación	kPa	68	67	65	58	72	65	46	40	64	94	68

(1) Datos EN 14511:2022; Agua intercambiador lado instalación 12 °C / 7 °C; Aire exterior 35 °C
(2) Datos EN 14511:2022; Agua intercambiador lado instalación 40 °C / 45 °C; Aire exterior 7 °C b.s. / 6 °C b.u

ANL - (P) / 12/7 °C - 40/45 °C (400V 3N ~ 50Hz / 230V ~ 50Hz)

Tamaño		021	026	031	041	051	071	081	091	103	153	203
Rendimientos en enfriamiento 12 °C / 7 °C (1)												
Potencia frigorífica	kW	5,7	6,2	7,5	9,6	13,4	16,3	20,1	21,6	25,6	31,8	40,3
Potencia absorbida	kW	1,9	2,1	2,5	3,3	4,5	6,0	6,7	6,7	9,6	11,8	14,9
Corriente total absorbida en frío	A	4,0	4,5	5,0	6,6	9,3	10,0	13,0	13,0	17,0	21,0	27,0
EER	W/W	2,98	2,99	2,95	2,88	3,00	2,74	2,99	3,21	2,67	2,69	2,70
Caudal de agua lado instalación	l/h	979	1065	1289	1649	2294	2807	3452	3713	4398	5467	6929
Prevalencia útil lado instalación	kPa	73	73	71	65	76	72	57	52	88	125	111
Rendimientos en calefacción 40 °C / 45 °C (2)												
Potencia térmica	kW	6,2	7,0	8,4	9,8	13,2	17,3	20,9	22,0	26,1	35,3	41,8
Potencia absorbida	kW	2,0	2,2	2,7	3,1	4,2	5,3	6,1	6,4	9,2	11,8	13,4
Corriente total absorbida en caliente	A	4,1	4,7	5,8	7,2	10,0	11,0	14,0	14,0	18,0	21,0	27,0
COP	W/W	3,14	3,21	3,13	3,18	3,13	3,26	3,45	3,45	2,85	2,98	3,11
Caudal de agua lado instalación	l/h	1078	1217	1460	1700	2294	3007	3638	3827	4529	6137	7265
Prevalencia útil lado instalación	kPa	68	67	65	58	72	65	46	40	64	94	68

(1) Datos EN 14511:2022; Agua intercambiador lado instalación 12 °C / 7 °C; Aire exterior 35 °C
(2) Datos EN 14511:2022; Agua intercambiador lado instalación 40 °C / 45 °C; Aire exterior 7 °C b.s. / 6 °C b.u

ANL - (Q) / 12/7 °C - 40/45 °C (400V 3N ~ 50Hz)

Tamaño		021	026	031	041	051	071	081	091	103	153	203
Rendimientos en enfriamiento 12 °C / 7 °C (1)												
Potencia frigorífica	kW	-	-	-	-	13,4	16,3	20,1	21,6	25,6	31,8	40,3
Potencia absorbida	kW	-	-	-	-	4,8	6,3	7,1	7,1	10,1	12,0	15,2
Corriente total absorbida en frío	A	-	-	-	-	9,7	11,0	13,0	14,0	18,0	21,0	27,0
EER	W/W	-	-	-	-	2,81	2,59	2,83	3,04	2,54	2,64	2,66
Caudal de agua lado instalación	l/h	-	-	-	-	2294	2807	3452	3713	4398	5467	6929
Prevalencia útil lado instalación	kPa	-	-	-	-	160	159	144	140	147	192	170
Rendimientos en calefacción 40 °C / 45 °C (2)												
Potencia térmica	kW	-	-	-	-	13,2	17,3	20,9	22,0	26,1	35,3	41,8
Potencia absorbida	kW	-	-	-	-	4,5	5,7	6,4	6,8	9,7	12,1	13,7
Corriente total absorbida en caliente	A	-	-	-	-	10,0	11,0	14,0	15,0	19,0	21,0	28,0
COP	W/W	-	-	-	-	2,92	3,06	3,24	3,26	2,69	2,92	3,06
Caudal de agua lado instalación	l/h	-	-	-	-	2294	3007	3638	3827	4529	6137	7265
Prevalencia útil lado instalación	kPa	-	-	-	-	154	151	131	126	107	169	141

(1) Datos EN 14511:2022; Agua intercambiador lado instalación 12 °C / 7 °C; Aire exterior 35 °C
(2) Datos EN 14511:2022; Agua intercambiador lado instalación 40 °C / 45 °C; Aire exterior 7 °C b.s. / 6 °C b.u

ANL - (N) / 12/7 °C - 40/45 °C (400V 3N ~ 50Hz)

Tamaño		021	026	031	041	051	071	081	091	103	153	203
Rendimientos en enfriamiento 12 °C / 7 °C (1)												
Potencia frigorífica	kW	-	-	-	-	-	-	-	-	25,8	32,1	40,6
Potencia absorbida	kW	-	-	-	-	-	-	-	-	9,6	11,4	14,5
Corriente total absorbida en frío	A	-	-	-	-	-	-	-	-	18,0	21,0	27,0
EER	W/W	-	-	-	-	-	-	-	-	2,68	2,82	2,81
Caudal de agua lado instalación	l/h	-	-	-	-	-	-	-	-	4398	5467	6929
Prevalencia útil lado instalación	kPa	-	-	-	-	-	-	-	-	147	192	170
Rendimientos en calefacción 40 °C / 45 °C (2)												
Potencia térmica	kW	-	-	-	-	-	-	-	-	26,1	35,3	41,8
Potencia absorbida	kW	-	-	-	-	-	-	-	-	9,7	12,1	13,7
Corriente total absorbida en caliente	A	-	-	-	-	-	-	-	-	19,0	21,0	28,0
COP	W/W	-	-	-	-	-	-	-	-	2,69	2,92	3,06
Caudal de agua lado instalación	l/h	-	-	-	-	-	-	-	-	4529	6137	7265
Prevalencia útil lado instalación	kPa	-	-	-	-	-	-	-	-	107	169	141

(1) Datos EN 14511:2022; Agua intercambiador lado instalación 12 °C / 7 °C; Aire exterior 35 °C
(2) Datos EN 14511:2022; Agua intercambiador lado instalación 40 °C / 45 °C; Aire exterior 7 °C b.s. / 6 °C b.u

DATOS DE LAS PRESTACIONES 23 °C/ 18 °C - 30 °C/ 35 °C

ANL - (°) / 23/18 °C - 30/35 °C (400V 3N ~ 50Hz / 230V ~ 50Hz)

Tamaño		021	026	031	041	051	071	081	091	103	153	203
Rendimientos en enfriamiento 23 °C / 18 °C (1)												
Potencia frigorífica	kW	6,9	7,5	9,1	11,6	16,1	19,8	24,3	26,1	31,0	38,5	48,8
Potencia absorbida	kW	1,9	2,1	2,5	3,4	4,4	6,0	6,8	6,8	9,3	11,2	14,3
Corriente total absorbida en frío	A	3,8	4,3	4,9	6,4	9,0	10,0	13,0	13,0	16,0	19,0	26,0
EER	W/W	3,62	3,62	3,56	3,45	3,64	3,30	3,59	3,85	3,33	3,44	3,41
Caudal de agua lado instalación	l/h	1189	1293	1564	2002	2784	3407	4189	4506	5338	6636	8410
Pérdidas de carga lado instalación	kPa	44	46	47	44	50	52	65	88	81	84	92
Rendimientos en calefacción 30 °C / 35 °C (2)												
Potencia térmica	kW	6,5	7,3	8,8	10,2	13,8	18,1	21,8	23,0	27,2	36,8	43,6
Potencia absorbida	kW	1,6	1,8	2,2	2,7	3,5	4,6	5,2	5,5	7,6	9,6	10,9
Corriente total absorbida en caliente	A	3,3	3,8	4,6	6,0	8,1	9,1	11,0	12,0	15,0	17,0	22,0
COP	W/W	3,98	4,06	3,94	3,84	3,97	3,96	4,18	4,18	3,58	3,85	4,00
Caudal de agua lado instalación	l/h	1120	1265	1518	1767	2385	3126	3782	3979	4709	6381	7553
Pérdidas de carga lado instalación	kPa	39	43	44	40	41	42	57	78	76	76	84

(1) Datos EN 14511:2022; Agua intercambiador lado instalación 23 °C / 18 °C; Aire exterior 35 °C
(2) Datos EN 14511:2022; Agua intercambiador lado instalación 30 °C / 35 °C; Aire exterior 7 °C b.s. / 6 °C b.u

ANL - (A) / 23/18 °C - 30/35 °C (400V 3N ~ 50Hz / 230V ~ 50Hz)

Tamaño		021	026	031	041	051	071	081	091	103	153	203
Rendimientos en enfriamiento 23 °C / 18 °C (1)												
Potencia frigorífica	kW	6,9	7,5	9,1	11,6	16,1	19,8	24,3	26,1	31,0	38,5	48,8
Potencia absorbida	kW	2,0	2,2	2,6	3,5	4,6	6,2	7,0	7,0	9,9	12,3	15,5
Corriente total absorbida en frío	A	4,2	4,7	5,2	6,8	9,7	11,0	13,0	14,0	17,0	21,0	28,0
EER	W/W	3,48	3,49	3,45	3,36	3,50	3,20	3,49	3,75	3,11	3,13	3,14
Caudal de agua lado instalación	l/h	1189	1293	1564	2002	2784	3407	4189	4506	5338	6636	8410
Prevalencia útil lado instalación	kPa	63	63	60	51	60	53	31	24	47	63	41
Rendimientos en calefacción 30 °C / 35 °C (2)												
Potencia térmica	kW	6,5	7,3	8,8	10,2	13,8	18,1	21,8	23,0	27,2	36,8	43,6
Potencia absorbida	kW	1,7	1,9	2,3	2,7	3,6	4,7	5,4	5,7	8,2	10,6	12,1
Corriente total absorbida en caliente	A	3,6	4,1	5,0	6,4	8,8	9,8	12,0	13,0	16,0	19,0	24,0
COP	W/W	3,80	3,89	3,79	3,72	3,78	3,81	4,03	4,04	3,31	3,46	3,61
Caudal de agua lado instalación	l/h	1120	1265	1518	1767	2385	3126	3782	3979	4709	6381	7553
Prevalencia útil lado instalación	kPa	67	64	62	55	69	61	41	34	55	81	53

(1) Datos EN 14511:2022; Agua intercambiador lado instalación 23 °C / 18 °C; Aire exterior 35 °C
(2) Datos EN 14511:2022; Agua intercambiador lado instalación 30 °C / 35 °C; Aire exterior 7 °C b.s. / 6 °C b.u

ANL - (P) / 23/18 °C - 30/35 °C (400V 3N ~ 50Hz / 230V ~ 50Hz)

Tamaño		021	026	031	041	051	071	081	091	103	153	203
Rendimientos en enfriamiento 23 °C / 18 °C (1)												
Potencia frigorífica	kW	6,9	7,5	9,1	11,6	16,1	19,8	24,3	26,1	31,0	38,5	48,8
Potencia absorbida	kW	2,0	2,2	2,6	3,5	4,6	6,2	7,0	7,0	9,9	12,3	15,5
Corriente total absorbida en frío	A	4,2	4,7	5,2	6,8	9,7	11,0	13,0	14,0	17,0	21,0	28,0
EER	W/W	3,48	3,49	3,45	3,36	3,50	3,20	3,49	3,75	3,11	3,13	3,14
Caudal de agua lado instalación	l/h	1189	1293	1564	2002	2784	3407	4189	4506	5338	6636	8410
Prevalencia útil lado instalación	kPa	63	63	60	51	60	53	31	24	47	63	41
Rendimientos en calefacción 30 °C / 35 °C (2)												
Potencia térmica	kW	6,5	7,3	8,8	10,2	13,8	18,1	21,8	23,0	27,2	36,8	43,6
Potencia absorbida	kW	1,7	1,9	2,3	2,7	3,6	4,7	5,4	5,7	8,2	10,6	12,1
Corriente total absorbida en caliente	A	3,6	4,1	5,0	6,4	8,8	9,8	12,0	13,0	16,0	19,0	24,0
COP	W/W	3,80	3,89	3,79	3,72	3,78	3,81	4,03	4,04	3,31	3,46	3,61
Caudal de agua lado instalación	l/h	1120	1265	1518	1767	2385	3126	3782	3979	4709	6381	7553
Prevalencia útil lado instalación	kPa	67	64	62	55	69	61	41	34	55	81	53

(1) Datos EN 14511:2022; Agua intercambiador lado instalación 23 °C / 18 °C; Aire exterior 35 °C
(2) Datos EN 14511:2022; Agua intercambiador lado instalación 30 °C / 35 °C; Aire exterior 7 °C b.s. / 6 °C b.u

ANL - (Q) / 23/18 °C - 30/35 °C (400V 3N ~ 50Hz)

Tamaño		021	026	031	041	051	071	081	091	103	153	203
Rendimientos en enfriamiento 23 °C / 18 °C (1)												
Potencia frigorífica	kW	-	-	-	-	16,1	19,8	24,3	26,1	31,0	38,5	48,8
Potencia absorbida	kW	-	-	-	-	4,9	6,5	7,4	7,4	10,5	12,5	15,8
Corriente total absorbida en frío	A	-	-	-	-	10,0	11,0	14,0	14,0	18,0	22,0	28,0
EER	W/W	-	-	-	-	3,27	3,02	3,30	3,53	2,95	3,07	3,08
Caudal de agua lado instalación	l/h	-	-	-	-	2784	3407	4189	4506	5338	6636	8410
Prevalencia útil lado instalación	kPa	-	-	-	-	136	135	114	108	79	146	114
Rendimientos en calefacción 30 °C / 35 °C (2)												
Potencia térmica	kW	-	-	-	-	13,8	18,1	21,8	23,0	27,2	36,8	43,6
Potencia absorbida	kW	-	-	-	-	4,0	5,1	5,8	6,1	8,7	10,9	12,3
Corriente total absorbida en caliente	A	-	-	-	-	9,1	10,0	13,0	13,0	17,0	19,0	25,0
COP	W/W	-	-	-	-	3,49	3,55	3,77	3,78	3,11	3,38	3,54
Caudal de agua lado instalación	l/h	-	-	-	-	2385	3126	3782	3979	4709	6381	7553
Prevalencia útil lado instalación	kPa	-	-	-	-	149	146	125	119	92	159	129

(1) Datos EN 14511:2022; Agua intercambiador lado instalación 23 °C / 18 °C; Aire exterior 35 °C
(2) Datos EN 14511:2022; Agua intercambiador lado instalación 30 °C / 35 °C; Aire exterior 7 °C b.s. / 6 °C b.u

ANL - (N) / 23/18 °C - 30/35 °C (400V 3N ~ 50Hz)

Tamaño		021	026	031	041	051	071	081	091	103	153	203
Rendimientos en enfriamiento 23 °C / 18 °C (1)												
Potencia frigorífica	kW	-	-	-	-	-	-	-	-	31,1	38,7	49,0
Potencia absorbida	kW	-	-	-	-	-	-	-	-	10,2	11,9	15,2
Corriente total absorbida en frío	A	-	-	-	-	-	-	-	-	18,0	22,0	28,0
EER	W/W	-	-	-	-	-	-	-	-	3,07	3,25	3,23
Caudal de agua lado instalación	l/h	-	-	-	-	-	-	-	-	5338	6636	8410
Prevalencia útil lado instalación	kPa	-	-	-	-	-	-	-	-	79	146	114
Rendimientos en calefacción 30 °C / 35 °C (2)												
Potencia térmica	kW	-	-	-	-	-	-	-	-	27,0	36,6	43,4
Potencia absorbida	kW	-	-	-	-	-	-	-	-	8,4	10,2	11,7
Corriente total absorbida en caliente	A	-	-	-	-	-	-	-	-	17,0	19,0	25,0
COP	W/W	-	-	-	-	-	-	-	-	3,22	3,57	3,71
Caudal de agua lado instalación	l/h	-	-	-	-	-	-	-	-	4709	6381	7553
Prevalencia útil lado instalación	kPa	-	-	-	-	-	-	-	-	92	159	129

(1) Datos EN 14511:2022; Agua intercambiador lado instalación 23 °C / 18 °C; Aire exterior 35 °C
(2) Datos EN 14511:2022; Agua intercambiador lado instalación 30 °C / 35 °C; Aire exterior 7 °C b.s. / 6 °C b.u

DATOS ENERGÉTICOS

Tamaño			021	026	031	041	051	071	081	091	103	153	203
Salida de agua a baja temperatura (UE n° 2016/2281)													
SEER	°	W/W	3,13	3,19	3,28	3,34	3,76	3,49	3,80	3,91	3,58	3,74	3,73
	A,P	W/W	3,29	3,36	3,45	3,50	3,89	3,69	3,99	4,16	3,55	3,53	3,55
	N	W/W	-	-	-	-	-	-	-	-	3,14	3,48	3,53
	Q	W/W	-	-	-	-	3,30	3,24	3,53	3,75	3,14	3,48	3,53
ηsc	°	%	122,00	125,00	128,00	131,00	147,00	137,00	149,00	153,00	140,00	146,00	146,00
	A,P	%	129,00	131,00	135,00	137,00	153,00	145,00	157,00	163,00	139,00	138,00	139,00
	N	%	-	-	-	-	-	-	-	-	123,00	136,00	138,00
	Q	%	-	-	-	-	129,00	127,00	138,00	147,00	123,00	136,00	138,00
UE 811/2013 prestaciones en condiciones climáticas medias (average) - 35 °C - Pdesignh ≤ 70 kW (1)													
Pdesignh	°,A,N,P,Q	kW	-	-	-	-	-	-	-	-	-	-	-
SCOP	°	W/W	3,31	3,39	3,33	3,26	3,44	3,43	3,56	3,50	3,53	3,57	3,69
	A,P	W/W	3,40	3,48	3,41	3,34	3,48	3,48	3,61	3,52	3,45	3,45	3,61
	N	W/W	-	-	-	-	-	-	-	-	3,22	3,35	3,52
	Q	W/W	-	-	-	-	3,22	3,28	3,43	3,39	3,22	3,35	3,52
ηsh	°	%	129,47	132,68	130,12	127,57	134,49	134,10	139,54	137,05	138,02	139,67	144,75
	A,P	%	133,00	136,00	133,00	131,00	136,00	136,00	141,00	138,00	135,00	135,00	141,00
	N	%	-	-	-	-	-	-	-	-	126,00	131,00	138,00
	Q	%	-	-	-	-	126,00	128,00	134,00	133,00	126,00	131,00	138,00
Clase de eficiencia energética	°		A+	A+	A+	A+	A+	A+	A+	A+	A+	A++	A++
	A,P		A+	A+	A+	A+	A+	A+	A+	A+	A+	A+	A+
	N		-	-	-	-	-	-	-	-	A+	A+	A+
	Q		-	-	-	-	A+	A+	A+	A+	A+	A+	A+

(1) Eficiencia en aplicaciones para baja temperatura (35 °C)

DATOS ELÉCTRICOS

Tamaño			021	026	031	041	051	071	081	091	103	153	203
Datos eléctricos													
Corriente máxima (FLA)	°	A	7,0	7,0	7,7	9,7	11,3	13,5	16,3	17,3	22,0	26,0	32,0
	A	A	7,7	7,7	8,4	10,4	12,6	14,8	17,6	18,6	23,9	29,1	35,1
	N	A	-	-	-	-	-	-	-	-	26,2	30,2	36,2
	P	A	69,0	67,0	65,0	63,0	12,6	14,8	17,6	18,6	83,0	194,0	182,0
	Q	A	-	-	-	-	12,8	15,1	17,8	18,8	26,2	30,2	36,2
Corriente de arranque (LRA)	°	A	27,5	33,5	36,7	49,7	65,3	75,3	102,3	96,3	76,0	87,0	117,0
	A,P	A	28,2	34,2	37,4	50,4	66,6	76,6	103,6	97,6	77,9	90,1	120,1
	N	A	-	-	-	-	-	-	-	-	80,2	91,2	121,2
	Q	A	-	-	-	-	66,8	76,8	103,8	97,8	80,2	91,2	121,2

DATOS TÉCNICOS GENERALES

Tamaño		021	026	031	041	051	071	081	091	103	153	203
Compresor												
Tipo	tipo						Scroll					
Regulación compresor	Tipo						On-Off					
número	n°	1	1	1	1	1	1	1	1	2	2	2
Circuitos	n°	1	1	1	1	1	1	1	1	1	1	1
Refrigerante	tipo						R410A					
Carga refrigerante (1)	kg	1,8	1,8	2,0	2,0	2,9	2,9	3,1	3,9	4,6	5,4	5,7

(1) La carga indicada en la tabla es un valor estimado y preliminar. El valor final de la carga de refrigerante se puede encontrar en la placa de características de la unidad. Para más información, póngase en contacto con la oficina central.
(2) Potencia sonora: medida sobre la base en función de las mediciones efectuadas según la normativa UNI EN ISO 9614-2, cumpliendo con lo requerido por la Certificación Eurovent.; Presión sonora: medida en funcionamiento en frío en campo libre, a 10 m de distancia de la superficie externa de la unidad (según la normativa UNI EN ISO 3744)

Tamaño		021	026	031	041	051	071	081	091	103	153	203
Intercambiador lado instalación												
Tipo	tipo						Placas					
número	n°	1	1	1	1	1	1	1	1	1	1	1
Conexiones de agua												
Conexiones (in/out)	Tipo						Gas - F					
Diámetro (in/out)	Ø						1" 1/4					
Ventilador												
Tipo	tipo						Axial					
Motor del ventilador	tipo	Asíncrono	Asíncrono	Asíncrono	Inverter	Inverter	Inverter	Inverter	Inverter	Asíncrono	Asíncrono	Asíncrono
número	n°	1	1	1	1	1	2	2	2	2	2	2
Caudal de aire	m^3/h	2500	2500	3500	3500	7200	7200	7300	7200	14000	13500	13500
Datos de sonido calculados en funcionamiento en frío (2)												
Nivel de potencia sonora	dB(A)	61,0	61,0	68,0	68,0	69,0	69,0	69,0	68,0	76,0	77,0	78,0
Nivel de presión sonora (10 m)	dB(A)	29,8	29,8	36,8	36,8	37,6	37,6	37,6	36,6	44,5	45,5	46,5

(1) La carga indicada en la tabla es un valor estimado y preliminar. El valor final de la carga de refrigerante se puede encontrar en la placa de características de la unidad. Para más información, póngase en contacto con la oficina central.
(2) Potencia sonora: medida sobre la base en función de las mediciones efectuadas según la normativa UNI EN ISO 9614-2, cumpliendo con lo requerido por la Certificación Eurovent.; Presión sonora: medida en funcionamiento en frío en campo libre, a 10 m de distancia de la superficie externa de la unidad (según la normativa UNI EN ISO 3744)

DIMENSIONES

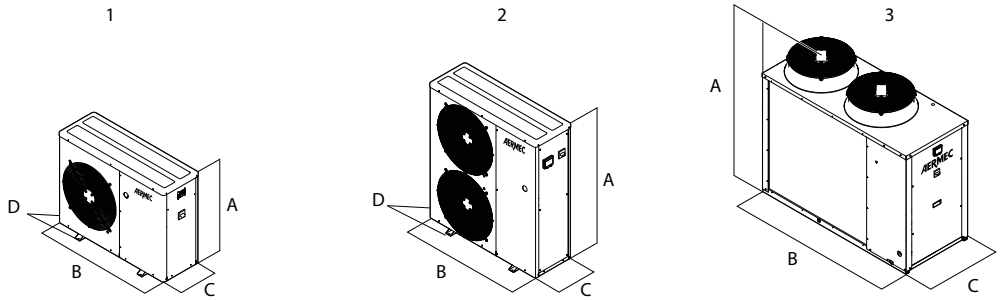

1 ANL 021 - 041
2 ANL 051 - 091
3 ANL 103 - 203

Tamaño			021	026	031	041	051	071	081	091	103	153	203
Dimensiones y pesos													
A	°,P	mm	1000	1000	1000	1000	1252	1252	1252	1252	1450	1450	1450
	A	mm	1015	1015	1015	1015	1281	1281	1281	1281	1450	1450	1450
	N	mm	-	-	-	-	-	-	-	-	1450	1450	1450
	Q	mm	-	-	-	-	1281	1281	1281	1281	1450	1450	1450
B	°,P	mm	900	900	900	900	1124	1124	1124	1124	1750	1750	1750
	A	mm	1124	1124	1124	1124	1165	1165	1165	1165	1750	1750	1750
	N	mm	-	-	-	-	-	-	-	-	1750	1750	1750
	Q	mm	-	-	-	-	1165	1165	1165	1165	1750	1750	1750
C	°,P	mm	310	310	310	310	384	384	384	384	750	750	750
	A	mm	384	384	384	384	550	550	550	550	750	750	750
	N	mm	-	-	-	-	-	-	-	-	750	750	750
	Q	mm	-	-	-	-	550	550	550	550	750	750	750
D	°,P	mm	354	354	354	354	428	428	428	428	-	-	-
	A	mm	428	428	428	428	-	-	-	-	-	-	-
	N	mm	-	-	-	-	-	-	-	-	-	-	-
	Q	mm	-	-	-	-	-	-	-	-	-	-	-
Peso en vacío	°	kg	86	86	86	86	120	120	120	156	270	293	329
	A	kg	103	103	103	103	147	147	183	183	338	364	400
	N	kg	-	-	-	-	-	-	-	-	338	364	400
	P	kg	91	91	91	91	127	127	163	163	288	314	350
	Q	kg	-	-	-	-	147	147	183	183	338	364	400

Aermec se reserva el derecho de efectuar, en cualquier momento, todas las modificaciones que considere necesarias para mejorar el producto, modificando eventualmente los datos técnicos correspondientes.

Aermec S.p.A.
Via Roma, 996 - 37040 Bevilacqua (VR) - Italia
Tel. 0442633111 - Telefax 044293577
www.aermec.com