IT

26/02 – 5893650_01
Istruzioni Originali

PST

PST350

MANUALE INSTALLAZIONE

CONDIZIONATORE D'ARIA PORTATILE

Potenza frigorifera 3,50kW

Potenza termica 2,90kW

AERMEC

www.aermec.com

Gentile cliente,
La ringraziamo per aver voluto conoscere un prodotto Aermec. Esso è frutto di pluriennali esperienze e di particolari studi di progettazione, ed è stato costruito con materiali di primissima scelta e con tecnologie avanzatissime.
Il manuale che Lei sta per leggere ha lo scopo di presentarle il prodotto e aiutarla nella selezione dell'unità che più soddisfa le esigenze del suo impianto.
Le vogliamo ricordare comunque che per una selezione più accurata, Lei si potrà avvalere anche dell'aiuto del programma di selezione Magellano, disponibile sul nostro sito.
Aermec sempre attenta ai continui mutamenti del mercato e delle sue normative, si riserva la facoltà di apportare in qualsiasi momento tutte le modifiche ritenute necessarie per il miglioramento del prodotto con eventuale modifica dei relativi dati tecnici.
Nuovamente grazie.

Aermec S.p.A.

CERTIFICAZIONI AZIENDA

CERTIFICAZIONI SICUREZZA

INDICE

1 Avvertenze generali 6
1.1 Avvertenze per l'utilizzo dell'unità 7
1.2 Avvertenze per la manutenzione e la pulizia dell'unità 10
1.3 Avvertenze per la manutenzione e la pulizia dell'unità 10
1.4 Avvertenze elettriche 11
1.5 Avvertenze per l'installazione 12
1.6 Note sui gas fluorurati 13
1.7 Avvertenze per l'utilizzo del refrigerante R32/R290 14
1.8 Informazioni per il corretto smaltimento del prodotto 17
1.9 Esclusione di responsabilità 17

2 Identificazione del prodotto 18
2.1 Etichetta imballo 18
2.2 Targhetta tecnica 18

3 Parti dell'unità e principali funzioni 19
3.1 Parti dell'unità 19
3.2 Limiti operativi 20

4 Dati tecnici 21
4.1 Dati prestazionali 21
4.2 Dati generali 21
4.3 Dati unità 21

5 Dimensioni e pesi 22

6 Installazione 23
6.1 Installazione del tubo flessibile 23
6.2 Scelta della posizione di installazione 23
6.3 Modalità d'installazione consigliata 24
6.4 Informazioni sulla classificazione energetica 24
6.5 Guida all'acquisto 24
6.6 Strumenti necessari all'installazione 24
6.7 Materiale fornito a corredo 25

7 Installazione a finestra 26
7.1 Installazione 27

8 Installazione a parete 30

9 Pannello di controllo 31
9.1 Funzionamento 31
9.2 Istruzioni per l'uso 34

10 Funzionamento e descrizione del telecomando 39
10.1 Dati tecnici del telecomando 39
10.2 Gestione del telecomando 40
10.3 Interfaccia utente (tasti) 42
10.4 Interfaccia utente (display) 43
10.5 Funzioni base disponibili tramite telecomando 44
10.6 Funzioni avanzate disponibili tramite telecomando 47

11 App Nethome Plus 50
11.1 Eseguire la scansione del QR-code per scaricare il manuale NetHome Plus 51

12 Schemi elettrici 52

13 Manutenzione 53
13.1 Pulizia del filtro dell'aria 53
13.2 Pulizia dell'unità 54
13.3 Manutenzione durante i periodi di inattività 54
13.4 Diagnosi dei guasti 55

1 AVVERTENZE GENERALI

Leggere attentamente queste indicazioni prima di utilizzare il prodotto
Un'errata installazione che ignori le istruzioni presenti in questo manuale può causare seri danni o lesioni.
La gravità di potenziali danni o lesioni è classificata come **AVVERTENZA**, **ATTENZIONE**, **DIVIETO** o **AVVISO**.

AVVERTENZA

Il segnale indica un pericolo con un livello di rischio medio che, se non evitato, può causare morte o gravi lesioni.

ATTENZIONE

Il segnale indica un pericolo con un livello di rischio basso che, se non evitato, può causare lesioni lievi o moderate.

DIVIETO

Indica una azione vietata che, se non rispettata, potrebbe causare morte o lesioni gravi.

AVVISO

IMPORTANTE Ulteriori informazioni su come utilizzare il prodotto.

Leggere attentamente e scrupolosamente le presenti istruzioni per l'uso prima di utilizzare/mettere in funzione l'apparecchio e conservarle per un uso futuro!

AVVERTENZA

Questo prodotto non deve essere utilizzato dai minori di anni 8 o da persone anche di età superiore, che non siano in possesso di adeguata capacità fisiche, mentali o motorie, o che non abbiano esperienza specifica nell'impiego del prodotto stesso. Gli utilizzatori devono essere consapevoli dell'uso del prodotto in maniera sicura e devono essere informati sui rischi e sui danni che possono essere cagionati dall'utilizzo non corretto. I bambini non devono utilizzare il prodotto come giocattolo. La pulizia e la manutenzione del prodotto non devono essere eseguite da bambini.

1.1 AVVERTENZE PER L'UTILIZZO DELL'UNITÀ

AVVERTENZA

L'installazione deve essere eseguita secondo le istruzioni di installazione. Un'installazione non corretta può causare perdite d'acqua, scosse elettriche o incendi.

Utilizzare solo gli accessori e le parti inclusi e gli utensili specificati per l'installazione. L'utilizzo di parti non standard può causare perdite d'acqua, scosse elettriche, incendi e lesioni o danni alla proprietà.

Verificare che la presa utilizzata sia dotata di messa a terra e abbia la tensione appropriata. Il cavo di alimentazione è dotato di una spina di messa a terra a tre poli per proteggere dalle scosse. Le informazioni sulla tensione sono riportate sulla targhetta dell'unità.

L'unità deve essere utilizzata in una presa a muro correttamente messa a terra. Se la presa a muro che si intende utilizzare non è adeguatamente messa a terra o protetta da un fusibile ritardato o da un interruttore automatico, far installare la presa corretta da un elettricista qualificato. Il fusibile o l'interruttore automatico necessari sono determinati dalla corrente massima dell'unità. La corrente massima è indicata sulla targhetta situata sull'unità

Installare l'unità su una superficie piana e robusta. In caso contrario, potrebbero verificarsi danni o rumori e vibrazioni eccessivi.

Per garantire il corretto funzionamento e ridurre al minimo i rischi per la sicurezza, l'unità deve essere tenuta libera da ostacoli.

L'apparecchio con resistenza elettrica deve avere almeno 1 metro di distanza da materiali combustibili.

Se il condizionatore d'aria si ribalta durante l'uso, spegnere l'unità e scollegarla immediatamente dall'alimentazione principale. Ispezionare visivamente l'unità per assicurarsi che non vi siano danni. Se si sospetta che l'unità sia stata danneggiata, contattare il servizio assistenza.

Durante un temporale, l'alimentazione elettrica deve essere interrotta per evitare danni alla macchina causati dai fulmini.

Il condizionatore d'aria deve essere utilizzato in modo tale da essere protetto dall'umidità, ad esempio condensa, spruzzi d'acqua, ecc. Non posizionare o conservare il condizionatore d'aria in un luogo in cui potrebbe cadere o essere trascinato in acqua o in altri liquidi. Scollegarlo immediatamente se ciò si verifica.

Tutti i cablaggi devono essere eseguiti rigorosamente conformi allo schema elettrico presente all'interno dell'unità.

La scheda di circuito (PCB) dell'unità è progettata con un fusibile per fornire protezione da sovracorrente. Le specifiche del fusibile sono stampate sulla scheda di circuito, come:T 3,15 A/250 V, ecc.

Quando la funzione di scarico dell'acqua non è in uso, tenere il tappo di scarico superiore e quello inferiore fissati all'unità per evitare intasamenti.

Quando il tappo di scarico non è in uso, conservarlo in un luogo sicuro per evitare che venga ingerito da bambini causandone il soffocamento.

DIVIETO

Non modificare la lunghezza del cavo di alimentazione né utilizzare una prolunga per alimentare l'unità.

Non condividere una singola presa con altri elettrodomestici. Un'alimentazione elettrica non corretta può causare incendi o scosse elettriche.

Non installare il condizionatore in una stanza umida come un bagno o una lavanderia. Un'eccessiva esposizione all'acqua può causare un cortocircuito nei componenti elettrici.

Non installare l'unità in un luogo esposto a gas combustibili, poiché ciò potrebbe causare un incendio. L'unità è dotata di ruote per facilitarne lo spostamento. Assicurarsi di non utilizzare le ruote su tappeti spessi o per far rotolare oggetti, poiché potrebbero causare ribaltamento.

Non utilizzare un'unità se è caduta o è danneggiata.

Non toccare l'unità con mani bagnate o umide oppure a piedi nudi.

ATTENZIONE

Questo apparecchio può essere utilizzato da bambini di età pari o superiore a 8 anni e da persone con ridotte capacità fisiche, sensoriali o mentali o prive di esperienza e conoscenza, se sono state supervisionate o istruite sull'uso dell'apparecchio in modo sicuro e se comprendono i pericoli coinvolti. I bambini non devono giocare con l'apparecchio. La pulizia e la manutenzione da parte dell'utente non devono essere eseguite da bambini senza supervisione.

Se il cavo di alimentazione è danneggiato, deve essere sostituito da personale qualificato per evitare pericoli.

Prima di procedere alla pulizia o ad altri interventi di manutenzione, l'apparecchio deve essere scollegato dalla rete elettrica.

Per ridurre il rischio di incendi o scosse elettriche, non utilizzare questo ventilatore con alcun dispositivo di controllo della velocità a stato solido.

L'apparecchio deve essere installato in conformità alle normative nazionali in materia di cablaggio.

Per la riparazione o la manutenzione di questa unità, contattare il servizio di assistenza tecnica.

Per l'installazione di questa unità, contattare l'installatore autorizzato.

Prima di procedere alla pulizia, spegnere l'apparecchio e scollegarlo dalla rete elettrica.

Scollegare l'alimentazione se si avvertono rumori, odori o fumo strani.

Trasportare sempre il condizionatore in posizione verticale e posizionarlo su una superficie stabile e piana durante l'uso.

Contattare sempre personale qualificato per effettuare le riparazioni. Se il cavo di alimentazione è danneggiato deve essere sostituito con un nuovo cavo di alimentazione ottenuto dal produttore del prodotto e non va riparato.

Quando si estrae la spina, afferrarla dalla testa della spina elettrica.

Spegnere il prodotto quando non lo si utilizza.

DIVIETO

Non rimuovere le coperture fisse. Non utilizzare mai questo apparecchio se non funziona correttamente, se è caduto o è danneggiato.

Non far passare il cavo sotto la moquette. Non coprire il cavo con tappeti, passatoie o rivestimenti simili. Non far passare il cavo sotto mobili o elettrodomestici. Disporre il cavo lontano dall'area di passaggio e dove non ci si possa inciampare.

Non utilizzare l'unità con un cavo, una spina, un fusibile di alimentazione o un interruttore di circuito danneggiati. Smaltire l'unità o restituirla a un centro di assistenza autorizzato per la riparazione.

Non coprire od ostruire le griglie di ingresso e di uscita.

Non utilizzare questo prodotto per funzioni diverse da quelle descritte nel presente manuale di istruzioni.

Non premere i pulsanti sul pannello di controllo con oggetti diversi dalle dita.

Non rimuovere le coperture fisse. Non utilizzare mai questo apparecchio se non funziona correttamente, se è caduto o è danneggiato.

Non azionare o arrestare l'unità inserendo o estraendo la spina del cavo di alimentazione.

Non utilizzare sostanze chimiche pericolose per pulire o entrare in contatto con l'unità. Non utilizzare l'unità in presenza di sostanze infiammabili o vapori come alcol, insetticidi, benzina, ecc.

1.2 AVVERTENZE PER LA MANUTENZIONE E LA PULIZIA DELL'UNITÀ

AVVERTENZA

Spegnere e disconnettere l'unità dall'alimentazione elettrica prima della pulizia. Il mancato rispetto di questa precauzione può causare scosse elettriche.

DIVIETO

Non pulire con quantità eccessive di acqua.

1.3 AVVERTENZE PER LA MANUTENZIONE E LA PULIZIA DELL'UNITÀ

DIVIETO

Non pulire il prodotto con sostanze infiammabili o solventi. Queste sostanze possono causare incendi, macchie o deformazione delle parti in plastica.

Non azionare con le mani bagnate. Ciò potrebbe causare scosse elettriche.

Non utilizzare il dispositivo per scopi diversi dall'uso previsto.

Non far funzionare l'unità per lunghi periodi di tempo con porte o finestre aperte o se l'umidità è molto elevata.

AVVERTENZE

Spegnere l'unità e disconnettere l'alimentazione elettrica se si prevedono periodi di inattività prolungata.

Spegnere e disconnettere l'unità dall'alimentazione elettrica durante i temporali.

Assicurarsi che l'acqua di condensa possa defluire senza ostacoli dall'unità.

1.4 AVVERTENZE ELETTRICHE

AVVERTENZE

Utilizzare solo un cavo di alimentazione idoneo al prodotto. Se i conduttori o i cavi elettrici sono danneggiati, devono essere sostituiti da personale qualificato con componenti approvati dal costruttore. Il mancato rispetto di questa prescrizione può causare danni al prodotto determinare rischio di incendio.

Mantenere pulite le connessioni elettriche: l'accumulo di polvere può essere causa di incendio o scosse elettriche.

DIVIETO

Non tirare il cavo di alimentazione per scollegare l'unità. Tirare direttamente il cavo può danneggiarlo, provocando incendi o scosse elettriche.

Non utilizzare prolunghe o adattatori provvisori per l'alimentazione del prodotto. Questi dispositivi, se non opportunamente utilizzati, possono causare scintille, scosse elettriche o incendio.

Non condividere la presa elettrica con altri apparecchi. Un'alimentazione inadeguata o insufficiente può causare incendi o scosse elettriche.

ATTENZIONE

Il prodotto deve essere collegato a terra in modo corretto nel momento dell'installazione. Una messa a terra non corretta può provocare scosse elettriche.

Tutti gli interventi sui componenti elettrici devono essere svolti in conformità alle normative ed agli standard di cablaggio vigenti nel territorio di installazione, oltre che a quanto riportato nel presente manuale e soprattutto negli schemi elettrici.

È indispensabile utilizzare un circuito di alimentazione indipendente dedicato al prodotto. Non collegare altri apparecchi alla stessa linea di alimentazione. Collegamenti elettrici scorretti o voltaggio insufficiente possono causare scosse elettriche o incendi.

Tutti gli interventi sui componenti elettrici devono essere eseguiti con cavi di tipo raccomandato. Collegare e fissare i cavi saldamente per evitare che forze esterne possano danneggiare i terminali a vite.

Collegamenti elettrici scadenti possono causare il surriscaldamento dell'unità. Ciò può provocare scosse elettriche o incendi.

Tutti i collegamenti elettrici devono essere effettuati secondo lo Schema di Collegamento Elettrico presente sui pannelli delle unità interna ed esterna.

Tutti i cablaggi devono essere disposti correttamente per garantire che il coperchio della scatola elettrica possa chiudersi correttamente. Se il coperchio della scatola elettrica non è chiuso correttamente, possono verificarsi fenomeni di corrosione e si può determinare il surriscaldamento delle morsettiere, che possono prendere fuoco o causare scosse elettriche.

Se si collega l'alimentazione a un cablaggio fisso, un dispositivo di disconnessione onnipolare che abbia almeno 3mm di spazio libero su tutti i poli e una corrente di dispersione che può superare i 10mA, il dispositivo di corrente residua (RCD) abbia una corrente operativa residua nominale non superiore a 30mA, e la disconnessione deve essere incorporata nel cablaggio fisso nel rispetto delle normative locali e nazionali.

1.4.1 Specifiche dei fusibili

Il circuito stampato (PCB) dell'unità è dotato di un fusibile per fornire protezione da sovracorrente. Le specifiche del fusibile sono stampate sulla scheda.

1.5 AVVERTENZE PER L'INSTALLAZIONE

AVVERTENZE

L'installazione deve essere eseguita da da un tecnico abilitato secondo le normative vigenti nel luogo di installazione. Un'installazione difettosa può causare perdite d'acqua, scosse elettriche o incendi.

L'installazione deve essere eseguita secondo le istruzioni di installazione. Un'installazione impropria può causare perdite d'acqua, scosse elettriche o incendi.

Contattare il Servizio Assistenza di zona per la riparazione o la manutenzione di questa unità. Questo apparecchio deve essere installato in conformità con le normative nazionali sul cablaggio.

Utilizzare solo gli accessori inclusi e le parti specificate per l'installazione. L'uso di parti non standard può causare perdite d'acqua, scosse elettriche, incendi e può causare il guasto dell'unità.

Installare l'unità in una posizione stabile in grado di sostenere il peso dell'unità. Se la posizione scelta non è in grado di sostenere il peso dell'unità o se l'installazione non viene eseguita correttamente, l'unità potrebbe cadere e causare gravi lesioni e danni.

Installare la tubazione di scarico condensa secondo le istruzioni in questo manuale. Un drenaggio improprio può causare danni.

Quando si desidera spostare l'unità, è obbligo contattare il servizio di Assistenza Tecnico per la disconnessione e la reinstallazione dell'unità, che dovrà essere fatta rispettando sempre le norme vigenti nel luogo d'installazione.

Per installare l'apparecchio, leggere le informazioni per i dettagli nella sezione 6 Installazione p. 23 e successive.

DIVIETO

Non installare l'unità entro 1 metro da qualsiasi materiale combustibile.

Non installare l'unità in un luogo che potrebbe essere esposto a perdite di gas combustibili. Se il gas combustibile si accumula intorno all'unità, può provocare un incendio.

Non collegare l'unità all'alimentazione elettrica fino a quando tutte le operazioni d'installazione non sono state completate.

1.6 NOTE SUI GAS FLUORURATI

AVVISO

Questo dispositivo contiene gas fluorurati ad effetto serra. Per informazioni specifiche sul tipo di gas e sulla quantità, fare riferimento all'apposita etichetta fornita con l'unità.

L'installazione, l'assistenza, la manutenzione e la riparazione di questa unità devono essere eseguite da un tecnico certificato.

La disinstallazione e lo smaltimento del prodotto possono essere svolte esclusivamente da personale qualificato secondo le normative di legge vigenti.

Quando l'unità viene controllata per individuare eventuali perdite, si raccomanda vivamente di tenere un registro adeguato di tutti i controlli.

1.7 AVVERTENZE PER L'UTILIZZO DEL REFRIGERANTE R32/R290

AVVISO

Per accelerare il processo di sbrinamento o per la pulizia non utilizzare prodotti diversi da quelli consigliati dal produttore.

L'apparecchio deve essere conservato in un locale privo di fonti di accensione in funzione continua (ad esempio: fiamme libere, un apparecchio a gas in funzione o un riscaldatore elettrico in funzione).

Non perforare né bruciare.

Tenere presente che i refrigeranti potrebbero non contenere alcun odore.

L'apparecchio deve essere installato, utilizzato e conservato in una stanza con una superficie calpestabile adeguata alla quantità di refrigerante da caricare.

Per informazioni specifiche sul tipo di gas e sulla quantità, fare riferimento all'etichetta pertinente sull'unità stessa.

In caso di differenze tra l'etichetta e il manuale sulla descrizione dell'area minima della stanza, prevarrà la descrizione sull'etichetta.

Quantità di refrigerante (kg)	Superficie minima della stanza (m^2)	Quantità di refrigerante (kg)	Superficie minima della stanza (m^2)
≤0.0836	4	>0.1881 e ≤0.2090	10
>0.0836 e ≤0.1045	5	>0.2090 e ≤0.2299	11
>0.1045 e ≤0.1254	6	>0.2299 e ≤0.2508	12
>0.1254 e ≤0.1463	7	>0.2508 e ≤0.2717	13
>0.1463 e ≤0.1672	8	>0.2717 e ≤0.2926	14
>0.1672 e ≤0.1881	9	>0.2926 e ≤0.3040	15

ATTENZIONE

Si deve osservare la conformità alle normative nazionali sul gas.

Mantenere le aperture di ventilazione libere da ostruzioni.

L'apparecchio deve essere conservato in modo da evitare danni meccanici.

L'apparecchio deve essere conservato in un'area ben ventilata in cui le dimensioni della stanza corrispondano all'area specificata per il funzionamento.

Chiunque lavori o acceda a un circuito refrigerante deve essere in possesso di un certificato valido e aggiornato rilasciato da un'autorità di valutazione accreditata dal settore, che ne autorizzi la competenza a maneggiare i refrigeranti in modo sicuro, in conformità con una specifica di valutazione riconosciuta dal settore.

La manutenzione deve essere eseguita solo come raccomandato da un centro di assistenza qualificato. La manutenzione e la riparazione che richiedono l'assistenza di altro personale qualificato devono essere eseguite sotto la supervisione della persona competente nell'uso di refrigeranti infiammabili.

Si prega di seguire attentamente le istruzioni per maneggiare, installare, pulire e riparare il condizionatore d'aria per evitare danni o pericoli. Durante la manutenzione o lo smaltimento del condizionatore d'aria, il refrigerante (R290) deve essere recuperato correttamente, non deve essere scaricato direttamente in ambiente.

Non devono essere presenti fiamme libere o dispositivi come interruttori che possano generare scintille/archi elettrici nelle vicinanze del condizionatore d'aria, per evitare di causare l'accensione del refrigerante infiammabile utilizzato.

Per evitare danni meccanici, seguire attentamente le istruzioni per lo stoccaggio e la manutenzione del condizionatore d'aria.

Si prega di seguire attentamente le istruzioni per evitare qualsiasi pericolo. Per informazioni specifiche sul tipo di gas e sulla quantità, fare riferimento all'etichetta pertinente sull'unità stessa.

L'apparecchio deve essere conservato in un locale privo di fiamme libere in funzione (ad esempio un apparecchio a gas in funzione) e di fonti di accensione (ad esempio un riscaldatore elettrico in funzione).

AVVERTENZA

Non utilizzare prodotti per accelerare lo sbrinamento o prodotti per la pulizia diversi da quelli consigliati dal produttore.

L'apparecchio deve essere conservato in un'area priva di fonti di accensione a funzionamento continuo (ad es. esempio: fiamme libere, apparecchio a gas in funzione o resistenza elettrica in funzione).

Non perforare né bruciare.

Attenzione: i refrigeranti possono essere inodore.

ATTENZIONE

Rischio di incendio/materiali infiammabili.

Spiegazione dei simboli visualizzati sull'unità

ATTENZIONE: Questo simbolo indica che il manuale d'uso deve essere letto attentamente.

ATTENZIONE: Questo simbolo indica che sono disponibili informazioni quali il manuale operativo o il manuale di installazione.

ATTENZIONE: Questo simbolo indica che il personale addetto all'assistenza deve maneggiare questa apparecchiatura facendo riferimento al manuale di installazione.

ATTENZIONE: Questo simbolo indica che l'apparecchio utilizza un refrigerante infiammabile. Se si verificano perdite di refrigerante ed è esposto a una fonte di accensione esterna, c'è pericolo di incendio.

1. **Trasporto di apparecchiature contenenti refrigeranti infiammabili**: vedere le norme di trasporto
2. **Marcatura delle attrezzature mediante segnaletica**: vedere le normative locali
3. **Smaltimento di apparecchiature che utilizzano refrigeranti infiammabili**: vedere le normative nazionali.
4. **Conservazione di apparecchiature/elettrodomestici**: lo stoccaggio dell'attrezzatura deve essere effettuato secondo le istruzioni del produttore.
5. **Immagazzinamento delle attrezzature imballate (invendute)**: la protezione dell'imballo deve essere realizzata in modo tale che i danni meccanici all'apparecchiatura all'interno non provochino perdite di carica di refrigerante. Il numero massimo di pezzi di apparecchiatura che possono essere immagazzinati insieme sarà determinato dalle normative locali.
6. **Informazioni sulla manutenzione**:

a. **Controlli sul territorio:** prima di iniziare a lavorare su sistemi contenenti refrigeranti infiammabili, sono necessari controlli di sicurezza per garantire che il rischio di accensione sia ridotto al minimo. Per la riparazione del sistema di refrigerazione, le seguenti precauzioni devono essere rispettate prima di eseguire lavori sul sistema.

b. **Procedura di lavoro:**il lavoro deve essere svolto secondo una procedura controllata in modo da ridurre al minimo il rischio di presenza di gas o vapori infiammabili durante l'esecuzione del lavoro.
c. **Area di lavoro generale:** tutto il personale addetto alla manutenzione e gli altri che lavorano nell'area locale devono essere istruiti sulla natura del lavoro svolto. Si deve evitare di lavorare in spazi ristretti. L'area attorno allo spazio di lavoro deve essere sezionata. Assicurarsi che le condizioni all'interno dell'area siano state rese sicure dal controllo del materiale infiammabile.

1.8 INFORMAZIONI PER IL CORRETTO SMALTIMENTO DEL PRODOTTO

Questo marchio indica che il prodotto non deve essere smaltito insieme ai rifiuti domestici nei paesi dell'UE. Per evitare possibili danni all'ambiente o alla salute umana a seguito dello smaltimento incontrollato dei rifiuti, riciclare il prodotto in modo responsabile per promuovere il riutilizzo sostenibile delle risorse. Per riconsegnare l'apparecchio usato, servirsi dei sistemi di raccolta differenziata o rivolgersi al rivenditore presso il quale è stato acquistato il prodotto. Il rivenditore può farsi carico del prodotto ai fini del riciclaggio eco-compatibile.

ATTENZIONE

Lo smaltimento di questo apparecchio nell'ambiente è pericoloso per la salute e nocivo per l'ambiente. Sostanze pericolose possono fuoriuscire nelle falde acquifere ed entrare nella catena alimentare.

1.9 ESCLUSIONE DI RESPONSABILITÀ

Aermec S.p.A. non si assume alcuna responsabilità in merito a danni all'unità o alla perdita di garanzia quando:

1. L'unità viene utilizzata in modo improprio.
2. Si tenta di modificare, alterare o riparare l'unità senza seguire le istruzioni precedentemente riportate.
3. Non viene controllata l'unità che potrebbe aver subito danni dopo il trasporto.
4. Operare / riparare l'unità senza seguire le istruzioni precedentemente riportate.
5. Vengono utilizzate parti di ricambio fornite da produttori di terze parti.
6. Sopraggiungono calamità naturali, cause di forza maggiore o ambienti ostili.
7. L'unità viene danneggiata a causa di gas corrosivi presenti in ambiente.

2 IDENTIFICAZIONE DEL PRODOTTO

2.1 ETICHETTA IMBALLO

Posta sull'imballo, riporta i dati identificativi del prodotto.
Esempio d'imballo e posizionamento etichetta:

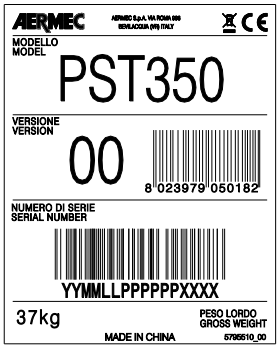

2.2 TARGHETTA TECNICA

La targhetta tecnica, posta sull'unità riporta i dati tecnici e identificativi del prodotto.
Esempio di unità esterna e posizionamento targhetta caratteristiche:

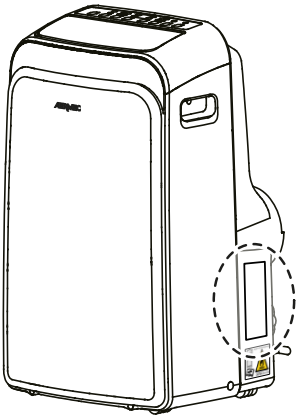

3 PARTI DELL'UNITÀ E PRINCIPALI FUNZIONI

3.1 PARTI DELL'UNITÀ

AVVISO

Le illustrazioni riportate in questo manuale sono fornite a scopo esplicativo. La forma effettiva dell'unità potrebbe essere leggermente diversa. Fa fede la forma reale.

L'unità può essere controllata dal pannello di controllo dell'unità o con il telecomando.

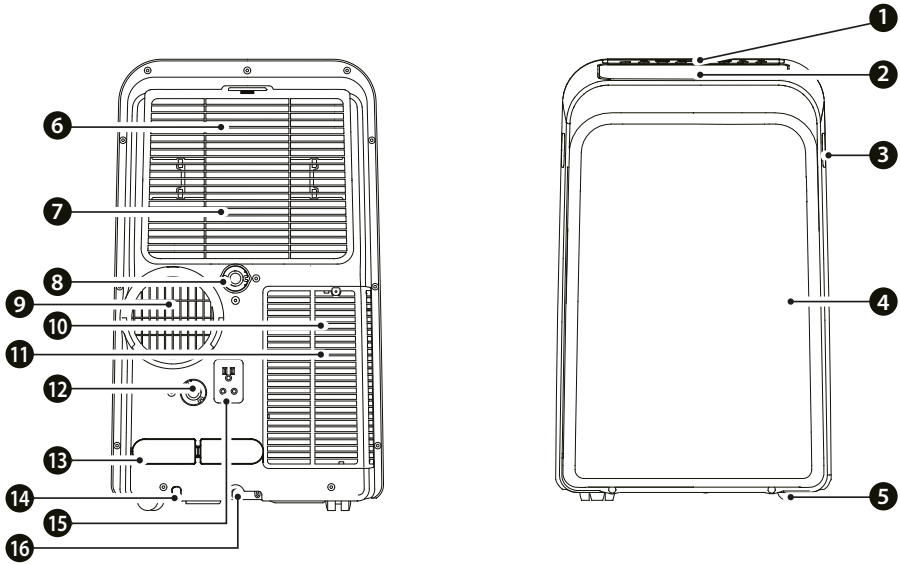

Vista anteriore

1 Pannello di controllo
2 Deflettore orizzontale (oscillazione automatica)
3 Maniglia (destra e sinistra)
4 Pannello frontale
5 Ruote

Vista posteriore

6 Filtro aria superiore (dietro la griglia)
7 Presa d'aria superiore
8 Scarico condensa
9 Uscita aria
10 Filtro aria inferiore
11 Presa d'aria inferiore
12 Scarico condensa (lato pompa)
13 Fermo per cavo di alimentazione
14 Alloggiamento per spina schuko durante i periodi di inattività
15 Presa di corrente
16 Vassoio inferiore scarico condensa

AVVISO

Per garantire le prestazioni ottimali dei nostri prodotti, le specifiche di progettazione dell'unità e del telecomando sono soggette a modifiche senza preavviso.

3.2 LIMITI OPERATIVI

Quando il dispositivo viene utilizzato al di fuori dei seguenti intervalli di temperatura, alcune funzioni di protezione di sicurezza potrebbero attivarsi e causare lo spegnimento dell'unità.

Modalità	Range di temperatura
RAFFRESCAMENTO	17°C - 35°C
RISCALDAMENTO	5°C - 30°C
DEUMIDIFICAZIONE	13°C - 35°C

Umidità relativa della stanza inferiore all'80%. Se l'unità funziona ad di fuori dei limiti operativi, sulla superficie dell'unità potrebbe formarsi della condensa.

Per ridurre il consumo energetico dell'unità, procedere come segue:

— Tenere chiuse porte e finestre.
— Limitare il consumo di energia utilizzando le funzioni TIMER ON e TIMER OFF.
— Non ostruire le prese o le uscite dell'aria.
— Ispezionare e pulire regolarmente i filtri dell'aria.

4 DATI TECNICI

4.1 DATI PRESTAZIONALI

		PST350
Prestazioni in raffrescamento nominali		
Potenza frigorifera	kW	3,50
Prestazioni in riscaldamento nominali		
Potenza termica	kW	2,90

Dati nominali Raffrescamento (EN 14511 e EN 14825): Temperatura Aria Ambiente 35°C b.s. / 24°C b.u. - Velocità massima
Dati nominali Riscaldamento (EN 14511 e EN 14825): Temperatura Aria Ambiente 20°C b.s./ 12°C b.u. - Velocità massima

4.2 DATI GENERALI

		PST350
Dati elettrici		
Potenza nominale assorbita	W	1.450
Corrente nominale assorbita	A	8,0
Alimentazione		
Alimentazione	V/Ph/Hz	220-240V ~ 50Hz
Lato esterno		
Diametro scarico condensa	mm	13,5
Cavo d'alimentazione elettrica		
Tipo di cavo d'alimentazione	Tipo	3G1,5 mm^2/L= 2,3 m/Schuko plug

La potenza nominale assorbita (corrente nominale assorbita), è la massima potenza elettrica assorbita (corrente massima assorbita) dal sistema, in accordo con la normativa EN 60335-1 ed EN 60335-2-40.

4.3 DATI UNITÀ

		PST350
Compressore		
Tipo	tipo	Rotativo
Ventilatore		
Tipo	tipo	Centrifugo
Portata d'aria		
Minima	m^3/h	355
Media	m^3/h	370
Massima	m^3/h	420
Condizionatore d'aria locale (portatile)		
Livello di potenza sonora	dB(A)	-
Tubo flessibile		
Lunghezza minima	mm	330
Lunghezza massima	mm	1.450
Diametro (out)	Ø	155

Potenza Sonora misurata in Camera Riverberante a 1,5m di distanza, secondo EN12102.

5 DIMENSIONI E PESI

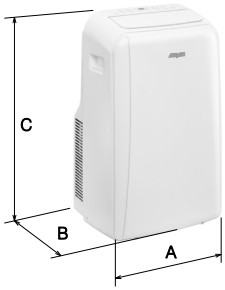

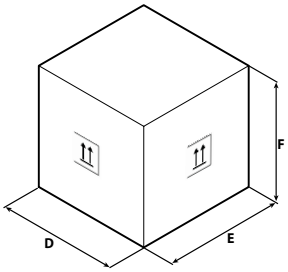

Esempio imballo

		PST350
Dimensioni e pesi		
A	mm	467
B	mm	397
C	mm	765
D	mm	512
E	mm	442
F	mm	880
Peso netto	kg	33,2
Peso per trasporto	kg	37,0

6 INSTALLAZIONE

6.1 INSTALLAZIONE DEL TUBO FLESSIBILE

Il tubo flessibile di scarico e l'adattatore devono essere installati o rimossi in base alla modalità di utilizzo.

— Per la modalità RAFFRESCAMENTO, RISCALDAMENTO o AUTO il tubo flessibile di scarico deve essere installato.
— Per la modalità VENTILAZIONE o DEUMIDIFICAZIONE il tubo flessibile di scarico deve essere rimosso.

6.2 SCELTA DELLA POSIZIONE DI INSTALLAZIONE

La posizione dell'installazione dovrebbe soddisfare i seguenti requisiti:

— Assicurarsi che l'installazione avvenga su una superficie piana per evitare l'insorgere di rumori e vibrazioni.
— L'apparecchio deve essere installato vicino ad una presa con messa a terra e la vaschetta di raccolta (che si trova sul retro dell'apparecchio) deve essere di facile accesso.
— L'apparecchio deve essere posto ad almeno 30cm di distanza dalla parete più vicina per garantire il corretto funzionamento del condizionatore. L'aletta del deflettore orizzontale deve essere ad almeno 50 cm di distanza da eventuali ostacoli.

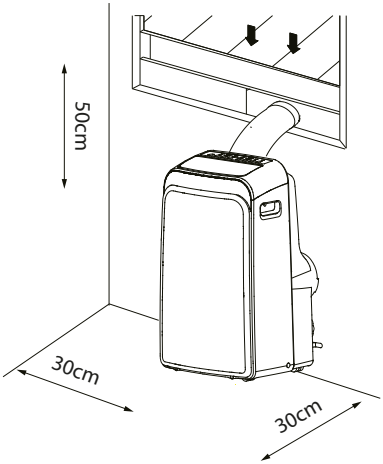

DIVIETO

NON coprire le entrate, le uscite o il ricevitore del segnale del telecomando, per evitare danni all'apparecchio.

6.3 MODALITÀ D'INSTALLAZIONE CONSIGLIATA

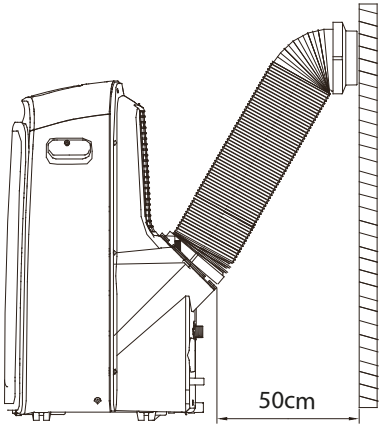

6.4 INFORMAZIONI SULLA CLASSIFICAZIONE ENERGETICA

La classificazione energetica e le informazioni sulla rumorosità per questa unità si basano sull'installazione standard utilizzando un'unità con condotto di scarico prolungato (diametro: 150 mm, lunghezza: 1,5 m) senza adattatore per finestra scorrevole o adattatore per scarico a parete.

6.5 GUIDA ALL'ACQUISTO

Il condizionatore d'aria adatto permette a raffreddare una stanza in modo efficiente.
Un'unità sottodimensionata non raffredderà adeguatamente, mentre una troppo grande non rimuoverà abbastanza umidità, lasciando l'aria umida.
Per scegliere il condizionatore d'aria più adeguato, è necessario determinare la metratura della stanza da raffreddare.
Inoltre, è importante considerare se il condizionatore portatile verrà posizionato in una stanza molto soleggiata, in una cucina o in una stanza con soffitti alti.

6.6 STRUMENTI NECESSARI ALL'INSTALLAZIONE

— Cacciavite a croce medio
— Metro a nastro o righello
— Coltello o forbici
— Sega (su alcuni modelli, per accorciare l'adattatore per finestre strette)

6.7 MATERIALE FORNITO A CORREDO

	Telecomando WLPE20	1
	Adattatore	1
	Adattatore (cambio sezione)	1
	Condotto di espulsione	1
	Adattatore con coperchio	1
	Tassello a espansione	4
	Vite	4
	Tubo di scarico condensa	1
	Isolante	1
	Isolante	1
	Adattatore kit finestra	1
	Kit finestra (a scorrimento)	1
	Vite kit finestra	1
	Fermo	1

7 INSTALLAZIONE A FINESTRA

Step 1 - Preparazione per l'alloggiamento del tubo di scarico

Inserire il tubo di scarico (o il tubo di scarico esteso) nell'adattatore scorrevole della finestra (o nell'adattatore di scarico a parete) e nell'adattatore dell'unità, bloccandolo automaticamente tramite le fibbie elastiche degli adattatori.

Installazione a finestra

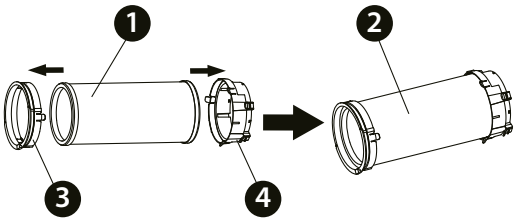

1 Condotto di espulsione
2 Alloggiamento del condotto di espulsione
3 Adattatore
4 Adattatore a finestra

Installazione a parete

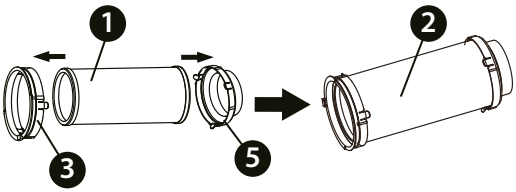

1 Condotto di espulsione
2 Alloggiamento del condotto di espulsione
3 Adattatore
5 Adattatore a parete

Step 2 - Installare il tubo di scarico sull'apparecchio

Inserire l'adattatore del tubo di scarico nella scanalatura inferiore dell'uscita dell'aria dell'apparecchio facendo attenzione che il gancio dell'adattatore sia allineato con la sede del foro d'uscita dell'aria, far quindi scorrere verso il basso il tubo di scarico seguendo la direzione della freccia indicata per l'installazione.

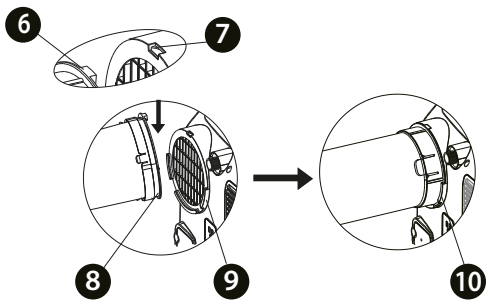

6 Gancio
7 Sede del foro
8 Adattatore
9 Scanalatura inferiore
10 Incastro

ATTENZIONE

Assicurarsi che l'adattatore sia inserito nella scanalatura inferiore dell'uscita dell'aria.

Step 3 - Preparazione del cursore regolabile della finestra

1. A seconda della dimensione della finestra, sarà necessario regolare le dimensioni del cursore.
2. Se per via della sua lunghezza la finestra richiede due cursori, utilizzare il bullone per fissarli, una volta che siano stati regolati alla lunghezza corretta.

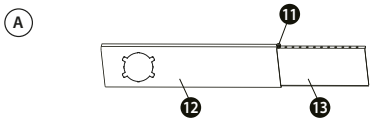

11 Bullone
12 Cursore A
13 Cursore B
14 Cursore C

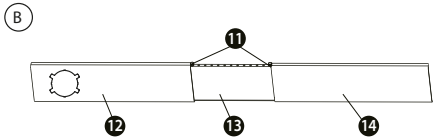

7.1 INSTALLAZIONE

AVVISO

Una volta preparati il tubo di scarico e il cursore regolabile, scegliere uno dei seguenti metodi di installazione.

Per installazione su Finestre tipo Vasistas o scorrevoli

Step 1

Tagliare delle strisce adesive A e B della lunghezza appropriata e fissarle al telaio e infissi della finestra come mostrato.

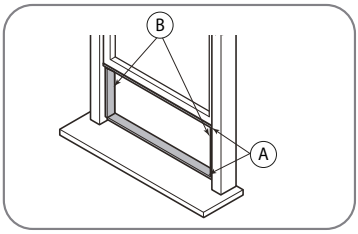

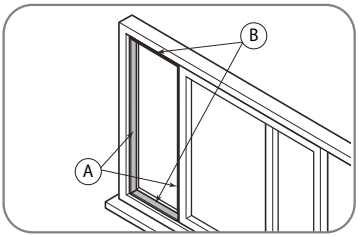

A Guarnizione A (Tipo adesivo)
B Guarnizione B (Adesivo più corto)

Step 2

Inserire il cursore nell'apertura.

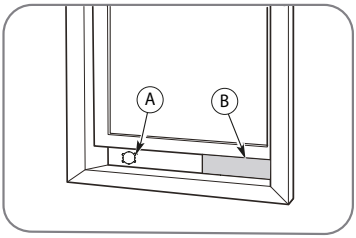

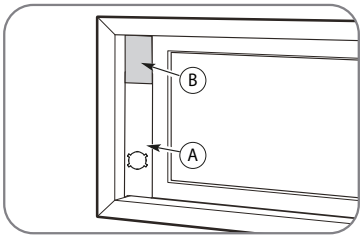

A. Cursore A
B. Cursore B

Step 3

Tagliare una striscia di guarnizione non adesiva C in modo che corrisponda alla larghezza della finestra.
Inserire la guarnizione tra il vetro e la cornice della finestra per evitare che aria e insetti entrino nella stanza.

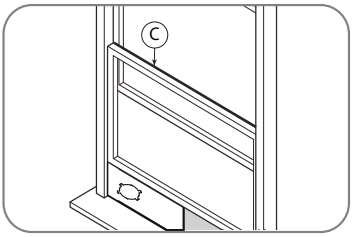

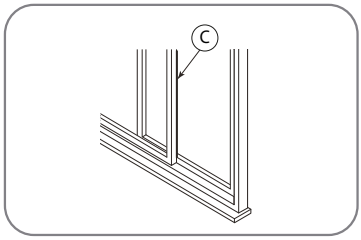

C Guarnizione C (Tipo non adesivo)

Step 4

Installare la staffa di sicurezza con 2 viti come mostrato.

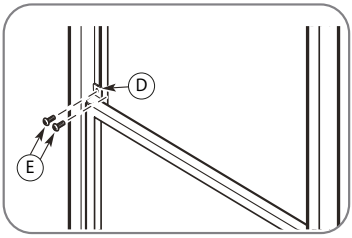

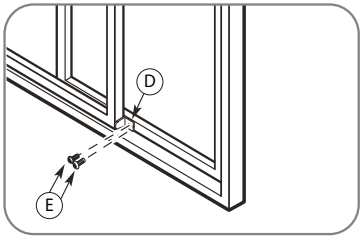

D Staffa di sicurezza
E Viti (n. 2)

Step 5

Inserire l'adattatore nel foro della finestra.

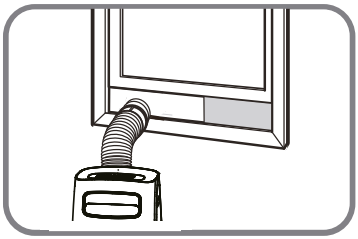

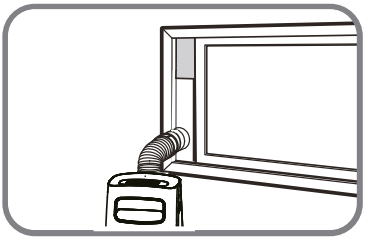

8 INSTALLAZIONE A PARETE

1. Praticare un foro di 125 mm nella parete per l'adattatore di scarico a parete B.
2. Fissare l'adattatore di scarico a parete B alla parete utilizzando le quattro ancore e viti fornite nel kit.
3. Collegare il tubo di scarico (con l'adattatore di scarico a parete A) all'adattatore di scarico a parete B.

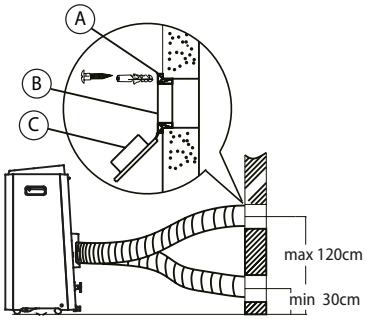

A Posizione ancoraggio di espansione
B Adattatore di scarico a parete B
C Tappo adattatore

AVVISO

Coprire il foro usando il tappo dell'adattatore quando non è in uso.

ATTENZIONE

Per garantire il corretto funzionamento, NON estendere eccessivamente o piegare il tubo.

Assicurarsi che non vi siano ostacoli attorno all'uscita dell'aria del tubo di scarico (nell'intervallo di 500 mm) affinché il sistema di scarico funzioni correttamente.

Tutte le illustrazioni in questo manuale sono solo a scopo esplicativo. Il tuo condizionatore d'aria potrebbe essere leggermente diverso. La forma effettiva prevarrà.

9 PANNELLO DI CONTROLLO

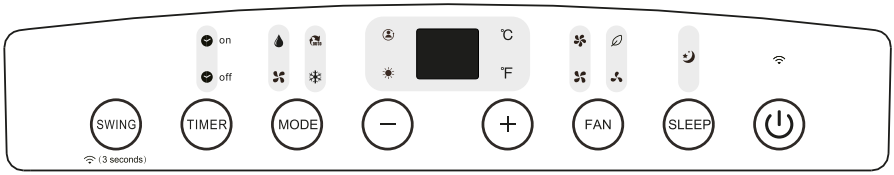

Indicatore	Funzione	Indicatore	Funzione
on	Timer ON		Velocità ventilazione AUTO
off	Timer OFF		SLEEP
	Modalità DEUMIDIFICAZIONE		WIRELESS
M	Modalità FAN		Modalità RISCALDAMENTO
auto	Modalità AUTO	°C	Gradi Celsius
	Modalità RAFFRESCAMENTO	°F	Gradi Fahrenheit
	Modalità FOLLOW ME		Display a LED
	Modalità VELOCITÀ COSTANTE		Spia gestione di potenza
	Velocità ventilazione HIGH		Spia alimentazione
	Velocità ventilazione MED		Spia modalità FRESH
	Velocità ventilazione LOW		

9.1 FUNZIONAMENTO

Pulsante Swing/Wireless

Utilizzato per avviare la funzione di oscillazione automatica.
Quando l'apparecchio è in funzione, premere il tasto SWING per arrestare la feritoia all'angolazione desiderata.

Utilizzato per avviare la funzione Wireless.

Per la prima volta che si utilizza la funzione Wireless, tenere premuto il pulsante di oscillazione per 3 secondi per avviare la modalità di connessione Wireless.
Il DISPLAY LED mostra 'AP' per indicare che è possibile impostare Wireless connessione.

Se entro 8 minuti la connessione va a buon fine, l'unità uscirà automaticamente dalla modalità di connessione Wireless e l'indicatore Wireless si illuminerà.
Se la connessione non avviene entro 8 minuti, l'unità esce automaticamente dalla modalità di connessione Wireless.
Dopo che la connessione Wireless ha esito positivo, è possibile premere e tenere premuti contemporaneamente i pulsanti SWING e DOWN (-) per 3 secondi per disattivare la funzione Wireless e il DISPLAY LED mostra 'OF' per 3 secondi, premere contemporaneamente i pulsanti SWING e UP(+) per attivare la funzione wireless e il DISPLAY LED mostra 'On' per 3 secondi.

AVVISO

Quando si riavvia la funzione Wireless, potrebbe essere necessario un po' di tempo per connettersi automaticamente alla rete.

Il condizionatore portatile PST350 è fornito di un foglio informativo per il download dell'app NetHome Plus e dei relativi manuali d'uso attraverso appositi QR code. L'applicazione NetHome Plus e i manuali d'uso sono inoltre scaricabili dal paragrafo "11 App Nethome Plus p. 50" di questo manuale.

Pulsante Timer
Utilizzato per far partire il programma di avvio automatico AUTO ON e quello di arresto AUTO OFF, in combinazione con i tasti + e -.
La spia di accensione/spegnimento del timer si illumina in corrispondenza delle impostazioni di attivazione/disattivazione del timer.

Pulsante Modalità
Seleziona la modalità di funzionamento appropriata.
Ad ogni pressione sul tasto, viene selezionata la modalità nella seguente sequenza: AUTO, RAFFRESCAMENTO, DEUMIDIFICAZIONE, VENTILAZIONE e RISCALDAMENTO.
La spia della modalità si illumina in base alle diverse impostazioni della modalità.

Pulsanti Su (+) e Giù (-)
Utilizzato per regolare (aumentando/diminuendo) le impostazioni della temperatura con incrementi di 1°C in un intervallo da 17°C a 30°C o per regolare l'impostazione del TIMER in un intervallo compreso di 0~24 ore.

AVVISO

Il pannello è in grado di visualizzare la temperatura in gradi Fahrenheit o gradi Celsius. Per passare da uno all'altro, premere e tenere premuti tasti Su e Giù contemporaneamente per 3 secondi.

Pulsante FAN - Ventilazione/Ventilazione costante (su alcuni modelli)

Controlla la velocità di ventilazione.
È possibile selezionare quattro velocità di ventilazione: BASSA, MEDIA, ALTA e AUTO.
L'icona della velocità di ventilazione si illumina in base alla velocità selezionata.
Quando è selezionata la velocità AUTO, tutte le spie si spengono.
Su alcuni modelli, quando è selezionata la velocità di ventilazione AUTO, tutte le spie si illuminano.

Pulsante SLEEP (ECO)
Utilizzato per avviare la modalità SLEEP/ECO.

Pulsante di accensione
Interruttore di accensione/spegnimento.

Schermo LED
Visualizza la temperatura impostata in °C o °F ("°F" non visualizzato per alcuni modelli) e le impostazioni del timer automatico.
In modalità DRY e FAN, mostra la temperatura ambiente.
Mostra codici di errore e codice di protezione:

E1-Errore sensore temperatura ambiente.
E2-Errore sensore temperatura evaporatore.
E3-Errore sensore temperatura condensatore (Su alcuni modelli).
E4-Errore di comunicazione del pannello di visualizzazione.
EC-Malfunzionamento del rilevamento delle perdite di refrigerante
P1-Il vassoio inferiore è pieno: collegare il tubo di scarico e far defluire l'acqua raccolta.

Se la protezione si ripete, contattare l'assistenza.

AVVISO

Quando si verifica uno dei malfunzionamenti sopra indicati, spegnere l'unità e verificare la presenza di eventuali ostruzioni.

Riavviare l'unità, se il malfunzionamento è ancora presente, spegnere l'unità e scollegare il cavo di alimentazione.

Contattare il produttore i suoi agenti di assistenza o una persona qualificata simile per l'assistenza.

9.2 ISTRUZIONI PER L'USO

Funzione COOL/RAFFRESCAMENTO

1. Premere il tasto "MODE" fino all'accensione della spia "RAFFRESCAMENTO".
2. Premere i tasti ADJUST "+" o "-" per selezionare la temperatura ambiente desiderata.
3. La temperatura può essere impostata con un intervallo di 17°C~30°C.
4. Premere il tasto "FAN SPEED" per scegliere la velocità di ventilazione.

Funzione HEAT/RISCALDAMENTO

1. Premi il tasto "MODE" finché non si accende la spia "RISCALDAMENTO"
2. Premere i tasti ADJUST "+" o "-" per selezionare la temperatura ambiente desiderata.
3. La temperatura può essere impostata con un range di 7°C~30°C.
4. Premere il tasto "FAN SPEED" per scegliere la velocità di ventilazione.
5. In alcuni modelli, la velocità di ventilazione non può essere regolata quando ci si trova in modalità HEAT/RISCALDAMENTO.

Funzione Deumidificatore

1. Premi il tasto "MODE" finché non si accende la spia "DEUMIDIFICAZIONE"
2. Quando si è in questa modalità, non è possibile selezionare la velocità di ventilazione o regolare la temperatura.
3. Il motore del ventilatore funziona a BASSA velocità.
4. Tenere le finestre e le porte chiuse per un maggior effetto deumidificante.
5. Non alloggiare il condotto alla finestra.

Funzione AUTO

1. Quando si imposta il condizionatore in modalità AUTO, verranno automaticamente selezionate le funzioni di raffrescamento, riscaldamento, o della sola ventilazione a seconda della temperatura impostata e della temperatura dell'ambiente.
2. Il climatizzatore manterrà automaticamente la temperatura della stanza ad un livello prossimo alla temperatura impostata dall'utente.
3. Nella modalità AUTO, non è possibile selezionare la velocità di ventilazione.

AVVISO

Nella modalità AUTO, per alcuni modelli, si accenderanno sia la spia AUTO che quella della modalità attiva.

Funzione FAN

1. Premi il tasto "MODE" finché non si accende la spia "FAN"
2. Premere il tasto "FAN SPEED" per scegliere la velocità di ventilazione.
3. La temperatura non può essere regolata.
4. Non alloggiare il condotto alla finestra.

Funzione TIMER

1. Quando l'apparecchio è acceso, premere il tasto Timer per avviare il programma di spegnimento automatico, (la spia TIMER OFF si accende).
2. Premere il tasto SU o GIÙ per selezionare l'ora desiderata.
3. Premere nuovamente il tasto TIMER entro 5 secondi, per avviare il programma di accendimento automatico. A questo punto la spia TIMER ON si accende.
4. Premere il tasto su o giù per selezionare l'orario di avvio automatico desiderato.
5. Quando l'apparecchio è spento, premere il tasto Timer per avviare il programma di avvio automatico, poi premere di nuovo entro 5 secondi per avviare il programma di spegnimento automatico.
6. Premere o tenere premuto il tasto SU o GIÙ per modificare l'impostazione del timer con incrementi di 0,5 ore, fino a 10 ore, quindi con incrementi di 1 ora fino a 24 ore. Il pannello mostrerà il conto alla rovescia del tempo rimanente per l'avvio.
7. Il sistema tornerà automaticamente indietro per visualizzare la temperatura impostata precedentemente in caso non vi fosse alcuna operazione durante 5 secondi.
8. Accendendo o spegnendo l'apparecchio in qualsiasi momento, o impostando il timer su 0.0 si cancellerà il programma del timer Auto Start / Stop.

Funzione SLEEP (ECO)

1. Premendo questo tasto, la temperatura impostata aumenterà (raffreddamento) o diminuirà (riscaldamento) di 1°C per 30 minuti. In seguito la temperatura aumenterà (raffreddamento) o diminuirà (riscaldamento) di un ulteriore 1°C dopo altri 30 minuti.
2. Questa nuova temperatura sarà mantenuta per 7 ore prima di ritornare alla temperatura impostata originariamente.
3. Questa azione termina la modalità Sleep / Eco e l'apparecchio tornerà a funzionare come originariamente programmato.

AVVISO

Questa funzione non è disponibile nelle modalità VENTILAZIONE e DEUMIDIFICAZIONE.

9.2.1 Altre caratteristiche

Funzione FOLLOW ME/TEMP SENSING (opzionale)

AVVISO

Questa funzione può essere attivata SOLO dal telecomando. Il telecomando ha funzione di termostato remoto che consente il controllo preciso della temperatura laddove si trova.

— Per attivare la funzione Follow Me / Temp Sensing, puntare il telecomando verso l'apparecchio e premere il tasto Follow Me / Temp Sensing.

— Il telecomando invierà questo segnale al condizionatore fino a che non si preme nuovamente il pulsante Follow Me / Temp Sensing.
— Se l'apparecchio non riceve il segnale Follow Me / Temp Sensing durante un intervallo di 7 minuti, l'apparecchio uscirà dalla modalità Follow Me / Temp Sensing.

AVVISO

Questa funzione non è disponibile nelle modalità VENTILAZIONE e DEUMIDIFICAZIONE.

AUTO-RESTART (riavvio automatico)
Se l'apparecchio si spegne inaspettatamente per mancanza di corrente, si riavvierà automaticamente al ripristino della corrente, con l'impostazione della funzione precedentemente impostata.

9.2.2 Regolazione del flusso d'aria

Il deflettore può essere regolato automaticamente.
Regolazione della direzione del flusso d'aria automatica:
Quando l'apparecchio è ACCESO, la feritoia si apre completamente.
Premere il tasto SWING sul pannello o sul telecomando per avviare la funzione di oscillazione automatica.
Il deflettore inizierà ad oscillare su e giù automaticamente.
Si prega di non direzionare manualmente il deflettore.

ATTENDERE 3 MINUTI PRIMA DI RIMETTERE IN FUNZIONE
Dopo che l'unità si è fermata, non può essere riavviata per i successivi 3 minuti.
Si tratta di una misura di protezione.
L'apparecchio ricomincerà a funzionare automaticamente dopo 3 minuti.

Scarico dell'acqua.
In modalità di deumidificazione rimuovere il tappo di scarico superiore dal retro dell'apparecchio, installare il connettore di scarico (raccordi universali femmina 5/8") con tubo da 3/4" (acquistato separatamente).
Per i modelli senza il connettore di scarico, attaccare semplicemente il tubo al foro.
Posizionare l'estremità del tubo direttamente sopra lo scarico nel pavimento.

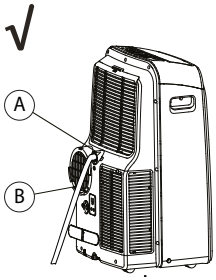

A Rimuovere il tappo di scarico superiore
B Tubo di scarico continuo

In modalità di pompa di calore rimuovere il tappo di scarico inferiore dal retro dell'apparecchio, installare il connettore di scarico (raccordi universali femmina 5/8") con tubo da 3/4" (acquistato separatamente).
Per i modelli senza il connettore di scarico, attaccare semplicemente il tubo al foro.
Collocare l'estremità dell'adattatore del tubo direttamente sopra l'area di scarico nel pavimento.

AVVISO

Verificare che il tubo sia collocato saldamente in modo che non ci siano perdite.

Direzionare il tubo verso lo scarico in maniera che non ci siano pieghe che interrompano il flusso dell'acqua.

Posizionare l'estremità del tubo nello scarico e verificare che l'estremità del tubo sia in posizione più bassa per consentire il decorrere dell'acqua verso il basso.

Non posizionare mai il tubo in salita.

In caso non si utilizzi il tubo di scarico continuo, assicurarsi che il tappo e la manopola di scarico siano collocati saldamente per evitare perdite.

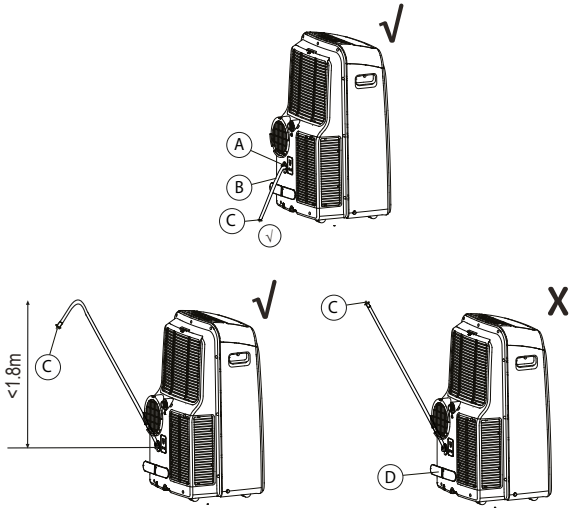

A Rimuovere il tappo di scarico superiore
B Tubo di scarico continuo
C adattatore del tubo di scarico
D Premere la fibbia del cavo di alimentazione nel coperchio posteriore.

10 FUNZIONAMENTO E DESCRIZIONE DEL TELECOMANDO

10.1 DATI TECNICI DEL TELECOMANDO

Tensione nominale	3.0V (batterie tipo AAAx2)
Distanza max per il ricevimento del segnale	8m
Temperatura in ambiente	-5°C ~ 60°C

10.1.1 Guida rapida

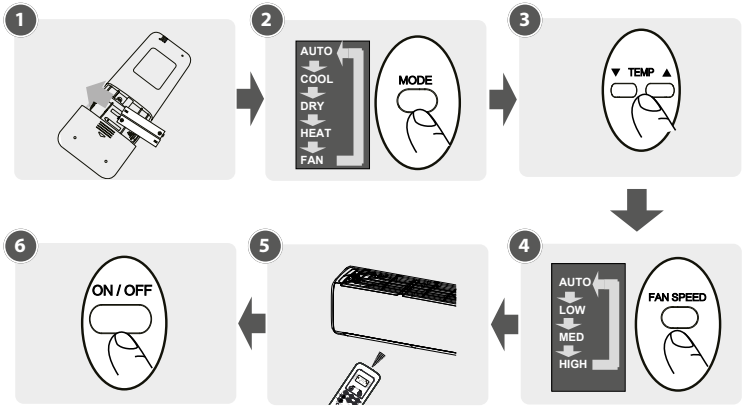

1 Inserire le batterie
2 Selezionare la modalità di funzionamento
3 Selezionare la temperatura
4 Selezionare la velocità
5 Puntare il telecomando verso l'unità
6 Premere il pulsante

Se vuoi conoscere più a fondo le funzioni disponibili, in questo manuale troverai tutte le spiegazioni sia delle funzioni base che di quelle avanzate per usare al meglio il tuo nuovo prodotto.

AVVISO

Il design dei pulsanti del telecomando potrebbe differire leggermente da quello riportato in questo manuale.

Alcuni dei tasti del telecomando sono superflui per l'unità considerata, pertanto non saranno descritti in queste istruzioni. L'eventuale pressione di uno qualsiasi dei tasti superflui non influirà in alcun modo sul funzionamento dell'unità.

10.2 GESTIONE DEL TELECOMANDO

10.2.1 Inserimento o sostituzione delle batterie

Il telecomando funziona con due batterie, vi ricordiamo di inserirle prima dell'uso.

1. Aprire il coperchio batterie facendolo scorrere nella direzione della freccia;
2. Inserire due nuove batterie alcaline da 1.5V (ministilo) ad alte prestazioni LR03 (AAA) facendo attenzione che la loro polarità sia corretta;
3. Chiudere il coperchio delle batterie facendolo scorrere nella direzione opposta della freccia.

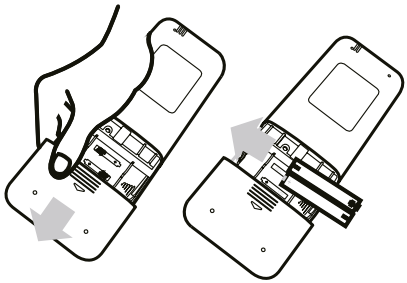

AVVISO

La luce solare diretta può interferire con il ricevitore del segnale a infrarossi.

Deve esserci una linea visiva libera tra il telecomando e l'unità.

Se i segnali del telecomando controllano un altro dispositivo, spostare il dispositivo in un altro luogo o contattare il servizio clienti.

Quando si sostituiscono le batterie utilizzare batterie nuove e fare riferimento alla tipologia consigliata.

L'unità emetterà un segnale acustico come conferma dell'avvenuta ricezione del comando.

L'unità può essere influenzata da segnali trasmessi dal telecomando di televisori, videoregistratori od altre attrezzature usate nella stessa stanza.

Se il telecomando non funziona correttamente, si prega di rimuovere le batterie ed inserirle nuovamente dopo 30 secondi. Se non funziona, nonostante questo procedimento, occorre sostituire le batterie.

Smaltimento delle batterie

— Non smaltire le batterie come rifiuti urbani non differenziati. Fare riferimento alle leggi locali per il corretto smaltimento delle batterie.
— Le batterie potrebbero avere un simbolo chimico nella parte inferiore dell'icona di smaltimento. Questo simbolo chimico significa che la batteria contiene un metallo pesante che supera una certa concentrazione. Un esempio è Pb: Piombo (>0,004%).
— Gli apparecchi e le batterie usate devono essere trattati in una struttura specializzata per il riutilizzo, il riciclaggio ed il recupero. Assicurandovi un corretto smaltimento contribuirete ad evitare possibili conseguenze negative per l'ambiente e la salute umana.

Pb

Prestazioni delle batterie

Per prestazioni ottimali del prodotto:
— Non utilizzare batterie vecchie e nuove oppure batterie di marche diverse.
— Rimuovere le batterie in caso di prolungato mancato utilizzo del telecomando.

10.2.1.1 Informazioni per il corretto smaltimento del prodotto

Questo marchio indica che il prodotto non deve essere smaltito insieme ai rifiuti domestici nei paesi dell'UE. Per evitare possibili danni all'ambiente o alla salute umana a seguito dello smaltimento incontrollato dei rifiuti, riciclare il prodotto in modo responsabile per promuovere il riutilizzo sostenibile delle risorse. Per riconsegnare l'apparecchio usato, servirsi dei sistemi di raccolta differenziata o rivolgersi al rivenditore presso il quale è stato acquistato il prodotto. Il rivenditore può farsi carico del prodotto ai fini del riciclaggio eco-compatibile.

10.2.2 Note per l'utilizzo del telecomando

Il telecomando genera, utilizza e può irradiare energia a radiofrequenza e, se non installato e utilizzato in conformità con le istruzioni, può causare interferenze alle comunicazioni radio. Tuttavia, non vi è alcuna garanzia che non si verifichino interferenze in una particolare installazione.
Se il telecomando causa interferenze alla ricezione radio o televisiva, che possono essere determinate spegnendo e riaccendendo il condizionatore, vi invitiamo a provare queste semplici misure correttive:
— Riorientare o riposizionare l'antenna ricevente
— Spostare l'apparecchiatura radiotelevisiva dal raggio d'azione del telecomando
— Collegare l'apparecchiatura a una presa differente da quella del condizionatore
— Consultare un tecnico specializzato dell'apparecchiatura
— Cambiamenti o modifiche non approvate da Aermec possono invalidare la garanzia dell'unità stessa

10.3 INTERFACCIA UTENTE (TASTI)

Prima di iniziare ad utilizzare l'unità, consigliamo di familiarizzare con il telecomando. Di seguito è riportata una breve introduzione al telecomando stesso. Per istruzioni su come utilizzare l'unità, fare riferimento alla sezione dedicata "10.5 Funzioni base disponibili tramite telecomando p. 44".

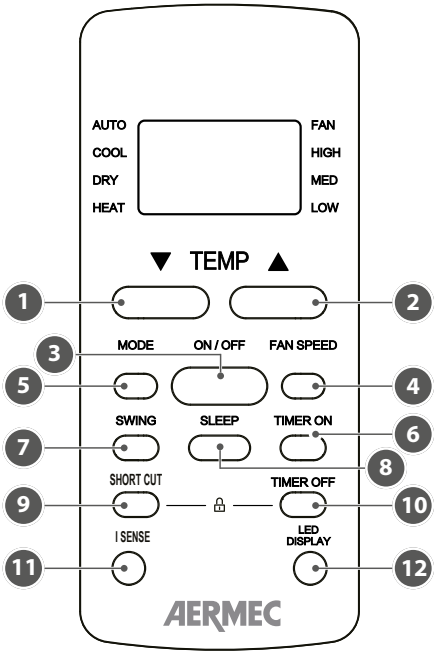

Indice	Funzione svolta dal tasto
1	Diminuisce la temperatura di 1°C. Minima temperatura impostabile 17°C.
2	Aumenta la temperatura di 1°C. Massima temperatura impostabile 30°C.
3	Accensione o spegnimento dell'unità
4	Seleziona la velocità di ventilazione nel seguente ordine: "AUTO - LOW - MED - HIGH".
5	Permette di selezionare le modalità operative come segue: "AUTO - COOL - DRY - HEAT - FAN".
6	Attiva o disattiva il timer di accensione programmata
7	Avvia e arresta il movimento del deflettore orizzontale di mandata dell'aria. Tenere premuto il tasto per 2 secondi per avviare il movimento automatico del deflettore verticale.
8	Attiva o disattiva la funzione Benessere Notturno (Sleep)
9	Imposta e attiva le impostazioni preferite
10	Attiva o disattiva il timer di spegnimento programmato
11	Rilevamento della temperatura e della temperatura ambiente
12	Imposta lo stato del LED sul display

10.4 INTERFACCIA UTENTE (DISPLAY)

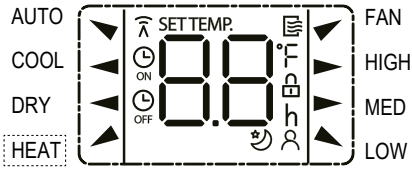

Icone	Descrizione
AUTO	Modalità AUTOMATICA
COOL	Modalità RAFFRESCAMENTO
DRY	Modalità DEUMIDIFICAZIONE
HEAT	Modalità RISCALDAMENTO
FAN	Modalità VENTILAZIONE
	Invio segnale
	Telecomando acceso
ON	Timer ON impostato
OFF	Timer OFF impostato
SET TEMP. °F h	Visualizzazione display (temperatura, temperatura ambiente, tempo del Timer)
	Blocco Tasti
	Funzione I-SENSE
	Modalità Benessere Notturno (Sleep)
Icone	**Velocità ventilazione**
HIGH	Alta
MED	Media
LOW	Bassa
-	Automatica

AVVISO

Gli indicatori in figura sono visibili solo al fine di una chiara presentazione.

Durante il funzionamento sono visibili solo i segnali relativi alle impostazioni realmente attive.

10.5 FUNZIONI BASE DISPONIBILI TRAMITE TELECOMANDO

AVVISO

Prima di ogni operazione assicurarsi che l'unità sia collegata e alimentata.

10.5.1 Modalità AUTO

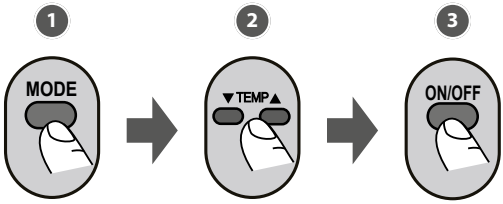

1. Selezionare la modalità AUTO
2. Impostare la temperatura desiderata
3. Premere il tasto ON/OFF per avviare l'unità

AVVISO

In modalità AUTO l'unità selezionerà automaticamente il funzionamento RAFFRESCAMENTO, VENTILAZIONE o RISCALDAMENTO basandosi sulla temperatura impostata.

In modalità AUTO, la velocità di ventilazione non può essere impostata.

10.5.2 Modalità RAFFRESCAMENTO o RISCALDAMENTO

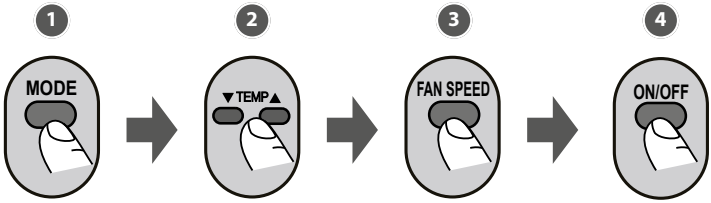

1. Selezionare la modalità RAFFRESCAMENTO o RISCALDAMENTO
2. Impostare la temperatura desiderata

3. Selezionare la velocità di ventilazione desiderata
4. Premere il tasto ON/OFF per avviare l'unità

10.5.3 Modalità DEUMIDIFICAZIONE

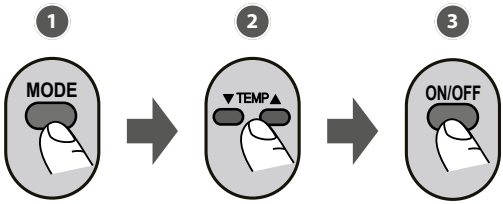

1. Selezionare la modalità DEUMIDIFICAZIONE
2. Impostare la temperatura desiderata
3. Premere il tasto ON/OFF per avviare l'unità

AVVISO

In modalità DEUMIDIFICAZIONE, non è possibile impostare la velocità di ventilazione poiché è già controllata automaticamente.

10.5.4 Modalità VENTILAZIONE

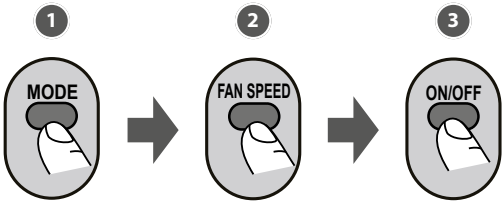

1. Selezionare la modalità VENTILAZIONE
2. Selezionare la velocità di ventilazione desiderata
3. Premere il tasto ON/OFF per avviare l'unità

AVVISO

In modalità VENTILAZIONE non è possibile impostare la temperatura. Di conseguenza, nel telecomando non verrà visualizzata nessuna temperatura.

10.5.5 Impostare un orario di sistema

TIMER ON/OFF: È possibile impostare dopo quanto tempo l'unità si deve accendere e spegnere automaticamente.

Impostare o cancellare un'accensione programmata (TIMER ON)

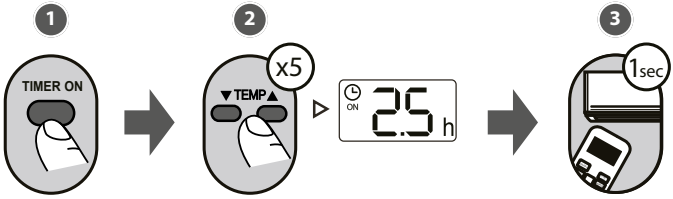

1 Premere il tasto TIMER ON per iniziare la sequenza di accensione
2 Premere il tasto TEMP.UP o DOWN per più volte fino a raggiungere l'intervallo di tempo desiderato per l'avvio automatico
3 Puntare il telecomando verso l'unità interna e dopo 1 secondo la funzione verrà attivata

Impostare o cancellare uno spegnimento programmato (TIMER OFF)

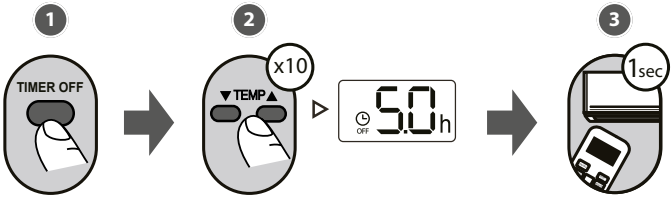

1 Premere il tasto TIMER OFF per iniziare la sequenza di spegnimento
2 Premere il tasto TEMP.UP o DOWN per più volte fino a raggiungere l'intervallo di tempo desiderato per lo spegnimento automatico
3 Puntare il telecomando verso l'unità interna e dopo 1 secondo la funzione verrà attivata

AVVISO

Quando si imposta il TIMER ON o TIMER OFF, per ogni pressione del tasto TEMP. il tempo aumenterà di 30min fino a 10h. Dopo 10h e fino a 24h il tempo aumenterà di 1h.

Esempio: Premere 5 volte per ottenere 2,5h e premere 10 volte per ottenere 5h.

Impostando Il timer su 0.0h si annullano entrambe se funzioni impostate.

ESEMPIO

Tenere presente che i periodi di tempo impostati per entrambe le funzioni si riferiscono alle ore successive all'ora corrente.

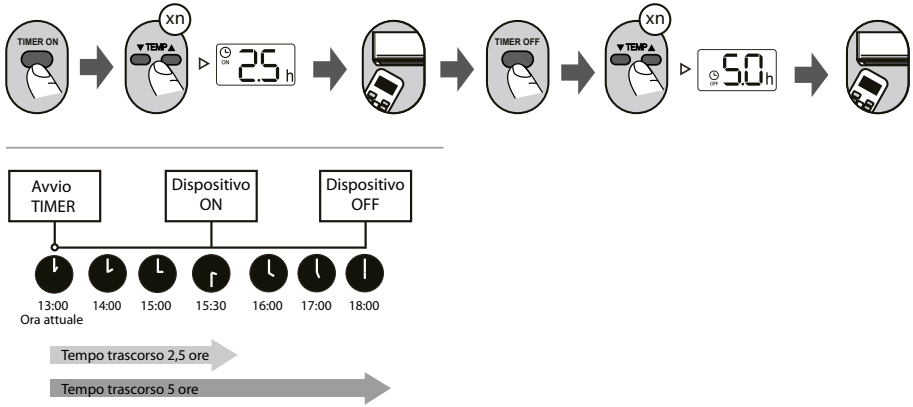

Esempio: ora attuale 13:00. Per impostare il timer come descritto nei passaggi precedenti, l'unità si accenderà dopo 2,5h (alle 15:30) e si spegnerà alle 18:00.

10.6 FUNZIONI AVANZATE DISPONIBILI TRAMITE TELECOMANDO

10.6.1 Impostare il deflettore motorizzato (SWING)

Premere il tasto SWING.

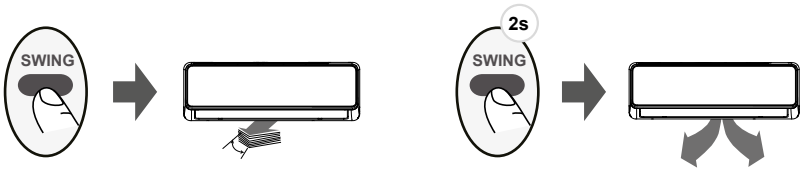

Alla pressione del pulsante il deflettore orizzontale oscillerà su e giù automaticamente, ripremere per fermarlo.
Tenere premuto questo pulsante per più di 2 secondi per attivare la funzione di oscillazione verticale dei deflettori. (Dipende dal modello dell'unità)

10.6.2 Benessere Notturno (Sleep)

La funzione SLEEP viene utilizzata per ridurre il consumo di energia durante le ore notturne (e non sono necessarie le stesse impostazioni di temperatura per mantenere il comfort).
Questa funzione può essere attivata solo tramite telecomando. La funzione SLEEP non è disponibile in modalità VENTILAZIONE o DEUMIDIFICAZIONE.

10.6.3 Funzione I-SENSE

Quando la funzione I-SENSE è attivata, il telecomando visualizza la temperatura effettiva. Il telecomando invierà questo segnale all'unità ogni 3 minuti fino a quando non si premerà nuovamente il pulsante I-SENSE.

AVVISO

Premere il tasto I-SENSE per 7 secondi per attivare/disattivare la funzione di memoria della funzione.

Se è attivata la memoria, verrà visualizzato "On" nel display per 3 secondi.

Se è disattivata la memoria, verrà visualizzato "OF" nel display per 3 secondi.

Mentre la funzione di memoria è attivata, se si preme il pulsante ON/OFF, il cambio modalità o un'interruzione di corrente non annulleranno la funzione I-SENSE.

10.6.4 Funzione SHORTCUT (scorciatoia)

Funzione utilizzata per ripristinare le impostazioni correnti o riprendere le impostazioni precedenti.

Premendo questo pulsante, quando il telecomando è acceso, il sistema ripristinerà le impostazioni precedenti tra cui la modalità operativa, le impostazioni della temperatura, la velocità di ventilazione e la funzione SLEEP (se attivata).
Se si preme per più di 2 secondi, il sistema ripristinerà automaticamente le impostazioni di funzionamento correnti, tra cui la modalità operativa, le impostazione della temperatura, la velocità di ventilazione e la funzione SLEEP (se attivata).

10.6.5 Funzione antigelo

L'unità funzionerà in modalità Riscaldamento con la ventilazione alla massima velocità per mantenere in ambiente una temperatura minima di 8°C.
In modalità Riscaldamento, premere questo pulsante 2 volte entro un secondo impostando la temperatura su 17°C per attivare la funzione Antigelo.
Durante il funzionamento, premere uno tra i pulsanti ON/OFF, MODE, FAN oppure TEMP. per annullare questa funzione.

11 APP NETHOME PLUS

AVVISO

Assicurarsi che il cellulare sia connesso alla rete domestica, che il segnale wireless a 2,4GHz sia abilitato sul router e di conoscere la password della rete.

Attivare il Bluetooth sul cellulare e avviare l'unità.

Step 1: Download applicazione NetHome Plus

Utenti Android: scansionare il codice QR per Android o andare su Google Play, cercare l'app "Nethome Plus" e scaricarla.
Utenti iOS: scansionare il codice QR per iOS o andare su APP Store, cercare l'app "Nethome Plus" e scaricarla.

Step 2: Creare un account oppure effettuare il login.

Aprire l'applicazione e creare un account; se si possiede già un account, effettuare semplicemente il login.

Step 3: Aggiungere il dispositivo.

Premere l'icona "+" per aggiungere un dispositivo al proprio account.

Step 4: Connessione alla rete.

Seguire le indicazioni presenti nell'App per configurare la connessione. Se la connessione di rete fallisce, consultare i suggerimenti dell'App. Il design dell'interfaccia utente potrebbe cambiare o essere diverso a causa degli aggiornamenti dell'App.

11.1 ESEGUIRE LA SCANSIONE DEL QR-CODE PER SCARICARE IL MANUALE NETHOME PLUS

Italiano:

http://www.aermec.com/qrcode.asp?q=18197

Inglese:

http://www.aermec.com/qrcode.asp?q=18198

Francese:

http://www.aermec.com/qrcode.asp?q=18199

Tedesco:

http://www.aermec.com/qrcode.asp?q=18200

Spagnolo:

http://www.aermec.com/qrcode.asp?q=18201

12 SCHEMI ELETTRICI

PST350

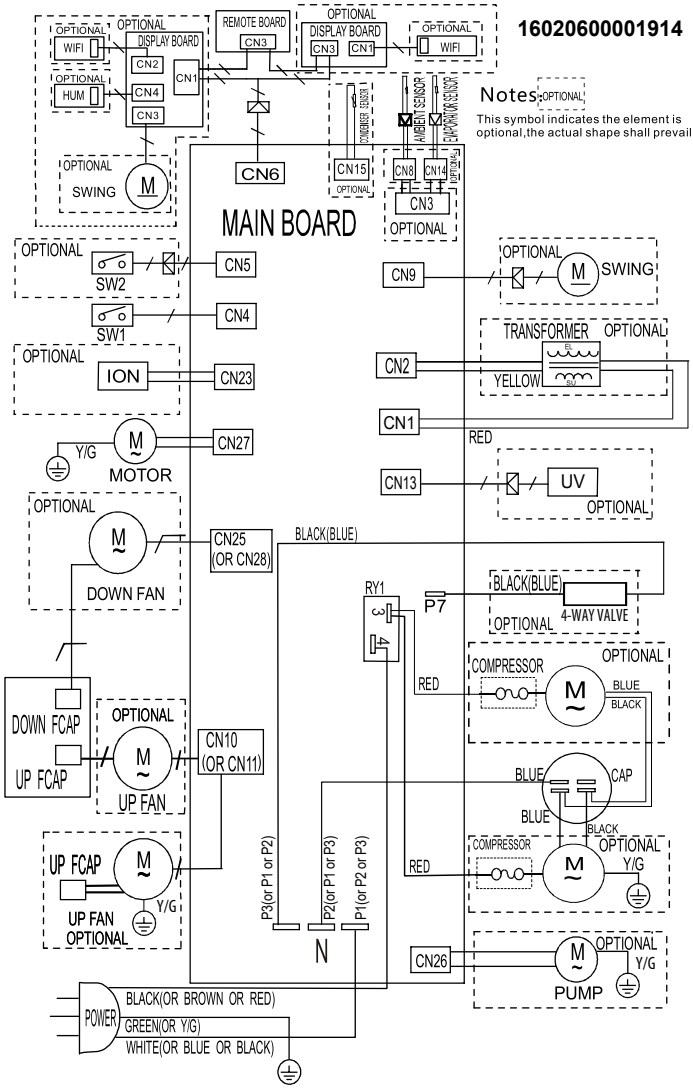

13 MANUTENZIONE

ATTENZIONE

Scollegare sempre l'apparecchio dalla fonte di alimentazione prima della pulizia o per eseguire interventi di manutenzione.

DIVIETO

NON usare liquidi o prodotti chimici infiammabili per la pulizia dell'apparecchio.

NON lavare l'apparecchio sotto l'acqua corrente. Così facendo si incorre in rischio elettrico.

NON mettere in funzione l'apparecchio se il cavo di alimentazione è danneggiato. In caso di cavo di alimentazione danneggiato, sostituirlo con un nuovo cavo fornito dal produttore.

13.1 PULIZIA DEL FILTRO DELL'ARIA

Rimozione

— Estrarre il filtro seguendo la direzione della freccia.

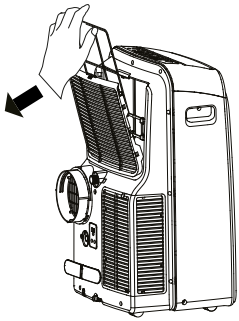

Pulizia

— Lavare il filtro dell'aria immergendolo delicatamente in acqua calda (circa 40°C) con un detergente neutro.
— Sciacquare il filtro con acqua pulita e lasciarlo asciugare in luogo non direttamente esposto ai raggi solari.

Montaggio

— Dopo la pulizia, installare il filtro dell'aria.

Suggerimenti per la manutenzione

— Assicurarsi di pulire il filtro dell'aria ogni 2 settimane per prestazioni ottimali.
— La vaschetta di raccolta dell'acqua deve essere svuotata immediatamente dopo il verificarsi dell'errore P1 e prima della messa riposo per evitare la formazione di muffa.
— Nelle case con animali, sarà necessario pulire periodicamente la griglia per evitare che il flusso d'aria venga bloccato dai peli degli animali.

ATTENZIONE

NON far funzionare l'unità senza filtro perché sporcizia e lanugine lo ostruirebbero e ne ridurrebbero le prestazioni.

13.2 PULIZIA DELL'UNITÀ

Pulire l'apparecchio con un panno umido e privo di lanugine e un detersivo neutro.
Asciugare con un panno asciutto e privo di lanugine.

13.3 MANUTENZIONE DURANTE I PERIODI DI INATTIVITÀ

— Svuotare la vaschetta di raccolta dell'acqua dell'apparecchio secondo le istruzioni.
— Tenere in funzione l'apparecchio in modalità FAN (ventilatore) per 12 ore in un ambiente caldo per asciugare e impedire la formazione di muffa.
— Spegnere l'apparecchio e scollegarlo dalla presa di corrente.
— Pulire il filtro dell'aria secondo le istruzioni del paragrafo 13.1 Pulizia del filtro dell'aria p. 53.
— Rimontare il filtro lavato e asciugato prima di mettere via l'apparecchio.
— Rimuovere le batterie dal telecomando.

AVVISO

Conservare l'apparecchio in un locale fresco e al riparo dalla luce. L'esposizione diretta al sole a al calore estremo possono ridurre la vita utile dell'apparecchio.

— La carcassa e la parte anteriore possono essere spolverati o lavati con un panno inumidito in una soluzione di acqua tiepida e detergente delicato.
— Risciacquare abbondantemente e asciugare.
— Non usare mai detergenti aggressivi, cera o smalto nella parte frontale del mobiletto.
— Assicurati di strizzare l'acqua in eccesso dal panno prima di pulire i tasti. L'eccesso di acqua all'interno o attorno ai tasti può causare danni all'apparecchio.

13.4 DIAGNOSI DEI GUASTI

Problema	Possibili cause	Soluzione
L'apparecchio non si accende quando si preme il tasto ON/OF.	Codice di Errore P1.	La vaschetta dell'acqua di condensa è piena. Spegnere l'apparecchio, svuotare la vaschetta di raccolta dell'acqua di condensa e riavviare l'apparecchio.
	In modalità RAFFRESCAMENTO: la temperatura dell'ambiente è minore di quella impostata.	Resettare la temperatura.
Scarse prestazioni di raffrescamento.	Il filtro dell'aria è ostruito dalla polvere o da peli di animali.	Spegnere l'apparecchio e pulire il filtro secondo le istruzioni.
	Il tubo di scarico non è collegato o è ostruito.	Spegnere l'apparecchio, scollegare il tubo, controllare se vi sono ostruzioni e ricollegare il tubo.
	L'apparecchio ha un livello basso di liquido refrigerante.	Contattare l'assistenza per esaminare l'apparecchio e riporre il liquido refrigerante.
	La temperatura impostata è troppo alta.	Impostare una temperatura inferiore.
	Le finestre e le porte della stanza sono aperte.	Assicurarsi che porte e finestre siano chiuse.
	L'ambiente è troppo grande.	Fare un controllo dell'area di raffreddamento.
	Ci sono fonti di calore nella stanza.	Se possibile rimuovere le fonti di calore.
L'apparecchio è rumoroso e vibra eccessivamente.	Il pavimento non è piano.	Posizionare l'apparecchio su una superficie piatta e piana.
	Il filtro dell'aria è ostruito dalla polvere o da peli di animali.	Spegnere l'apparecchio e pulire il filtro secondo le istruzioni.
L'apparecchio fa un rumore gorgogliante.	Questo rumore è causato dal flusso del liquido refrigerante all'interno dell'apparecchio.	Il rumore è normale e non costituisce un guasto.

SCARICA L'ULTIMA VERSIONE:

http://www.aermec.com/qrcode.asp?q=21812

DOWNLOAD THE LATEST VERSION:

http://www.aermec.com/qrcode.asp?q=21808

TÉLÉCHARGER LA DERNIÈRE VERSION:

http://www.aermec.com/qrcode.asp?q=21809

Aermec S.p.A.
Via Roma, 996 - 37040 Bevilacqua (VR) - Italia
Tel. +39 0442 633 111 - Fax +39 0442 93577
marketing@aermec.com - www.aermec.com

BITTE LADEN SIE DIE LETZTE VERSION HERUNTER:

http://www.aermec.com/qrcode.asp?q=21810

DESCARGUE LA ÚLTIMA VERSIÓN:

http://www.aermec.com/qrcode.asp?q=21811