NON E' PERMESSO CONSEGNARE A TERZI O RIPRODURRE QUESTO DOCUMENTO NE' UTILIZZARE IL CONTENUTO O RENDERLO COMUNQUE NOTO A TERZI SENZA LA NOSTRA AUTORIZZAZIONE ESPLICITA. OGNI INFRAZIONE COMPORTA IL RISARCIMENTO DEI DANNI SUBITI. E' FATTA RISERVA DI TUTTI I DIRITTI DERIVANTI DA BREVETTI O MODELLI

COPYING OF THIS DOCUMENT, AND GIVING IT TO OTHERS AND THE USE OR COMMUNICATION OF THE CONTENTS THEREOF, ARE FORBIDDEN WITHOUT EXPRESS AUTHORITY. OFFENDERS ARE LIABLE TO THE PAYMENT OF DAMAGES. ALL RIGHTS ARE RESERVED IN THE EVENT OF THE GRANT OF A PATENT OF THE REGISTRATION OF A UTILITY MODEL OR DESIGN

AERMEC S.P.A.
BEVILACQUA (VERONA)
ITALY

SCHEMA ELETTRICO
WIRING DIAGRAM

PLSM351-651W/PLS351-651W

N° DISEGNO *N° DRAWING* 4397566_00		NORME *STANDARD* C.E.I.	COMMESSA *JOB*
		TENSIONE ESERCIZIO *OPERATIONAL VOLTAGE* 230V - 50Hz	NOTA 1 *NOTE 1* / NOTA 2 *NOTE 2*
		TENSIONE COMANDI *COMMAND VOLTAGE* 230V - 50Hz	NOTA 3 *NOTE 3* / NOTA 4 *NOTE 4*
		TENSIONE SEGNALI *SIGNAL VOLTAGE*	PAGE 1 / T.F. 17

REV.	REV. DESCRIPTION	DATE	DRAWN BY

GENERAL INFORMATION

	ITALIANO	ENGLISH	FRANCAIS	DEUTSCH	SPANISH
	COMPONENTI NON FORNITI	COMPONENTS NOT SUPPLIED	COMPOSANTS NON FOURNIS	NICHT LIEFERBARE TEILE	COMPONENTES NO SUMINISTRADOS
	COMPONENTI FORNITI OPTIONAL	OPTIONAL COMPONENTS	COMPOSANTS FOURNIS EN OPTION	AUF ANFRAGE LIEFERBARE TEILE	COMPONENTES SUMINISTRADOS OPCIONALES
	COLLEGAMENTI DA ESEGUIRE IN CANTIERE	CONNECTIONS TO BE WIRED ON JOB SITE	RACCORDEMENTS A EFFECTUER SUR CHANTIER	BAUSEITIG URCHZUFUEHRENDE VERDRAHTUNG	CONEXIONES A HACER EN EL SITIO

WIRING COLOUR

BK	NERO	BLACK	NOIR	BLACK	NEGRO
BN	MARRONE	BROWN	BRUN	BROWN	BROWN
BU	BLU	BLUE	BLEUE	BLAU	AZUL
GY	GRIGIO	GREY	GRIS	GRAY	GRIS
OG	ARANCIONE	ORANGE	ORANGE	ORANGE	NARANJA
RD	ROSSO	RED	ROUGE	RED	ROJO
YE	GIALLO	YELLOW	JAUNE	YELLOW	AMARILLO
GN	VERDE	GREEN	VERT	GREEN	VERDE
WH	BIANCO	WHITE	BLANC	WEISS	BLANCO
PK	ROSA	PINK	ROSE	ROSA	ROSA

NOTE

NON E' PERMESSO CONSEGNARE A TERZI O RIPRODURRE QUESTO DOCUMENTO
NE' UTILIZZARE IL CONTENUTO O RENDERLO COMUNQUE NOTO A TERZI SENZA LA NOSTRA
AUTORIZZAZIONE ESPLICITA. OGNI INFRAZIONE COMPORTA IL RISARCIMENTO DEI DANNI
SUBITI. E' FATTA RISERVA DI TUTTI I DIRITTI DERIVANTI DA BREVETTI O MODELLI

PROGETTO:
NOME FILE: *4397566_00.sch*
TIPICO: *Elettrico*

REV.	MODIFICA	DATA	DISEGNATO	VERIFICATO		
					DATA	16/12/2025
					DISEGN.	Danieli V.
					DATA	16/12/2025
					APPROV.	De Togni

AERMEC S.P.A.
BEVILACQUA (VERONA) ITALY

INFORMAZIONI GENERALI
GENERAL INFORMATION

PLSM351-651W/PLS351-651W

4397566_00 | 1

PAGE 2
NEXT PAGE 2A-LP-001
TOT. PAGE 17

N.ro pagina	Nome	Descrizione
1 / 17	1	INTESTAZIONE
2 / 17	2	INFORMAZIONI GENERALI
3 / 17	2A-LP-001	RIEPILOGO PAGINE SCHEMA
4 / 17	3	ALIMENTAZIONE
5 / 17	4	ALIMENTATORE VALVOLE MODULANTI
6 / 17	5	ALIMENTAZIONE SCHEDA HRB
7 / 17	7	CONTROLLO HRB
8 / 17	8	CONTROLLO HRB
9 / 17	9	INTERFACCIA UTENTE E RS485
10 / 17	10	MORSETTIERA
11 / 17	11	LAYOUT SCATOLA ELETTRICA
12 / 17	12	LAYOUT COPERCHIO
13 / 17	HRB-001	SCHEDA HRB PER REPURO
14 / 17	LEGENDA-001	LEGENDA
15 / 17	XC-001	RIEPILOGO MORSETTI
16 / 17	XL-001	RIEPILOGO MORSETTI
17 / 17	XN-001	RIEPILOGO MORSETTI

N.ro pagina	Nome	Descrizione

NON E' PERMESSO CONSEGNARE A TERZI O RIPRODURRE QUESTO DOCUMENTO
NE' UTILIZZARE IL CONTENUTO O RENDERLO COMUNQUE NOTO A TERZI SENZA LA NOSTRA
AUTORIZZAZIONE ESPLICITA. OGNI INFRAZIONE COMPORTA IL RISARCIMENTO DEI DANNI
SUBITI. E' FATTA RISERVA DI TUTTI I DIRITTI DERIVANTI DA BREVETTI O MODELLI

PROGETTO:
NOME FILE: *4397566_00.sch*
TIPICO: *Elettrico*

REV.	MODIFICA	DATA	DISEGNATO	VERIFICATO

DATA	16/12/2025
DISEGN.	Danieli V.
DATA	16/12/2025
APPROV.	De Togni

AERMEC S.P.A.
BEVILACQUA (VERONA) ITALY

AERMEC

RIEPILOGO PAGINE SCHEMA
SHEETS SUMMARY

PLSM351-651W/PLS351-651W

4397566_00

4

PAGE	2A-LP-001
NEXT PAGE	3
TOT. PAGE	17

ALIMENTAZIONE / POWER SUPPLY

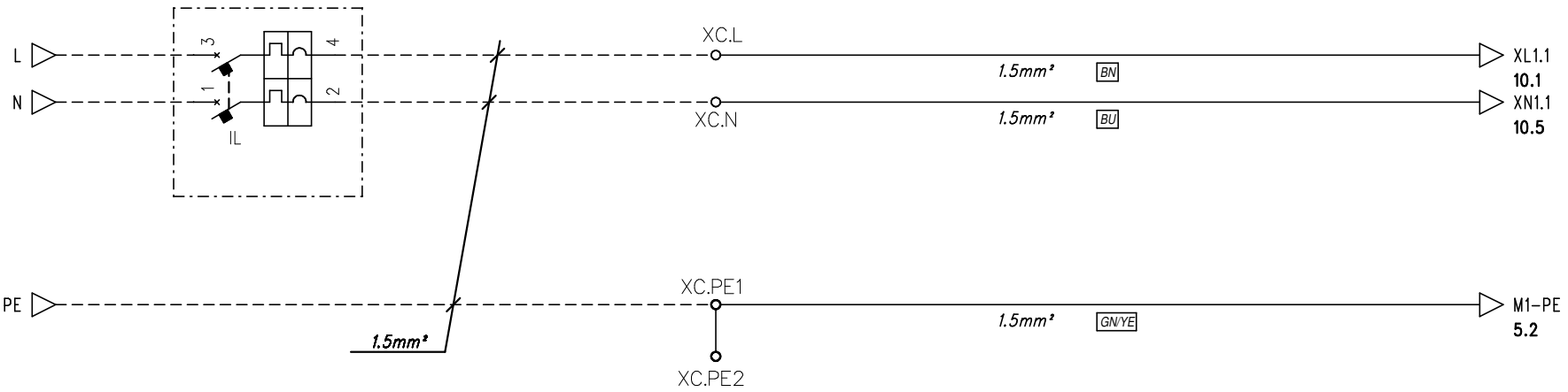

230V ~ 50Hz

NON E' PERMESSO CONSEGNARE A TERZI O RIPRODURRE QUESTO DOCUMENTO
NE' UTILIZZARE IL CONTENUTO O RENDERLO COMUNQUE NOTO A TERZI SENZA LA NOSTRA
AUTORIZZAZIONE ESPLICITA. OGNI INFRAZIONE COMPORTA IL RISARCIMENTO DEI DANNI
SUBITI. E' FATTA RISERVA DI TUTTI I DIRITTI DERIVANTI DA BREVETTI O MODELLI

PROGETTO:
NOME FILE: *4397566_00.sch*
TIPICO: *Elettrico*

REV.	MODIFICA	DATA	DISEGNATO	VERIFICATO
				DATA 16/12/2025
				DISEGN. Danieli V.
				DATA 16/12/2025
				APPROV. De Togni

AERMEC S.P.A.
BEVILACQUA (VERONA) ITALY

ALIMENTAZIONE
POWER

PLSM351-651W/PLS351-651W

4397566_00

6

PAGE 3
NEXT PAGE 4
TOT. PAGE 17

NON E' PERMESSO CONSEGNARE A TERZI O RIPRODURRE QUESTO DOCUMENTO
NE' UTILIZZARE IL CONTENUTO O RENDERLO COMUNQUE NOTO A TERZI SENZA LA NOSTRA
AUTORIZZAZIONE ESPLICITA. OGNI INFRAZIONE COMPORTA IL RISARCIMENTO DEI DANNI
SUBITI. E' FATTA RISERVA DI TUTTI I DIRITTI DERIVANTI DA BREVETTI O MODELLI

PROGETTO:
NOME FILE: *4397566_00.sch*
TIPICO: *Elettrico*

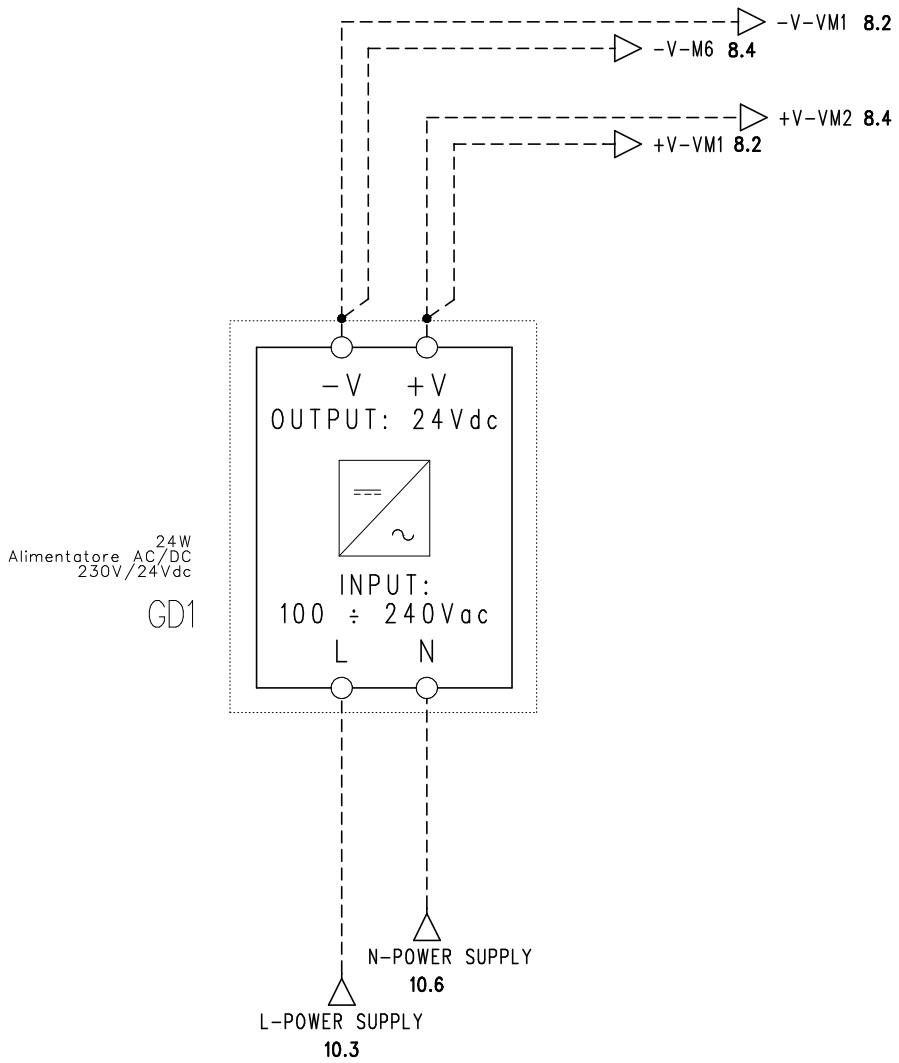

REV.	MODIFICA	DATA	DISEGNATO	VERIFICATO	DATA	16/12/2025
					DISEGN.	Danieli V.
					DATA	16/12/2025
					APPROV.	De Togni

AERMEC S.P.A.
BEVILACQUA (VERONA) ITALY

ALIMENTATORE VALVOLE MODULANTI
MODULATING VALVE POWER SUPPLY

PLSM351-651W/PLS351-651W

4397566_00

17

PAGE	4
NEXT PAGE	5
TOT. PAGE	17

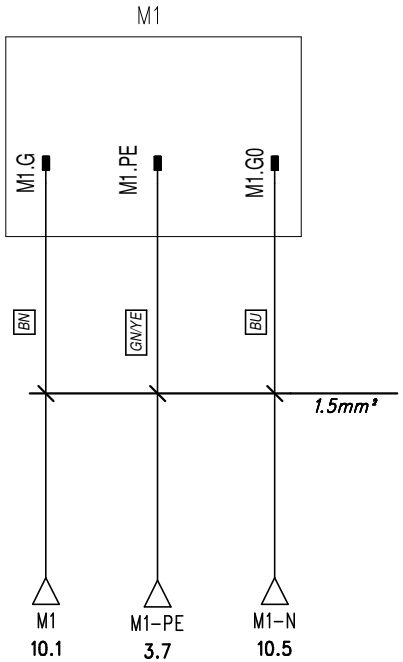

NON E' PERMESSO CONSEGNARE A TERZI O RIPRODURRE QUESTO DOCUMENTO
NE' UTILIZZARE IL CONTENUTO O RENDERLO COMUNQUE NOTO A TERZI SENZA LA NOSTRA
AUTORIZZAZIONE ESPLICITA. OGNI INFRAZIONE COMPORTA IL RISARCIMENTO DEI DANNI
SUBITI. E' FATTA RISERVA DI TUTTI I DIRITTI DERIVANTI DA BREVETTI O MODELLI

PROGETTO:
NOME FILE: *4397566_00.sch*
TIPICO: *Elettrico*

REV.	MODIFICA	DATA	DISEGNATO	VERIFICATO

DATA	16/12/2025
DISEGN.	Danieli V.
DATA	16/12/2025
APPROV.	De Togni

AERMEC S.P.A.
BEVILACQUA (VERONA) ITALY

ALIMENTAZIONE SCHEDA HRB
HRB BOARD POWER SUPPLY

PLSM351-651W/PLS351-651W

4397566_00 5

PAGE	5
NEXT PAGE	7
TOT. PAGE	17

NON E' PERMESSO CONSEGNARE A TERZI O RIPRODURRE QUESTO DOCUMENTO
NE' UTILIZZARE IL CONTENUTO O RENDERLO COMUNQUE NOTO A TERZI SENZA LA NOSTRA
AUTORIZZAZIONE ESPLICITA. OGNI INFRAZIONE COMPORTA IL RISARCIMENTO DEI DANNI
SUBITI. E' FATTA RISERVA DI TUTTI I DIRITTI DERIVANTI DA BREVETTI O MODELLI

PROGETTO:
NOME FILE: *4397566_00.sch*
TIPICO: *Elettrico*

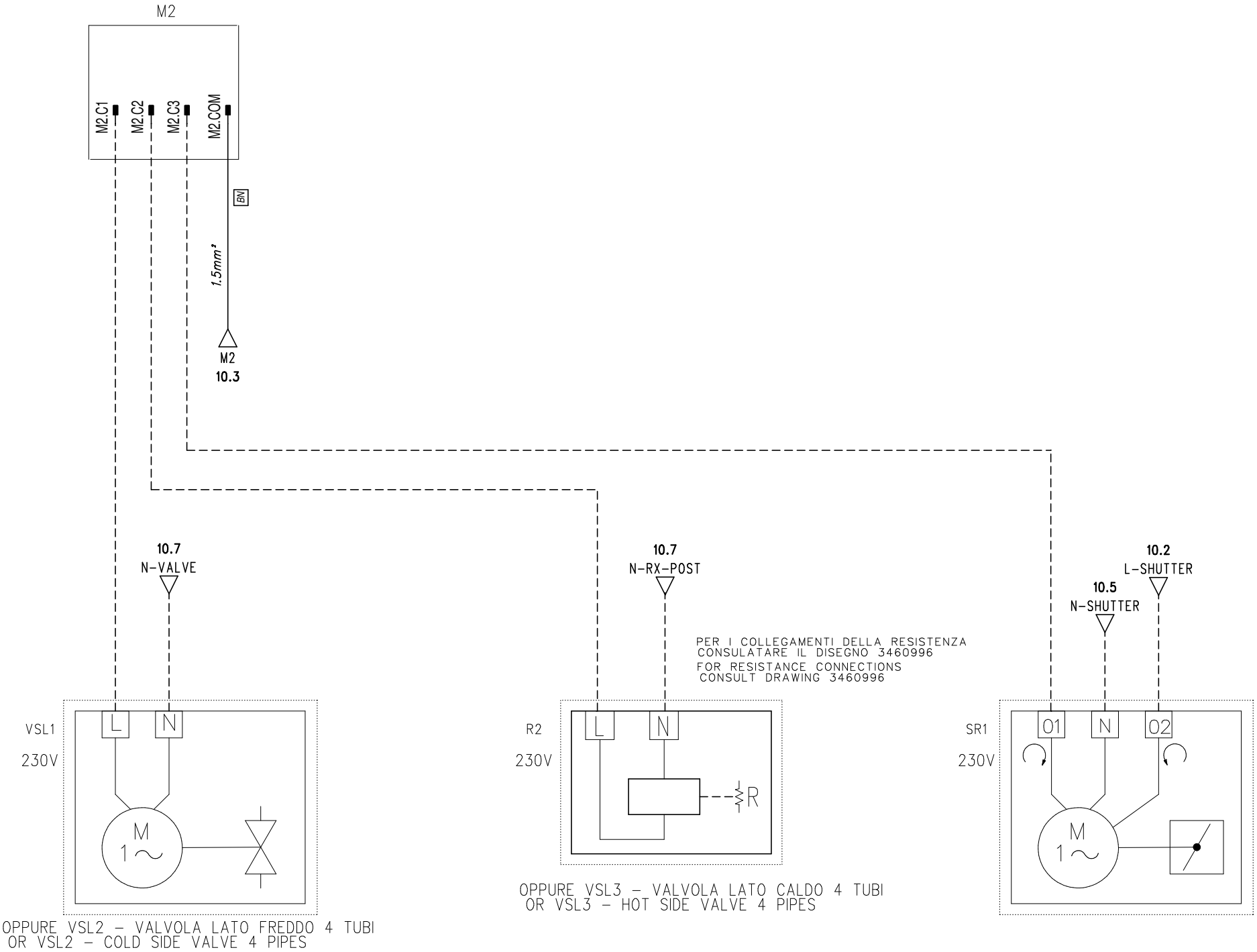

OPPURE VSL2 – VALVOLA LATO FREDDO 4 TUBI
OR VSL2 – COLD SIDE VALVE 4 PIPES

OPPURE VSL3 – VALVOLA LATO CALDO 4 TUBI
OR VSL3 – HOT SIDE VALVE 4 PIPES

REV.	MODIFICA	DATA	DISEGNATO	VERIFICATO
				DATA 16/12/2025
				DISEGN. Danieli V.
				DATA 16/12/2025
				APPROV. De Togni

AERMEC S.P.A.
BEVILACQUA (VERONA) ITALY

CONTROLLO HRB
HRB CONTROL

PLSM351-651W/PLS351-651W

4397566_00

NON E' PERMESSO CONSEGNARE A TERZI O RIPRODURRE QUESTO DOCUMENTO
NE' UTILIZZARE IL CONTENUTO O RENDERLO COMUNQUE NOTO A TERZI SENZA LA NOSTRA AUTORIZZAZIONE ESPLICITA. OGNI INFRAZIONE COMPORTA IL RISARCIMENTO DEI DANNI SUBITI. E' FATTA RISERVA DI TUTTI I DIRITTI DERIVANTI DA BREVETTI O MODELLI

PROGETTO:
NOME FILE: *4397566_00.sch*
TIPICO: *Elettrico*

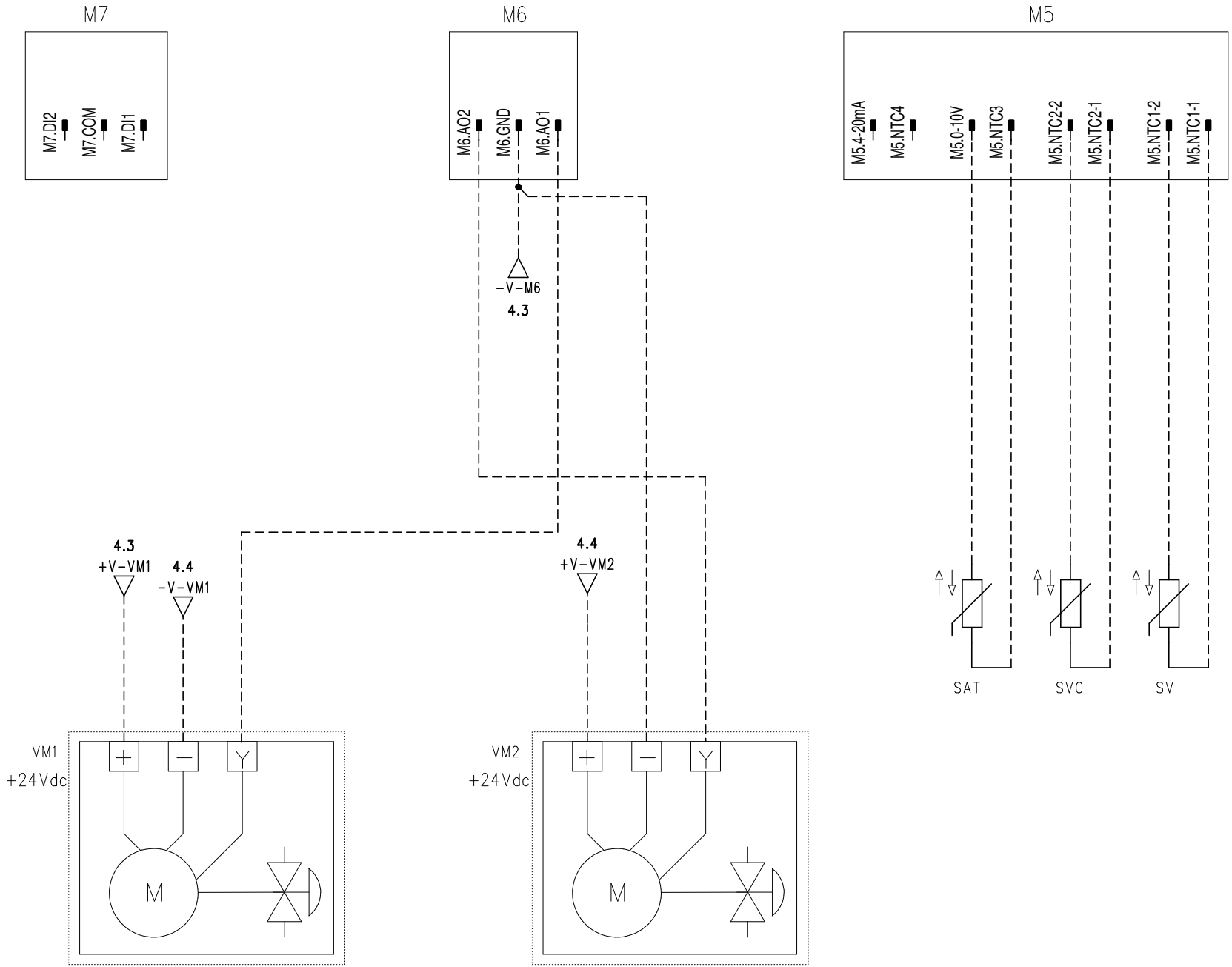

OPPURE VM3 – VALVOLA MODULANTE LATO FREDDO 4 TUBI
OR VM3 – 4-PIPE COLD SIDE MODULATING VALVE

REV.	MODIFICA	DATA	DISEGNATO	VERIFICATO
				DATA 16/12/2025
				DISEGN. Danieli V.
				DATA 16/12/2025
				APPROV. De Togni

AERMEC S.P.A.
BEVILACQUA (VERONA) ITALY

CONTROLLO HRB
HRB CONTROL

PLSM351-651W/PLS351-651W

4397566_00

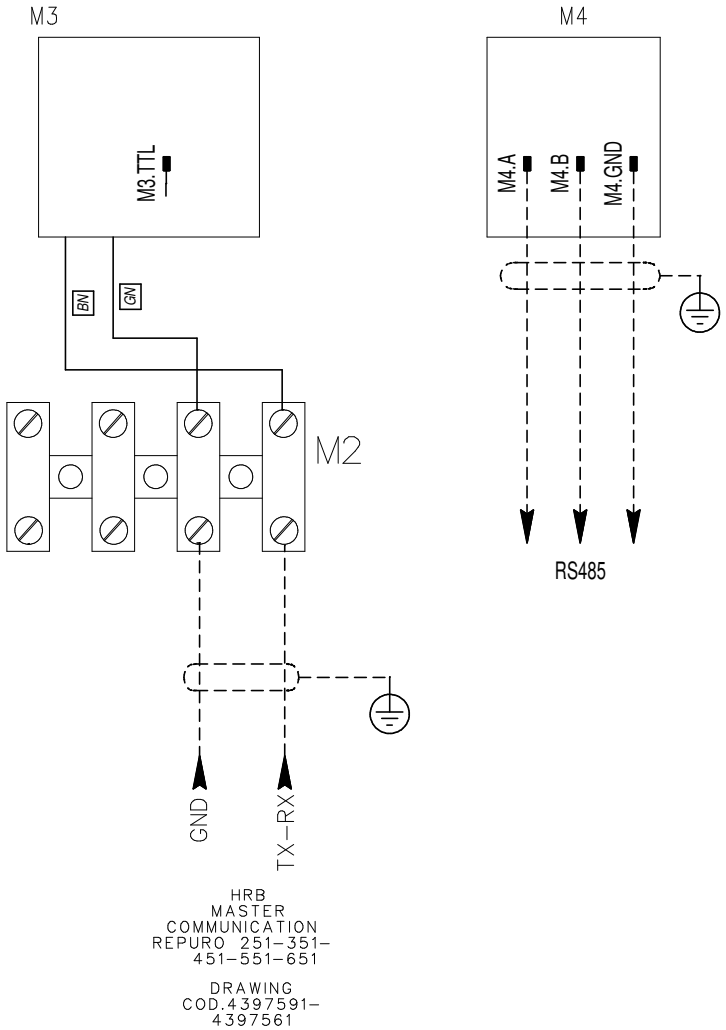

NON E' PERMESSO CONSEGNARE A TERZI O RIPRODURRE QUESTO DOCUMENTO
NE' UTILIZZARE IL CONTENUTO O RENDERLO COMUNQUE NOTO A TERZI SENZA LA NOSTRA
AUTORIZZAZIONE ESPLICITA. OGNI INFRAZIONE COMPORTA IL RISARCIMENTO DEI DANNI
SUBITI. E' FATTA RISERVA DI TUTTI I DIRITTI DERIVANTI DA BREVETTI O MODELLI

PROGETTO:
NOME FILE: *4397566_00.sch*
TIPICO: *Elettrico*

REV.	MODIFICA	DATA	DISEGNATO	VERIFICATO		
					DATA	16/12/2025
					DISEGN.	Danieli V.
					DATA	16/12/2025
					APPROV.	De Togni

AERMEC S.P.A.
BEVILACQUA (VERONA) ITALY

INTERFACCIA UTENTE E RS485
USER INTERFACE

PLSM351-651W/PLS351-651W

4397566_00

PAGE	9
NEXT PAGE	10
13 TOT. PAGE	17

NON E' PERMESSO CONSEGNARE A TERZI O RIPRODURRE QUESTO DOCUMENTO
NE' UTILIZZARE IL CONTENUTO O RENDERLO COMUNQUE NOTO A TERZI SENZA LA NOSTRA
AUTORIZZAZIONE ESPLICITA. OGNI INFRAZIONE COMPORTA IL RISARCIMENTO DEI DANNI
SUBITI. E' FATTA RISERVA DI TUTTI I DIRITTI DERIVANTI DA BREVETTI O MODELLI

PROGETTO:
NOME FILE: *4397566_00.sch*
TIPICO: *Elettrico*

MORSETTIERA XL

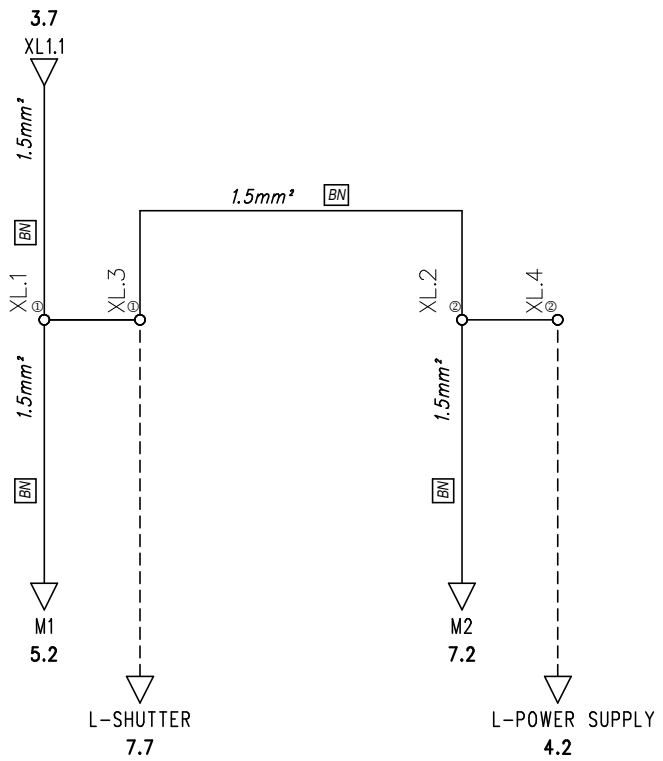

MORSETTIERA XN

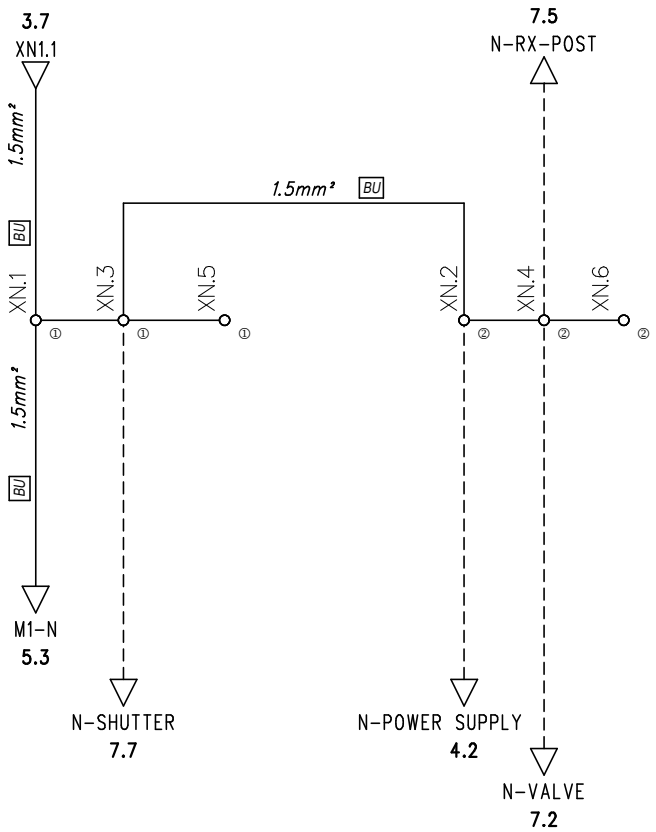

REV.	MODIFICA	DATA	DISEGNATO	VERIFICATO		
					DATA	16/12/2025
					DISEGN.	Danieli V.
					DATA	16/12/2025
					APPROV.	De Togni

AERMEC S.P.A.
BEVILACQUA (VERONA) ITALY

MORSETTIERA
TERMINAL BLOCK

PLSM351-651W/PLS351-651W

4397566_00

11

PAGE	10
NEXT PAGE	11
TOT. PAGE	17

NON E' PERMESSO CONSEGNARE A TERZI O RIPRODURRE QUESTO DOCUMENTO
NE' UTILIZZARE IL CONTENUTO O RENDERLO COMUNQUE NOTO A TERZI SENZA LA NOSTRA
AUTORIZZAZIONE ESPLICITA. OGNI INFRAZIONE COMPORTA IL RISARCIMENTO DEI DANNI
SUBITI. E' FATTA RISERVA DI TUTTI I DIRITTI DERIVANTI DA BREVETTI O MODELLI

PROGETTO:
NOME FILE: *4397566_00.sch*
TIPICO: *Elettrico*

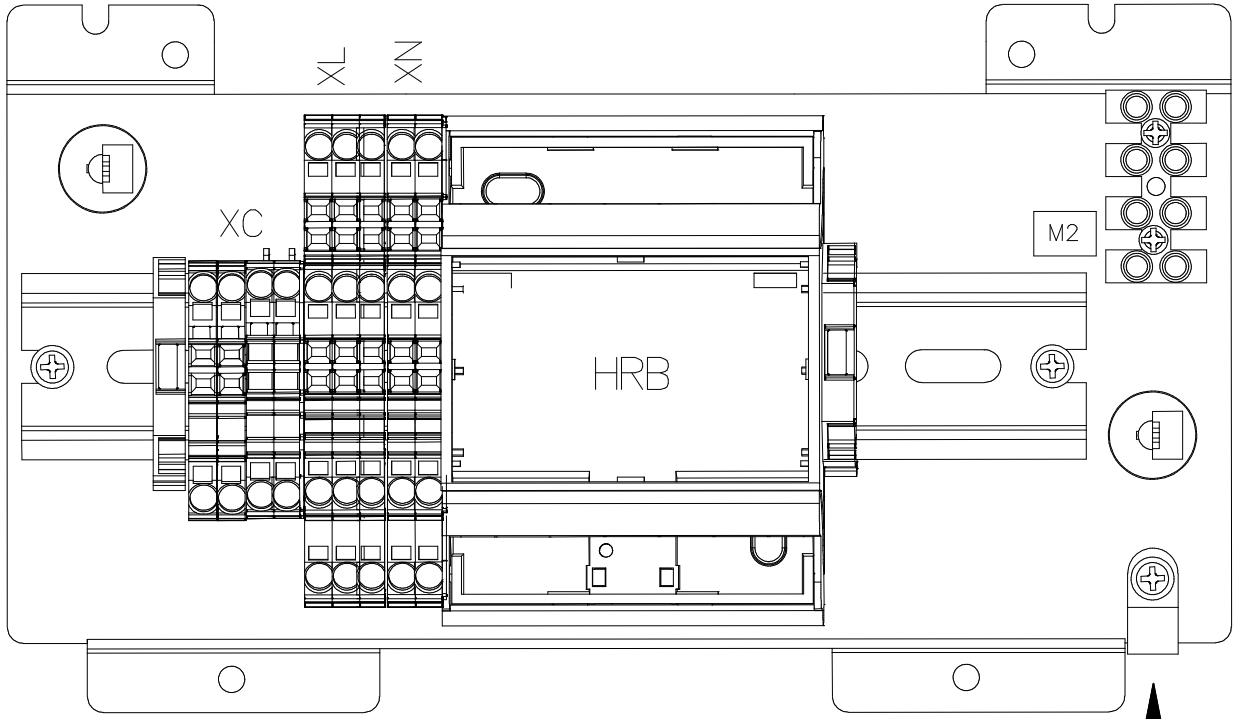

FASCETTA SCHERMATURA CAVO INTERFACCIA UTENTE
USER INTERFACE CABLE SHIELDING CLAMP

REV.	MODIFICA	DATA	DISEGNATO	VERIFICATO		
					DATA	16/12/2025
					DISEGN.	Danieli V.
					DATA	16/12/2025
					APPROV.	De Togni

AERMEC S.P.A.
BEVILACQUA (VERONA) ITALY

LAYOUT SCATOLA ELETTRICA
CABLE INLET LAYOUT

PLSM351-651W/PLS351-651W

4397566_00 | 5

PAGE	11
NEXT PAGE	12
TOT. PAGE	17

COPERCHIO SCATOLA ELETTRICA
ELECTRICAL BOX COVER

VISTA FRONTALE
FRONT VIEW

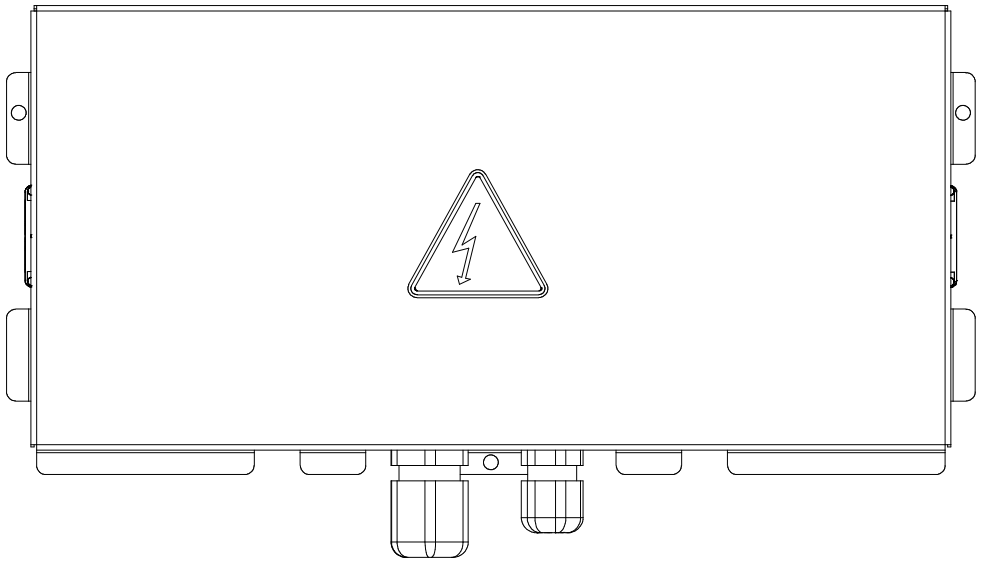

VISTA INTERNO
INTERNAL VIEW

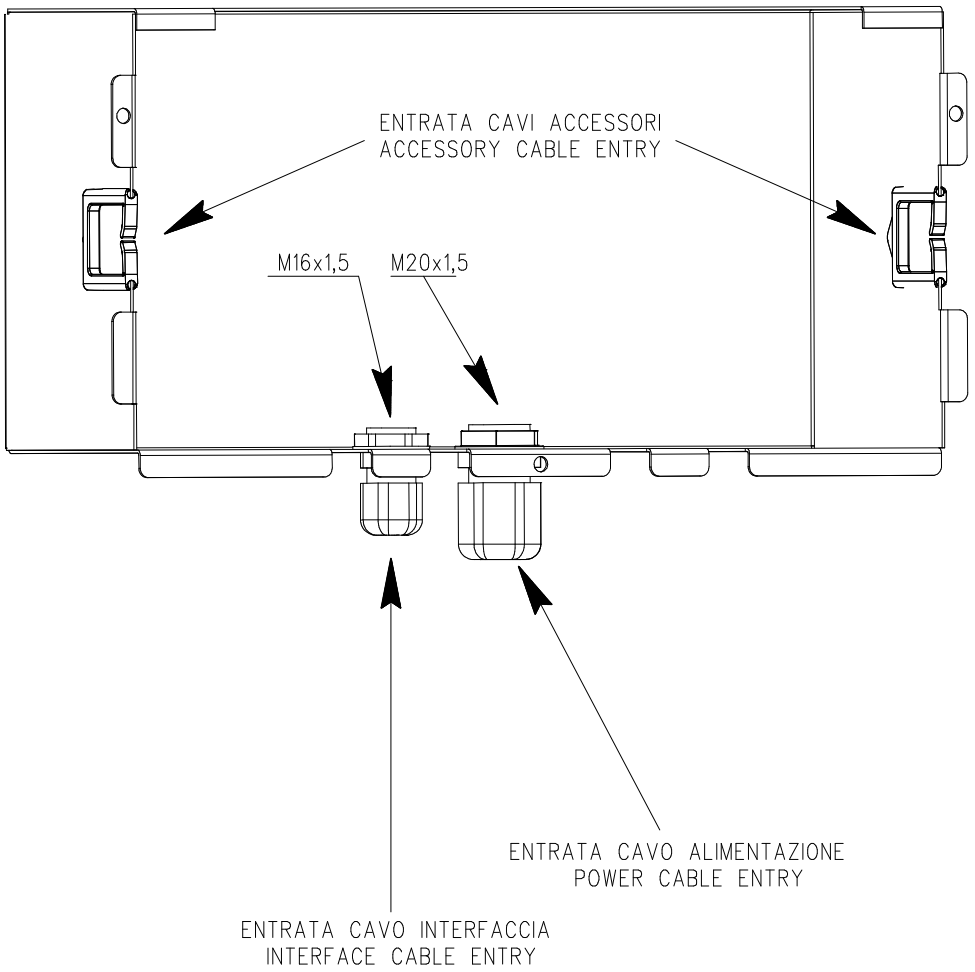

NON E' PERMESSO CONSEGNARE A TERZI O RIPRODURRE QUESTO DOCUMENTO
NE' UTILIZZARE IL CONTENUTO O RENDERLO COMUNQUE NOTO A TERZI SENZA LA NOSTRA
AUTORIZZAZIONE ESPLICITA. OGNI INFRAZIONE COMPORTA IL RISARCIMENTO DEI DANNI
SUBITI. E' FATTA RISERVA DI TUTTI I DIRITTI DERIVANTI DA BREVETTI O MODELLI

PROGETTO:
NOME FILE: *4397566_00.sch*
TIPICO: *Elettrico*

REV.	MODIFICA	DATA	DISEGNATO	VERIFICATO	DATA	16/12/2025
					DISEGN.	Danieli V.
					DATA	16/12/2025
					APPROV.	De Togni

AERMEC S.P.A.
BEVILACQUA (VERONA) ITALY

LAYOUT COPERCHIO
ELECTRICAL BOX COVER LAYOUT

PLSM351-651W/PLS351-651W

4397566_00 | 8

PAGE	12
NEXT PAGE	HRB-001
TOT. PAGE	17

NON E' PERMESSO CONSEGNARE A TERZI O RIPRODURRE QUESTO DOCUMENTO
NE' UTILIZZARE IL CONTENUTO O RENDERLO COMUNQUE NOTO A TERZI SENZA LA NOSTRA
AUTORIZZAZIONE ESPLICITA. OGNI INFRAZIONE COMPORTA IL RISARCIMENTO DEI DANNI
SUBITI. E' FATTA RISERVA DI TUTTI I DIRITTI DERIVANTI DA BREVETTI O MODELLI

PROGETTO:
NOME FILE: *4397566_00.sch*
TIPICO: *Elettrico*

HRB

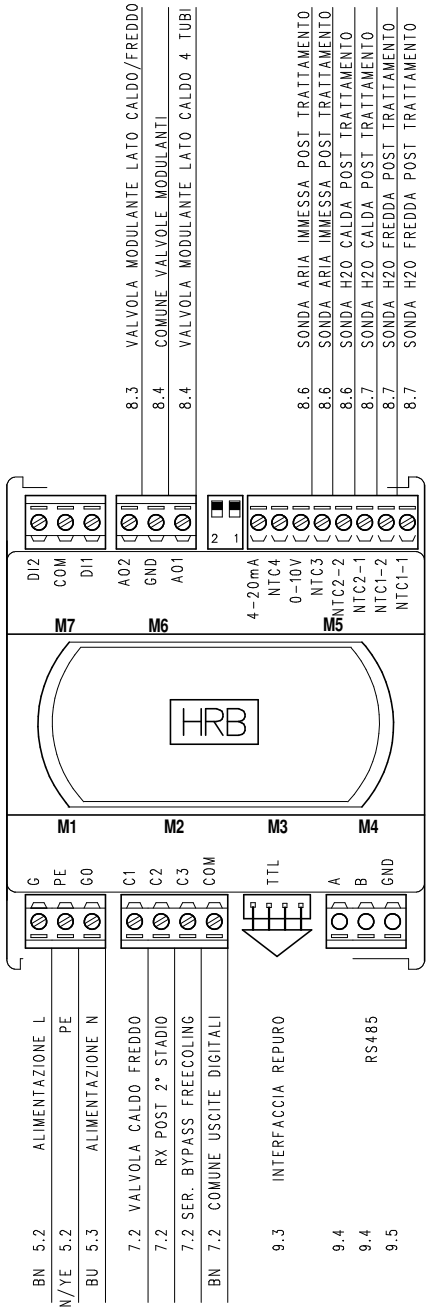

REV.	MODIFICA	DATA	DISEGNATO	VERIFICATO		
					DATA	16/12/2025
					DISEGN.	Danieli V.
					DATA	16/12/2025
					APPROV.	De Togni

AERMEC S.P.A.
BEVILACQUA (VERONA) ITALY

SCHEDA HRB PER REPURO
HRB CONTROLLER FOR REPURO

PLSM351-651W/PLS351-651W

4397566_00

7

PAGE	HRB-001
NEXT PAGE	LEGENDA-001
TOT. PAGE	17

		LEGENDA CARICHI / SENSORI	LEGEND LOADS / SENSORS	LÉGENDE CHARGES / CAPTEURS	LEGEND LASTEN / SENSOREN	LEYENDA CARGAS / SENSORES
ITEMS	CROSS REFERENCE	ITALIANO	ENGLISH	FRANCAIS	DEUTSCH	SPANISH
GD1	4.2	ALIMENTATORE	POWER SUPPLY	ALIMENTATION	STROMVERSORGUNG	FUENTE DE ALIMENTACIÓN
IL	3.2	INTERRUTTORE DI LINEA	LINE MAIN SWITCH	INTERRUPTEUR GENERAL LIGNE	HAUPTSCHALTER-NETZEINSPEISUNG	INTERRUPTOR PRINCIPAL DE LÍNEA
M2	9.2	MORSETTIERA INTERFACCIA UTENTE	USER INTERFACE TERMINAL BLOCK	BORNE INTERFACE UTILISATEUR	BENUTZEROBERFLÄCHE-KLEMMENLEISTE	TERMINALES DE INTERFAZ DE USUARIO
R2	7.4	RESISTENZA POST TRATTAMENTO 2° STADIO	POST-TREATMENT RESISTANCE 2nd STAGE	RÉSISTANCE APRÈS TRAITEMENT 2ÈME ÉTAPE	WIDERSTAND NACH DER BEHANDLUNG 2. STUFE	RESISTENCIA POSTTRATAMIENTO 2.ª ETAPA
SAT	8.6	SONDA TEMPERATURA ARIA IMMESSA POST TRATTAMENTO	POST-TREATMENT INLET AIR TEMPERATURE PROBE	SONDE DE TEMPÉRATURE DE L'AIR INJECTÉ APRÈS TRAITEMENT	TEMPERATURFÜHLER FÜR DIE ZUGEFÜHRTE LUFT NACH DER BEHANDLUNG	SONDA DE TEMPERATURA DEL AIRE INYECTADO DESPUÉS DEL TRATAMIENTO
SR1	7.7	SERRANDA BYPASS FREECOLING	FREECOLING BYPASS SHUTTER	Volet roulant BYPASS FREECOLING	BYPASS-ROLLLADEN FREECOLING	PERSIANA BYPASS FREECOLING
SV	8.7	SONDA TEMPERATURA H2O FREDDA POST TRATTAMENTO	POST-TREATMENT COLD H2O TEMPERATURE PROBE	SONDE DE TEMPÉRATURE EAU FROIDE APRÈS TRAITEMENT	KALTWASSER-TEMPERATURFÜHLER NACH DER BEHANDLUNG	SONDA DE TEMPERATURA DE AGUA FRÍA POST-TRATAMIENTO
SVC	8.6	SONDA TEMPERATURA H2O CALDA POST TRATTAMENTO	HOT WATER TEMPERATURE PROBE POST-TREATMENT	SONDE DE TEMPÉRATURE EAU CHAUDE APRÈS TRAITEMENT	TEMPERATURFÜHLER FÜR HEISSES WASSER NACH DER BEHANDLUNG	SONDA DE TEMPERATURA DE AGUA CALIENTE POST-TRATAMIENTO
VM1	8.2	VALVOLA MODULANTE CALDO FREDDO	MODULATING HOT/COLD VALVE	VALVE MODULANTE CHAUFFAGE/REFROIDISSEMENT	MODULIERENDES HEIZ- UND KÜHLVENTIL	VÁLVULA MODULADORA CALOR FRÍO
VM2	8.4	VALVOLA MODULANTE LATO CALDO 4 TUBI	4-PIPE HOT SIDE MODULATING VALVE	VALVE MODULANTE CÔTÉ CHAUD 4 TUYAUX	MODULIERENDES VENTIL FÜR DIE HEIZSEITE, 4 ROHRLEITUNGEN	VÁLVULA MODULADORA LADO CALIENTE 4 TUBOS
VSL1	7.2	VALVOLA CALDO FREDDO	HOT/COLD VALVE	VALVE CHAUD FROID	WARM-KALT-VENTIL	VÁLVULA CALOR FRÍO

NON E' PERMESSO CONSEGNARE A TERZI O RIPRODURRE QUESTO DOCUMENTO
NE' UTILIZZARE IL CONTENUTO O RENDERLO COMUNQUE NOTO A TERZI SENZA LA NOSTRA
AUTORIZZAZIONE ESPLICITA. OGNI INFRAZIONE COMPORTA IL RISARCIMENTO DEI DANNI
SUBITI. E' FATTA RISERVA DI TUTTI I DIRITTI DERIVANTI DA BREVETTI O MODELLI

PROGETTO:
NOME FILE: *4397566_00.sch*
TIPICO: *Elettrico*

REV.	MODIFICA	DATA	DISEGNATO	VERIFICATO

DATA	16/12/2025
DISEGN.	Danieli V.
DATA	16/12/2025
APPROV.	De Togni

AERMEC S.P.A.
BEVILACQUA (VERONA) ITALY

LEGENDA
LEGEND

PLSM351-651W/PLS351-651W

4397566_00

2

PAGE	LEGENDA-001
NEXT PAGE	XC-001
TOT. PAGE	17

XC

MORSETTIERA QUADRO
TERMINAL BOARD

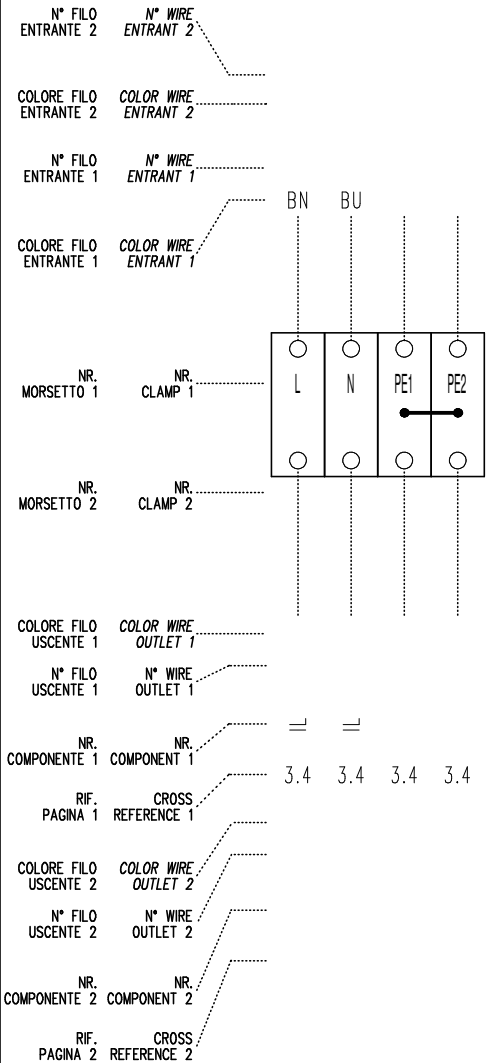

NON E' PERMESSO CONSEGNARE A TERZI O RIPRODURRE QUESTO DOCUMENTO
NE' UTILIZZARE IL CONTENUTO O RENDERLO COMUNQUE NOTO A TERZI SENZA LA NOSTRA AUTORIZZAZIONE ESPLICITA. OGNI INFRAZIONE COMPORTA IL RISARCIMENTO DEI DANNI SUBITI. E' FATTA RISERVA DI TUTTI I DIRITTI DERIVANTI DA BREVETTI O MODELLI

PROGETTO:
NOME FILE: *4397566_00.sch*
TIPICO: *Elettrico*

REV.	MODIFICA	DATA	DISEGNATO	VERIFICATO
				DATA 16/12/2025
				DISEGN. Danieli V.
				DATA 16/12/2025
				APPROV. De Togni

AERMEC S.P.A.
BEVILACQUA (VERONA) ITALY

RIEPILOGO MORSETTI
TERMINAL BLOCK SUMMARY

PLSM351-651W/PLS351-651W

4397566_00 3

PAGE	XC-001
NEXT PAGE	XL-001
TOT. PAGE	17

XL

MORSETTIERA QUADRO
TERMINAL BOARD

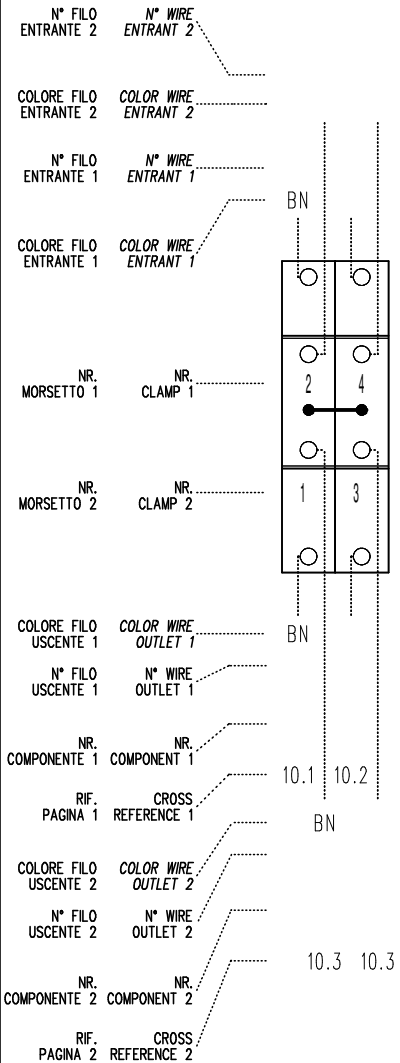

NON E' PERMESSO CONSEGNARE A TERZI O RIPRODURRE QUESTO DOCUMENTO NE' UTILIZZARE IL CONTENUTO O RENDERLO COMUNQUE NOTO A TERZI SENZA LA NOSTRA AUTORIZZAZIONE ESPLICITA. OGNI INFRAZIONE COMPORTA IL RISARCIMENTO DEI DANNI SUBITI. E' FATTA RISERVA DI TUTTI I DIRITTI DERIVANTI DA BREVETTI O MODELLI

PROGETTO:
NOME FILE: *4397566_00.sch*
TIPICO: *Elettrico*

REV.	MODIFICA	DATA	DISEGNATO	VERIFICATO
				DATA 16/12/2025
				DISEGN. Danieli V.
				DATA 16/12/2025
				APPROV. De Togni

AERMEC S.P.A.
BEVILACQUA (VERONA) ITALY

RIEPILOGO MORSETTI
TERMINAL BLOCK SUMMARY

PLSM351-651W/PLS351-651W

4397566_00 3

PAGE	XL-001
NEXT PAGE	XN-001
TOT. PAGE	17

XN

MORSETTIERA QUADRO
TERMINAL BOARD

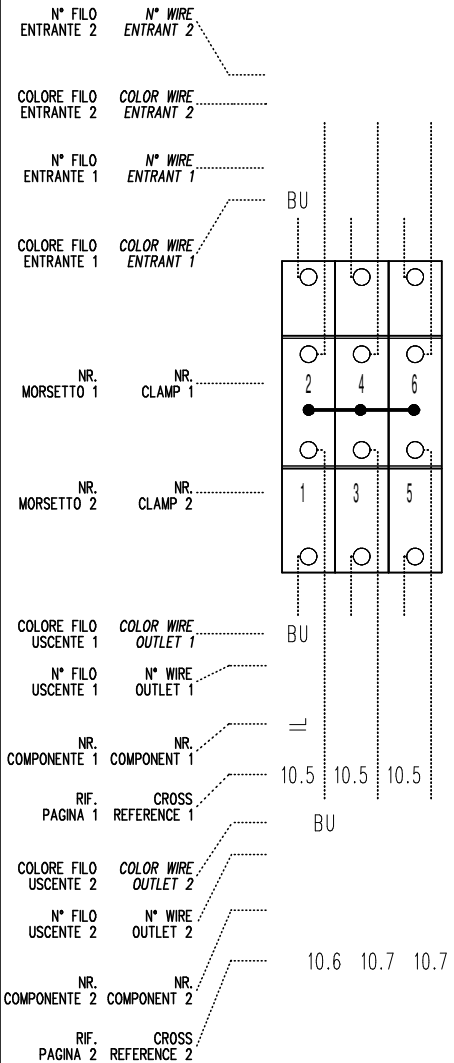

NON E' PERMESSO CONSEGNARE A TERZI O RIPRODURRE QUESTO DOCUMENTO NE' UTILIZZARE IL CONTENUTO O RENDERLO COMUNQUE NOTO A TERZI SENZA LA NOSTRA AUTORIZZAZIONE ESPLICITA. OGNI INFRAZIONE COMPORTA IL RISARCIMENTO DEI DANNI SUBITI. E' FATTA RISERVA DI TUTTI I DIRITTI DERIVANTI DA BREVETTI O MODELLI

PROGETTO:
NOME FILE: *4397566_00.sch*
TIPICO: *Elettrico*

REV.	MODIFICA	DATA	DISEGNATO	VERIFICATO
				DATA 16/12/2025
				DISEGN. Danieli V.
				DATA 16/12/2025
				APPROV. De Togni

AERMEC S.P.A.
BEVILACQUA (VERONA) ITALY

RIEPILOGO MORSETTI
TERMINAL BLOCK SUMMARY

PLSM351-651W/PLS351-651W

4397566_00 | 3

PAGE XN-001
NEXT PAGE
TOT. PAGE 17