BSM 2080-3585

Enfriadora condensado en aire

Potencia frigorífica 299,7 ÷ 2182 kW

- **Batería de microcanales**
- **modo Night mode**
- **Funcionamiento hasta 50 °C de temperatura de aire externo**
- **También disponible con gas R513A**

DESCRIPCIÓN

Enfriadoras, diseñadas y fabricadas para satisfacer las necesidades de climatización de los ambientes residenciales y comerciales, o para la refrigeración de los complejos industriales.
Son unidades para exteriores con compresores atornillados, ventiladores axiales, baterías de microcanal e intercambiadores con hilera de tubos.
En las unidades (con desrecalentador o recuperador total) se tiene además la posibilidad de producir agua caliente gratuitamente.
El bastidor, la estructura y los paneles son de acero galvanizado tratado con pinturas de poliéster RAL 9003.

VERSIONES

° Estándar
A Elevada eficacia
E Elevada eficacia silenciosa
L Estándar silenciada
N Gran eficacia silenciosa
U Gran eficacia

CARACTERÍSTICAS

Campo de funcionamiento

El funcionamiento a plena carga está garantizado hasta 50,0 °C de temperatura externa. La unidad puede producir agua refrigerada a temperaturas negativas (hasta -6 °C en algunas versiones).

Unidad de circuito bi-tri

La gama consta de unidades con 2/3 circuitos frigoríficos diseñadas para suministrar el máximo rendimiento a plena carga, garantizando una eficiencia elevada incluso con cargas parciales y asegurando continuidad en caso de parada de uno de los circuitos.

Baterías de microcanal en aluminio

Las baterías de condensación de aluminio de microcanal aseguran altos niveles de eficiencia, reducidas cantidades de refrigerante y menor peso de la unidad. El tratamiento "O" disponible con configurador garantiza una alta resistencia a la corrosión incluso en los entornos más agresivos.

Válvula de expansiòn electrónica

Su uso de la válvula de expansiòn electrónica aporta notables beneficios, especialmente cuando la unidad trabaja con cargas parciales, pues mejora la eficiencia energética de la unidad.

■ *Estándar para los tamaños 2320÷2390 y 3460÷3585.*

Kit hidrónico integrado

El grupo hidrónico integrado opcional contiene los principales componentes hidráulicos; está disponible en diferentes configuraciones con una o dos bombas, alta o baja prevalencia, para disponer también de una solución que permita un ahorro económico y que facilite la instalación final.

CONTROL PCO[5]

Regulación por microprocesador, con teclado y pantalla LCD, que permite una consulta fácil y la intervención en la unidad mediante un menú disponible en varios idiomas.

— La presencia de un reloj de programación permite configurar las franjas horarias de funcionamiento y un eventual segundo set-point.
— La termorregulación se efectúa según la lógica proporcional integral, en función de la temperatura de salida del agua.
— **Control HP flotante:** disponible para todos los modelos con los ventiladores inverter o con DCPX. Con la modulación continua de los ventiladores, permite optimizar el funcionamiento de la unidad en cualquier punto de trabajo, garantizando un aumento de la eficiencia energética con cargas parciales. **ESEER hasta +5% con ventiladores inverter.**
— **Modalidad Night Mode:** se puede configurar un perfil de funcionamiento silenciado. Opción perfecta para el funcionamiento nocturno por ejemplo, puesto que garantiza una mayor comodidad acústica por la tarde y una alta eficiencia en las horas de mayor carga. **Para la modalidad Night Mode en las versiones no silenciadas es obligatorio el accesorio DCPX (proporcionado en las versiones silenciadas) o el ventilador inverter "J". "J".**

ACCESORIOS

AER485P1: Interfaz RS-485 para sistemas de supervisión con protocolo MODBUS. Se ha previsto 1 accesorio por tarjeta de control de la unidad.
AERBACP: Interfaz de comunicación Ethernet para protocolos Bacnet/IP, Modbus TCP/IP, SNMP. Se ha previsto 1 accesorio por tarjeta de control de la unidad.
AERNET: El dispositivo permite el control de la gestión y la monitorización remota de un refrigerador con un PC, smartphone o tablet mediante la conexión Cloud. AERNET desempeña la función de Máster, mientras que cada unidad conectada se configura como Slave hasta un máximo de 6 paneles de control. Además, con un simple clic es posible guardare en el propio terminal un archivo log con todos los datos de las unidades conectadas para posibles post análisis.
MULTICHILLER-EVO: Sistema de control para mando, encendido y apagado de cada enfriadora en una instalación en la cual estén instalados varios aparatos simultáneamente (máx. n° 9), asegurando siempre el caudal constante hacia los evaporadores.
PRV3: Permite realizar a distancia las operaciones de mando de la enfriadora.
AVX: Soportes antivibración con muelle.
DCPX: Dispositivo para el control de la temperatura de condensación, con modulación continua de la velocidad de los ventiladores mediante transductor de presión.

ACCESORIOS MONTADOS DE FÁBRICA

RIF: Corrector del factor de potencia de corriente. Conectado en paralelo con el motor, permite obtener una reducción de la corriente absorbida (alrededor del 10%)
GP_: Kit rejillas anti-intrusión
KRS: Resistencia eléctrica intercambiadores
AK: Acoustic kit, gracias a un recubrimiento especial de los paneles o de los componentes que producen más ruido en la unidad, permite una mayor reducción del ruido. Disponible solo para la versión silenciada.

CONFIGURADOR

Campo		Descripción
1,2,3		**BSM**
4,5,6,7		**Tamaño** 2080, 2100, 2110, 2120, 2130, 2145, 2160, 2170, 2180, 2190, 2200, 2210, 2220, 2250, 2280, 2300, 2320, 2340, 2360, 2375, 2390, 3390, 3420, 3460, 3480, 3540, 3585
8		**Campo de uso**
	X	Válvula termostática electrónica (1)
	Y	Válvula termostática mecánica para baja temperatura (2)
	Z	Válvula termostática electrónica para baja temperatura (2)
	°	Válvula termostática mecánica estándar (3)
9		**Modelo**
	°	Sólo frío
10		**Recuperación de calor**
	D	Con desrecalentador (4)
	T	Con recuperación total (5)
	°	Sin recuperación de calor
11		**Versión**
	°	Estándar
	A	Elevada eficacia
	E	Elevada eficacia silenciosa
	L	Estándar silenciada
	N	Gran eficacia silenciosa
	U	Gran eficacia
12		**Baterías**
	I	De cobre - aluminio
	O	Aluminio microcanal pintado
	R	De cobre - de cobre
	S	De cobre - de cobre estañado
	°	Aluminio microcanal
13		**Ventiladores**
	J	Inverter
	°	Estándar
14		**Alimentación**
	1	380V ~ 3 60Hz con fusibles
	2	380V ~ 3 60Hz con magnetotérmicos
	4	460V ~ 3 60Hz con fusibles
	5	220V ~ 3 60Hz con fusibles (6)
	6	220V ~ 3 60Hz con magnetotérmicos (6)
	7	460V ~ 3 60Hz con magnetotérmicos

Campo		Descripción
15,16		**Kit hidrónico integrado**
		Sin kit hidrónico integrado
	00	Sin kit hidrónico integrado
		Kit con 1 bomba
	PA	Bomba A
	PB	Bomba B
	PC	Bomba C
	PD	Bomba D
	PE	Bomba E
	PF	Bomba F
	PG	Bomba G
	PH	Bomba H
	PI	Bomba I
	PJ	Bomba J (7)
		Kit con 1 bomba + reserva
	DA	Bomba A + bomba de reserva
	DB	Bomba B + bomba de reserva
	DC	Bomba C + bomba de reserva
	DD	Bomba D + bomba de reserva
	DE	Bomba E + bomba de reserva
	DF	Bomba F + bomba de reserva
	DH	Bomba H + bomba de reserva
	DI	Bomba I + bomba de reserva
	DJ	Bomba J + bomba de reserva (7)
		Kit con 2 bomba
	TF	Bomba doble F
	TG	Bomba doble G
	TH	Bomba doble H
	TI	Bomba doble I
	TJ	Bomba doble J (7)

(1) Los tamaños 2320 ÷ 2390 y 3460 ÷ 3585 tienen de serie la válvula termostática electrónica, temperatura del agua producida hasta +4 °C.
(2) Temperatura del agua producida de +4 °C a -6 °C
(3) Agua producida hasta 4 °C
(4) Durante el funcionamiento, en la entrada del intercambiador se debe garantizar siempre una temperatura del agua no inferior a 35 °C. Para las versiones recuperación "YD" y "ZD", ponerse en contacto con la sede.
(5) Con esta opción, las válvulas "Y" e "Z" no son compatibles. Los modelos con recuperación total no son configurables con el kit hidrónico integrado.
(6) Alimentación 220V ~ 3 60Hz disponible para tamaños desde 2080 a 2220
(7) Para todas las combinaciones con la bomba J, le rogamos que se ponga en contacto con nuestra sede central.

DATOS DE LAS PRESTACIONES (380V CON FUSIBLES)

Versión °

AHRI std 551/591 (SI)

Tamaño		2080	2100	2110	2120	2130	2145	2160	2170	2180	2190	2200	2210	2220	2250
Rendimientos en enfriamiento 12 °C / 7 °C (1)															
Potencia frigorífica	kW	299,7	336,7	387,7	420,1	442,5	506,0	551,6	588,2	606,7	688,6	717,3	732,9	769,3	865,4
Potencia absorbida	kW	106,5	123,2	144,3	149,4	158,0	183,1	204,5	223,2	238,9	247,4	266,2	284,1	303,6	317,0
Corriente total absorbida en frío	A	196	223	257	267	277	321	360	391	418	437	467	493	523	544
EER	kW/kW	2,814	2,732	2,686	2,811	2,800	2,763	2,698	2,635	2,539	2,783	2,695	2,580	2,534	2,730
IPLV	kW/kW	4,160	4,160	4,100	4,210	4,210	4,160	4,160	4,100	4,100	4,210	4,160	4,160	4,100	4,210
Caudal de agua lado instalación	l/s	14,30	16,07	18,50	20,05	21,12	24,15	26,33	28,07	28,95	32,86	34,23	34,98	36,71	41,30
Pérdidas de carga lado instalación	kPa	30,5	39,1	44,0	52,7	57,1	28,4	32,6	37,0	39,2	42,8	46,5	50,3	39,3	47,8

(1) Condiciones de referencia: AHRI std 551/591 (SI); Intercambiador de agua lado unidad 12,00 °C / 7,00 °C; Aire exterior 35 °C

Tamaño		2280	2300	2320	2340	2360	2375	2390	3390	3420	3460	3480	3540	3585
Rendimientos en enfriamiento 12 °C / 7 °C (1)														
Potencia frigorífica	kW	945,6	1023	1092	1170	1217	1262	1321	1360	1420	1583	1663	1794	1851
Potencia absorbida	kW	353,0	373,7	412,3	429,5	460,5	497,5	513,7	497,0	529,5	591,9	612,9	712,5	815,5
Corriente total absorbida en frío	A	595	640	709	741	789	849	881	846	892	1011	1071	1232	1403
EER	kW/kW	2,679	2,736	2,648	2,724	2,641	2,536	2,572	2,735	2,681	2,675	2,713	2,518	2,269
IPLV	kW/kW	4,100	4,210	4,160	4,210	4,160	4,100	4,160	4,210	4,100	4,160	4,160	4,100	4,100
Caudal de agua lado instalación	l/s	45,13	48,80	52,11	55,84	58,06	60,21	63,07	64,88	67,76	75,56	79,35	85,62	88,33
Pérdidas de carga lado instalación	kPa	45,2	53,0	46,3	53,0	57,3	64,6	71,0	46,1	50,3	33,1	36,6	42,6	45,3

(1) Condiciones de referencia: AHRI std 551/591 (SI); Intercambiador de agua lado unidad 12,00 °C / 7,00 °C; Aire exterior 35 °C

Versión L

AHRI std 551/591 (SI)

Tamaño		2080	2100	2110	2120	2130	2145	2160	2170	2180	2190	2200	2210	2220	2250
Rendimientos en enfriamiento 12 °C / 7 °C (1)															
Potencia frigorífica	kW	304,9	343,5	396,6	429,6	471,3	511,8	573,4	613,7	657,9	686,4	736,7	789,1	817,5	932,5
Potencia absorbida	kW	103,4	119,3	139,3	154,4	157,9	178,9	202,8	208,4	225,7	244,7	267,9	274,6	290,5	313,0
Corriente total absorbida en frío	A	190	216	248	268	274	312	354	369	399	429	465	478	502	535
EER	kW/kW	2,950	2,878	2,847	2,783	2,984	2,861	2,827	2,944	2,915	2,804	2,750	2,873	2,814	2,979
IPLV	kW/kW	4,300	4,270	4,180	4,190	4,250	4,230	4,240	4,240	4,260	4,210	4,210	4,260	4,240	4,240
Caudal de agua lado instalación	l/s	14,55	16,40	18,93	20,50	22,49	24,42	27,37	29,29	31,40	32,76	35,16	37,66	39,01	44,51
Pérdidas de carga lado instalación	kPa	28,9	37,1	42,1	19,4	22,9	26,5	32,5	37,3	35,9	39,1	25,3	23,3	25,0	32,5

(1) Condiciones de referencia: AHRI std 551/591 (SI); Intercambiador de agua lado unidad 12,00 °C / 7,00 °C; Aire exterior 35 °C

Tamaño		2280	2300	2320	2340	2360	2375	2390	3390	3420	3460	3480	3540	3585
Rendimientos en enfriamiento 12 °C / 7 °C (1)														
Potencia frigorífica	kW	1003	1094	1142	1206	1289	1362	1390	1441	1512	1679	1727	1938	2095
Potencia absorbida	kW	345,9	372,8	407,3	445,3	463,1	486,2	519,1	487,1	519,9	570,7	605,2	695,5	772,0
Corriente total absorbida en frío	A	581	635	697	757	788	829	883	825	871	987	1049	1182	1327
EER	kW/kW	2,901	2,936	2,804	2,707	2,783	2,801	2,678	2,959	2,909	2,942	2,853	2,786	2,714
IPLV	kW/kW	4,180	4,210	4,200	4,190	4,210	4,200	4,180	4,220	4,180	4,240	4,210	4,180	4,210
Caudal de agua lado instalación	l/s	47,89	52,23	54,51	57,53	61,52	65,01	66,34	68,79	72,17	80,12	82,40	92,48	99,99
Pérdidas de carga lado instalación	kPa	37,7	47,7	51,9	37,3	42,7	49,3	51,4	32,3	37,5	47,9	52,2	42,8	51,6

(1) Condiciones de referencia: AHRI std 551/591 (SI); Intercambiador de agua lado unidad 12,00 °C / 7,00 °C; Aire exterior 35 °C

Versión A

AHRI std 551/591 (SI)

Tamaño		2080	2100	2110	2120	2130	2145	2160	2170	2180	2190	2200	2210	2220	2250
Rendimientos en enfriamiento 12 °C / 7 °C (1)															
Potencia frigorífica	kW	312,5	353,2	409,0	445,6	485,0	528,4	595,1	633,0	681,1	712,2	768,2	814,5	841,4	965,0
Potencia absorbida	kW	104,8	119,7	137,8	151,3	157,8	176,6	197,9	205,9	221,5	238,4	258,7	266,7	279,1	305,3
Corriente total absorbida en frío	A	199	222	252	269	281	316	354	374	401	428	460	476	494	534
EER	kW/kW	2,981	2,950	2,968	2,946	3,073	2,992	3,007	3,074	3,075	2,988	2,969	3,054	3,014	3,160
IPLV	kW/kW	4,400	4,360	4,280	4,290	4,340	4,330	4,340	4,330	4,360	4,310	4,310	4,350	4,330	4,330
Caudal de agua lado instalación	l/s	14,91	16,86	19,52	21,27	23,14	25,22	28,40	30,21	32,51	33,99	36,66	38,87	40,16	46,05
Pérdidas de carga lado instalación	kPa	30,3	39,2	44,8	20,9	24,3	28,3	35,0	39,7	38,4	42,1	27,5	24,8	26,5	34,8

(1) Condiciones de referencia: AHRI std 551/591 (SI); Intercambiador de agua lado unidad 12,00 °C / 7,00 °C; Aire exterior 35 °C

Tamaño		2280	2300	2320	2340	2360	2375	2390	3390	3420	3460	3480	3540	3585
Rendimientos en enfriamiento 12 °C / 7 °C (1)														
Potencia frigorífica	kW	1047	1138	1190	1263	1344	1418	1451	1497	1579	1743	1794	2021	2182
Potencia absorbida	kW	337,0	364,1	394,4	427,3	447,5	473,1	503,8	474,8	506,6	557,9	588,3	671,9	751,8
Corriente total absorbida en frío	A	578	633	690	741	777	824	874	823	867	983	1040	1165	1316
EER	kW/kW	3,107	3,125	3,016	2,955	3,003	2,997	2,879	3,152	3,117	3,124	3,050	3,007	2,902
IPLV	kW/kW	4,280	4,300	4,300	4,290	4,310	4,300	4,280	4,320	4,280	4,330	4,310	4,280	4,310
Caudal de agua lado instalación	l/s	49,98	54,30	56,77	60,27	64,14	67,67	69,23	71,43	75,36	83,17	85,63	96,44	104,1
Pérdidas de carga lado instalación	kPa	41,0	51,5	56,3	41,0	46,4	53,5	56,0	34,8	40,9	51,6	56,4	46,5	56,0

(1) Condiciones de referencia: AHRI std 551/591 (SI); Intercambiador de agua lado unidad 12,00 °C / 7,00 °C; Aire exterior 35 °C

Versión E

AHRI std 551/591 (SI)

Tamaño		2080	2100	2110	2120	2130	2145	2160	2170	2180	2190	2200	2210	2220	2250
Rendimientos en enfriamiento 12 °C / 7 °C (1)															
Potencia frigorífica	kW	330,0	374,8	433,7	473,4	499,2	561,9	606,1	655,3	678,3	709,3	756,7	805,9	833,3	946,0
Potencia absorbida	kW	106,2	123,2	137,5	151,0	161,9	177,6	197,4	206,3	219,4	236,8	256,7	265,1	278,6	304,2
Corriente total absorbida en frío	A	194	221	248	266	280	313	349	369	392	420	451	467	487	524
EER	kW/kW	3,107	3,042	3,155	3,135	3,084	3,163	3,070	3,176	3,092	2,995	2,948	3,040	2,991	3,110
IPLV	kW/kW	4,490	4,450	4,480	4,420	4,380	4,460	4,420	4,460	4,420	4,420	4,400	4,420	4,410	4,410
Caudal de agua lado instalación	l/s	15,75	17,89	20,70	22,59	23,83	26,82	28,93	31,27	32,37	33,85	36,11	38,46	39,77	45,15
Pérdidas de carga lado instalación	kPa	16,3	14,8	19,6	20,5	22,5	28,0	32,7	26,5	28,5	31,1	27,9	25,2	27,0	35,0

(1) Condiciones de referencia: AHRI std 551/591 (SI); Intercambiador de agua lado unidad 12,00 °C / 7,00 °C; Aire exterior 35 °C

Tamaño		2280	2300	2320	2340	2360	2375	2390	3390	3420	3460	3480	3540	3585
Rendimientos en enfriamiento 12 °C / 7 °C (1)														
Potencia frigorífica	kW	1045	1111	1201	1255	1341	1391	1442	1477	1586	1703	1794	-	-
Potencia absorbida	kW	329,5	363,6	389,9	419,9	442,7	466,5	490,3	470,0	495,3	561,5	587,7	-	-
Corriente total absorbida en frío	A	561	623	676	723	762	804	847	812	842	964	1011	-	-
EER	kW/kW	3,170	3,056	3,080	2,989	3,028	2,983	2,941	3,142	3,203	3,033	3,052	-	-
IPLV	kW/kW	4,420	4,370	4,420	4,330	4,340	4,340	4,430	4,430	4,450	4,330	4,370	-	-
Caudal de agua lado instalación	l/s	49,86	53,03	57,31	59,89	63,98	66,41	68,83	70,47	75,71	81,28	85,60	-	-
Pérdidas de carga lado instalación	kPa	42,6	51,5	38,7	42,3	28,3	28,4	32,7	34,9	42,4	51,3	46,2	-	-

(1) Condiciones de referencia: AHRI std 551/591 (SI); Intercambiador de agua lado unidad 12,00 °C / 7,00 °C; Aire exterior 35 °C

Versión U

AHRI std 551/591 (SI)

Tamaño		2080	2100	2110	2120	2130	2145	2160	2170	2180	2190	2200	2210	2220	2250
Rendimientos en enfriamiento 12 °C / 7 °C (1)															
Potencia frigorífica	kW	339,2	386,7	445,2	487,9	515,5	578,6	625,8	674,2	698,2	731,8	782,8	827,7	853,2	974,0
Potencia absorbida	kW	107,5	123,3	138,7	151,3	161,2	177,9	196,0	206,7	218,7	234,6	252,5	261,6	272,4	300,7
Corriente total absorbida en frío	A	202	227	257	273	286	322	355	380	401	427	455	472	488	531
EER	kW/kW	3,156	3,137	3,210	3,225	3,198	3,252	3,193	3,262	3,193	3,120	3,101	3,165	3,132	3,239
IPLV	kW/kW	4,590	4,550	4,570	4,510	4,470	4,550	4,520	4,550	4,510	4,510	4,490	4,510	4,500	4,510
Caudal de agua lado instalación	l/s	16,19	18,46	21,25	23,29	24,60	27,61	29,87	32,18	33,32	34,93	37,36	39,50	40,72	46,48
Pérdidas de carga lado instalación	kPa	17,3	15,8	20,6	21,8	23,9	29,7	34,8	28,0	30,2	33,1	29,8	26,6	28,3	37,1

(1) Condiciones de referencia: AHRI std 551/591 (SI); Intercambiador de agua lado unidad 12,00 °C / 7,00 °C; Aire exterior 35 °C

Tamaño		2280	2300	2320	2340	2360	2375	2390	3390	3420	3460	3480	3540	3585
Rendimientos en enfriamiento 12 °C / 7 °C (1)														
Potencia frigorífica	kW	1078	1149	1240	1298	1385	1435	1486	1522	1638	1762	1853	-	-
Potencia absorbida	kW	328,7	359,0	385,3	412,5	436,1	462,0	487,8	465,8	493,8	552,9	579,2	-	-
Corriente total absorbida en frío	A	573	630	685	727	768	815	862	823	860	972	1022	-	-
EER	kW/kW	3,281	3,200	3,217	3,147	3,175	3,107	3,046	3,267	3,316	3,187	3,198	-	-
IPLV	kW/kW	4,510	4,470	4,520	4,420	4,430	4,440	4,530	4,530	4,550	4,420	4,470	-	-
Caudal de agua lado instalación	l/s	51,46	54,83	59,15	61,95	66,08	68,50	70,92	72,64	78,16	84,08	88,42	-	-
Pérdidas de carga lado instalación	kPa	45,4	55,1	41,2	45,2	30,2	30,2	34,7	37,1	45,2	54,8	49,3	-	-

(1) Condiciones de referencia: AHRI std 551/591 (SI); Intercambiador de agua lado unidad 12,00 °C / 7,00 °C; Aire exterior 35 °C

Versión N

AHRI std 551/591 (SI)

Tamaño		2080	2100	2110	2120	2130	2145	2160	2170	2180	2190	2200	2210	2220	2250
Rendimientos en enfriamiento 12 °C / 7 °C (1)															
Potencia frigorífica	kW	340,8	389,4	445,4	486,5	515,2	577,6	624,7	672,7	696,9	729,9	780,3	818,5	856,7	980,5
Potencia absorbida	kW	104,6	120,2	135,3	147,8	157,8	174,4	192,7	202,9	215,2	231,5	249,8	258,7	265,8	294,2
Corriente total absorbida en frío	A	195	220	248	264	277	311	345	367	389	415	444	460	473	515
EER	kW/kW	3,259	3,240	3,293	3,291	3,264	3,313	3,242	3,315	3,238	3,153	3,123	3,163	3,223	3,333
IPLV	kW/kW	4,610	4,550	4,640	4,490	4,420	4,470	4,450	4,470	4,420	4,420	4,410	4,440	4,440	4,440
Caudal de agua lado instalación	l/s	16,26	18,58	21,26	23,22	24,59	27,57	29,82	32,11	33,26	34,83	37,24	39,07	40,89	46,79
Pérdidas de carga lado instalación	kPa	17,7	16,0	20,9	21,7	23,9	29,5	34,5	27,9	30,0	32,9	29,7	26,0	28,5	37,6

(1) Condiciones de referencia: AHRI std 551/591 (SI); Intercambiador de agua lado unidad 12,00 °C / 7,00 °C; Aire exterior 35 °C

Tamaño		2280	2300	2320	2340	2360	2375	2390	3390	3420	3460	3480	3540	3585
Rendimientos en enfriamiento 12 °C / 7 °C (1)														
Potencia frigorífica	kW	1069	1167	1233	1322	1411	1447	1483	1531	-	-	-	-	-
Potencia absorbida	kW	325,0	348,4	373,2	397,8	422,5	451,8	481,0	456,0	-	-	-	-	-
Corriente total absorbida en frío	A	557	608	659	700	742	790	838	796	-	-	-	-	-
EER	kW/kW	3,289	3,350	3,304	3,323	3,339	3,203	3,083	3,357	-	-	-	-	-
IPLV	kW/kW	4,400	4,420	4,430	4,460	4,380	4,400	4,370	4,420	-	-	-	-	-
Caudal de agua lado instalación	l/s	51,02	55,69	58,85	63,10	67,34	69,05	70,76	73,06	-	-	-	-	-
Pérdidas de carga lado instalación	kPa	44,7	39,2	49,1	49,1	31,3	31,3	34,6	37,6	-	-	-	-	-

(1) Condiciones de referencia: AHRI std 551/591 (SI); Intercambiador de agua lado unidad 12,00 °C / 7,00 °C; Aire exterior 35 °C

DATOS TÉCNICOS GENERALES

Tamaño			2080	2100	2110	2120	2130	2145	2160	2170	2180	2190	2200	2210	2220	2250
Compresor																
Tipo	°,A,E,L,N,U	tipo	Tornillos													
Regulación compresor	°,A,E,L,N,U	Tipo	On-Off													
número	°,A,E,L,N,U	n°	2	2	2	2	2	2	2	2	2	2	2	2	2	2
Circuitos	°,A,E,L,N,U	n°	2	2	2	2	2	2	2	2	2	2	2	2	2	2
Refrigerante	°,A,E,L,N,U	tipo	R134a													
Carga refrigerante (1)	°	kg	48,0	48,0	48,0	64,0	64,0	64,0	64,0	64,0	64,0	85,0	90,0	85,0	80,0	96,0
	A,L	kg	64,0	64,0	64,0	64,0	80,0	80,0	80,0	96,0	96,0	101,0	106,0	117,0	112,0	128,0
	E,U	kg	64,0	64,0	80,0	80,0	80,0	96,0	96,0	112,0	112,0	117,0	122,0	133,0	128,0	144,0
	N	kg	80,0	80,0	96,0	96,0	96,0	112,0	112,0	128,0	128,0	133,0	138,0	149,0	160,0	176,0
Intercambiador lado instalación																
Tipo	°,A,E,L,N,U	tipo	Hilera de tubos													
número	°,A,E,L,N,U	n°	1	1	1	1	1	1	1	1	1	1	1	1	1	1
Conexiones (in/out)	°,A,E,L,N,U	Tipo	Junta acanalada													
Diámetro (in/out)	°	Ø	5″	5″	6″	6″	6″	6″	6″	6″	6″	6″	6″	6″	6″	6″
	A,L	Ø	5″	5″	6″	6″	6″	6″	6″	6″	6″	6″	6″	8″	8″	8″
	E,N,U	Ø	6″	6″	6″	6″	6″	6″	6″	6″	6″	6″	6″	8″	8″	8″
Ventilador																
Tipo	°,A,E,L,N,U	tipo	Axial													
Motor del ventilador	°,A,U	tipo	Asíncrono													
	E,L,N	tipo	Asíncrono con corte de fase													
número	°	n°	6	6	6	8	8	8	8	8	8	10	10	10	10	12
	A,L	n°	8	8	8	8	10	10	10	12	12	12	12	14	14	16
	E,U	n°	8	8	10	10	10	12	12	14	14	14	14	16	16	18
	N	n°	10	10	12	12	12	14	14	16	16	16	16	18	20	22
Caudal de aire	°	m^3/h	120000	120000	120000	160000	160000	160000	160000	160000	160000	200000	200000	200000	200000	240000
	A	m^3/h	160000	160000	160000	160000	200000	200000	200000	240000	240000	240000	240000	280000	280000	320000
	E	m^3/h	120000	120000	150000	150000	150000	180000	180000	210000	210000	210000	210000	240000	240000	270000
	L	m^3/h	120000	120000	120000	120000	150000	150000	150000	180000	180000	180000	180000	210000	210000	240000
	N	m^3/h	150000	150000	180000	180000	180000	210000	210000	240000	240000	240000	240000	270000	300000	330000
	U	m^3/h	160000	160000	200000	200000	200000	240000	240000	280000	280000	280000	280000	320000	320000	360000
Datos de sonido calculados en funcionamiento en frío (2)																
Nivel de potencia sonora	°	dB(A)	99,8	100,0	100,2	100,6	100,8	101,0	101,2	101,4	101,4	102,4	102,5	102,6	102,8	103,7
	A	dB(A)	100,3	100,4	100,8	100,9	101,2	101,3	101,4	101,8	101,9	102,0	102,1	102,3	102,4	103,1
	E	dB(A)	92,3	92,4	93,2	93,3	93,4	93,8	94,2	94,8	95,0	95,2	95,3	95,8	96,0	96,2
	L	dB(A)	91,9	92,0	92,1	92,2	93,3	93,5	93,6	93,8	93,9	94,0	94,1	94,3	94,4	95,4
	N	dB(A)	93,0	93,4	93,9	94,0	94,1	94,4	94,4	95,1	95,2	95,3	95,4	95,8	96,1	96,3
	U	dB(A)	100,0	100,4	101,0	101,2	101,4	101,8	101,8	102,0	102,1	102,2	102,3	102,9	103,0	103,4
Nivel de presión sonora (10 m)	°	dB(A)	67,5	67,7	67,9	68,2	68,4	68,6	68,8	69,0	69,0	69,9	70,0	70,1	70,3	71,1
	A	dB(A)	67,9	68,0	68,4	68,5	68,7	68,8	68,9	69,2	69,3	69,4	69,5	69,5	69,6	70,2
	E	dB(A)	59,9	60,0	60,7	60,8	60,9	61,2	61,6	62,0	62,2	62,4	62,5	62,9	63,1	63,2
	L	dB(A)	59,5	59,6	59,7	59,8	60,8	61,0	61,1	61,2	61,3	61,4	61,5	61,5	61,6	62,5
	N	dB(A)	60,5	60,9	61,3	61,4	61,5	61,6	61,6	62,2	62,3	62,4	62,5	62,8	63,0	63,1
	U	dB(A)	67,6	68,0	68,5	68,7	68,9	69,2	69,2	69,2	69,3	69,4	69,5	70,0	70,1	70,4

(1) La carga indicada en la tabla es un valor estimado y preliminar. El valor final de la carga de refrigerante se puede encontrar en la placa de características de la unidad. Para más información, póngase en contacto con la oficina central.
(2) Potencia sonora: medida sobre la base en función de las mediciones efectuadas según la normativa UNI EN ISO 9614-2, cumpliendo con lo requerido por la Certificación Eurovent.; Presión sonora: medida en funcionamiento en frío en campo libre, a 10 m de distancia de la superficie externa de la unidad (según la normativa UNI EN ISO 3744)

Tamaño			2280	2300	2320	2340	2360	2375	2390	3390	3420	3460	3480	3540	3585
Compresor															
Tipo	°,A,E,L,N,U	tipo	Tornillos												
Regulación compresor	°,A,E,L,N,U	Tipo	On-Off												
número	°,A,L	n°	2	2	2	2	2	2	2	3	3	3	3	3	3
	E,U	n°	2	2	2	2	2	2	2	3	3	3	3	-	-
	N	n°	2	2	2	2	2	2	2	3	-	-	-	-	-
Circuitos	°,A,L	n°	2	2	2	2	2	2	2	3	3	3	3	3	3
	E,U	n°	2	2	2	2	2	2	2	3	3	3	3	-	-
	N	n°	2	2	2	2	2	2	2	3	-	-	-	-	-
Refrigerante	°,A,E,L,N,U	tipo	R134a												
Carga refrigerante (1)	°	kg	96,0	112,0	112,0	128,0	128,0	128,0	144,0	144,0	144,0	160,0	176,0	176,0	176,0
	A,L	kg	128,0	144,0	144,0	144,0	160,0	176,0	176,0	192,0	192,0	224,0	224,0	240,0	272,0
	E,U	kg	160,0	160,0	176,0	176,0	192,0	208,0	224,0	224,0	240,0	240,0	256,0	-	-
	N	kg	176,0	208,0	224,0	240,0	256,0	256,0	256,0	272,0	-	-	-	-	-
Intercambiador lado instalación															
Tipo	°,A,E,L,N,U	tipo	Hilera de tubos												
número	°	n°	1	1	1	1	1	1	1	1	1	1	1	1	1
	A,L	n°	1	1	1	1	1	1	1	2	2	2	2	2	2
	E,U	n°	1	1	1	1	2	2	2	2	2	2	2	-	-
	N	n°	1	2	2	2	2	2	2	2	-	-	-	-	-

(1) La carga indicada en la tabla es un valor estimado y preliminar. El valor final de la carga de refrigerante se puede encontrar en la placa de características de la unidad. Para más información, póngase en contacto con la oficina central.
(2) Potencia sonora: medida sobre la base en función de las mediciones efectuadas según la normativa UNI EN ISO 9614-2, cumpliendo con lo requerido por la Certificación Eurovent.; Presión sonora: medida en funcionamiento en frío en campo libre, a 10 m de distancia de la superficie externa de la unidad (según la normativa UNI EN ISO 3744)

Tamaño			2280	2300	2320	2340	2360	2375	2390	3390	3420	3460	3480	3540	3585
Conexiones (in/out)	°,A,E,L,N,U	Tipo	Junta acanalada												
Diámetro (in/out)	°	Ø	6″	6″	8″	8″	8″	8″	8″	10″	10″	10″	10″	10″	10″
	A,L	Ø	8″	8″	8″	10″	10″	10″	10″	8″+6″	8″+6″	8″+6″	8″+6″	10″+6″	10″+6″
	E,U	Ø	8″	8″	10″	10″	6″+6″	6″+6″	6″+6″	8″+6″	8″+6″	8″+6″	10″+6″	-	-
	N	Ø	8″	6″+6″	6″+6″	6″+6″	6″+6″	6″+6″	6″+6″	8″+6″	-	-	-	-	-
Ventilador															
Tipo	°,A,E,L,N,U	tipo	Axial												
Motor del ventilador	°,A,U	tipo	Asíncrono												
	E,L,N	tipo	Asíncrono con corte de fase												
número	°	n°	12	14	14	16	16	16	18	18	18	20	22	22	22
	A,L	n°	16	18	18	18	20	22	22	24	24	28	28	30	34
	E,U	n°	20	20	22	22	24	26	28	28	30	30	32	-	-
	N	n°	22	26	28	30	32	32	32	34	-	-	-	-	-
Caudal de aire	°	m^3/h	240000	280000	280000	320000	320000	320000	360000	360000	360000	400000	440000	440000	440000
	A	m^3/h	320000	360000	360000	360000	400000	440000	440000	480000	480000	560000	560000	600000	680000
	E	m^3/h	300000	300000	330000	330000	360000	390000	420000	420000	450000	450000	480000	-	-
	L	m^3/h	240000	270000	270000	270000	300000	330000	330000	360000	360000	420000	420000	450000	510000
	N	m^3/h	330000	390000	420000	450000	480000	480000	480000	510000	-	-	-	-	-
	U	m^3/h	400000	400000	440000	440000	480000	520000	560000	560000	600000	600000	640000	-	-
Datos de sonido calculados en funcionamiento en frío (2)															
Nivel de potencia sonora	°	dB(A)	103,8	104,2	104,3	104,7	104,7	104,8	105,1	105,3	105,4	106,0	106,1	106,2	106,3
	A	dB(A)	103,2	103,4	103,8	104,5	104,7	104,9	105,0	105,0	105,1	105,3	105,4	106,3	107,4
	E	dB(A)	96,5	96,6	96,7	96,8	96,9	97,0	97,2	97,3	97,3	97,4	97,8	-	-
	L	dB(A)	95,5	96,0	96,1	96,2	96,7	96,9	97,0	97,2	97,2	97,3	97,3	97,4	98,0
	N	dB(A)	96,4	97,3	97,4	97,8	98,0	98,2	98,3	98,4	-	-	-	-	-
	U	dB(A)	103,7	104,0	104,3	104,6	105,0	105,1	105,2	105,2	105,3	105,4	105,4	-	-
Nivel de presión sonora (10 m)	°	dB(A)	71,2	71,4	71,5	71,8	71,8	71,9	72,1	72,3	72,4	72,9	72,9	73,0	73,1
	A	dB(A)	70,3	70,4	70,8	71,5	71,6	71,7	71,8	71,6	71,7	71,7	71,8	72,6	73,5
	E	dB(A)	63,4	63,5	63,5	63,6	63,5	63,5	63,6	63,7	63,6	63,7	64,0	-	-
	L	dB(A)	62,6	63,0	63,1	63,2	63,6	63,7	63,8	63,8	63,8	63,7	63,7	63,7	64,1
	N	dB(A)	63,2	63,8	63,8	64,1	64,2	64,4	64,5	64,5	-	-	-	-	-
	U	dB(A)	70,6	70,9	71,1	71,4	71,6	71,6	71,6	71,6	71,6	71,7	71,6	-	-

(1) La carga indicada en la tabla es un valor estimado y preliminar. El valor final de la carga de refrigerante se puede encontrar en la placa de características de la unidad. Para más información, póngase en contacto con la oficina central.
(2) Potencia sonora: medida sobre la base en función de las mediciones efectuadas según la normativa UNI EN ISO 9614-2, cumpliendo con lo requerido por la Certificación Eurovent.; Presión sonora: medida en funcionamiento en frío en campo libre, a 10 m de distancia de la superficie externa de la unidad (según la normativa UNI EN ISO 3744)

DATOS ELÉCTRICOS

Tamaño			2080	2100	2110	2120	2130	2145	2160	2170	2180	2190	2200	2210	2220	2250
Alimentación: 1																
Datos eléctricos																
Corriente máxima (FLA)	°	A	251,0	278,8	312,4	339,0	355,7	396,5	437,3	463,5	489,7	529,6	559,6	559,6	559,6	628,6
	A,L	A	260,9	288,7	322,3	339,0	365,6	406,4	447,2	483,4	509,6	539,6	569,6	579,5	579,5	648,4
	E,U	A	260,9	288,7	332,2	348,9	365,6	416,4	457,2	493,3	519,5	549,5	579,5	589,4	589,4	658,3
	N	A	270,8	298,6	342,2	358,9	375,6	426,3	467,1	503,2	529,4	559,4	589,4	599,3	609,3	678,2
Corriente de arranque (LRA)	°	A	308,4	350,3	401,1	456,0	472,7	557,7	598,5	670,5	696,7	681,6	711,6	711,6	711,6	903,6
	A,L	A	318,3	360,2	411,0	456,0	482,6	567,6	608,4	690,4	716,6	691,6	721,6	731,5	731,5	923,4
	E,U	A	318,3	360,2	420,9	465,9	482,6	577,6	618,4	700,3	726,5	701,5	731,5	741,4	741,4	933,3
	N	A	328,2	370,1	430,9	475,9	492,6	587,5	628,3	710,2	736,4	711,4	741,4	751,3	761,3	953,2

Tamaño			2280	2300	2320	2340	2360	2375	2390	3390	3420	3460	3480	3540	3585
Alimentación: 1															
Datos eléctricos															
Corriente máxima (FLA)	°	A	687,6	755,5	813,5	871,4	919,4	972,4	1035,3	972,3	1031,3	1157,3	1225,2	1369,2	1528,2
	A,L	A	707,4	775,3	833,3	881,3	939,3	1002,2	1055,2	1002,1	1061,1	1197,0	1255,0	1408,9	1587,7
	E,U	A	727,3	785,3	853,2	901,2	959,1	1022,0	1085,0	1022,0	1090,9	1206,9	1274,8	-	-
	N	A	737,2	815,0	883,0	940,9	998,8	1051,8	1104,8	1051,7	-	-	-	-	-
Corriente de arranque (LRA)	°	A	962,6	1149,5	1207,5	1238,2	1286,2	1518,4	1581,3	1247,3	1306,3	1551,3	1619,2	1736,0	2074,2
	A,L	A	982,4	1169,3	1227,3	1248,1	1306,1	1548,2	1601,2	1277,1	1336,1	1591,0	1649,0	1775,7	2133,7
	E,U	A	1002,3	1179,3	1247,2	1268,0	1325,9	1568,0	1631,0	1297,0	1365,9	1600,9	1668,8	-	-
	N	A	1012,2	1209,0	1277,0	1307,7	1365,6	1597,8	1650,8	1326,7	-	-	-	-	-

DIMENSIONES

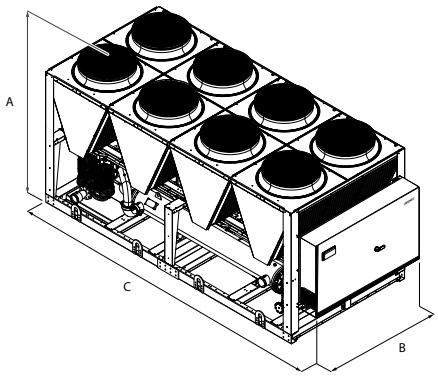

Tamaño			2080	2100	2110	2120	2130	2145	2160	2170	2180	2190	2200	2210	2220	2250
Dimensiones y pesos																
A	°,A,E,L,N,U	mm	2450	2450	2450	2450	2450	2450	2450	2450	2450	2450	2450	2450	2450	2450
B	°,A,E,L,N,U	mm	2200	2200	2200	2200	2200	2200	2200	2200	2200	2200	2200	2200	2200	2200
C	°	mm	3970	3970	3970	5160	5160	5160	5160	5160	5160	6350	6350	6350	6350	7140
	A,L	mm	5160	5160	5160	5160	6350	6350	6350	7140	7140	7140	7140	8330	8330	9520
	E,U	mm	5160	5160	6350	6350	6350	7140	7140	8330	8330	8330	8330	9520	9520	10710
	N	mm	6350	6350	7140	7140	7140	8330	8330	9520	9520	9520	9520	10710	11900	13090

Tamaño			2280	2300	2320	2340	2360	2375	2390	3390	3420	3460	3480	3540	3585
Dimensiones y pesos															
A	°,A,L	mm	2450	2450	2450	2450	2450	2450	2450	2450	2450	2450	2450	2450	2450
	E,U	mm	2450	2450	2450	2450	2450	2450	2450	2450	2450	2450	2450	-	-
	N	mm	2450	2450	2450	2450	2450	2450	2450	2450	-	-	-	-	-
B	°,A,L	mm	2200	2200	2200	2200	2200	2200	2200	2200	2200	2200	2200	2200	2200
	E,U	mm	2200	2200	2200	2200	2200	2200	2200	2200	2200	2200	2200	-	-
	N	mm	2200	2200	2200	2200	2200	2200	2200	2200	-	-	-	-	-
C	°	mm	7140	8330	8330	9520	9520	9520	10710	11110	11110	11900	13090	13090	13090
	A,L	mm	9520	10710	10710	10710	11900	13090	13090	14280	14280	16660	16660	17850	20230
	E,U	mm	11900	11900	13090	13090	14280	15470	16660	16660	17850	17850	19040	-	-
	N	mm	13090	15470	16660	17850	19040	19040	19040	20230	-	-	-	-	-

Por motivos de transporte los tamaños de unidades con profundidad superior a los 13090 mm se mandan por separado. Para obtener más información consulte el manual técnico y/o de instalación.

Tamaño			2080	2100	2110	2120	2130	2145	2160	2170	2180	2190	2200	2210	2220	2250
Kit hidrónico integrado: 00																
Pesos																
Peso en vacío	°	kg	3660	3702	3831	4340	4400	4713	5077	5273	5396	5922	5977	5970	6041	6977
	A,L	kg	4213	4249	4373	4369	4832	5148	5691	6228	6424	6477	6577	7216	7269	8147
	E,U	kg	4373	4394	4840	5101	5145	5993	6356	6805	6896	6966	7058	7762	7800	8931
	N	kg	4791	4812	5373	5635	5678	6401	6764	7254	7346	7416	7508	8442	8899	9883

Aermec se reserva el derecho de efectuar, en cualquier momento, todas las modificaciones que considere necesarias para mejorar el producto, modificando eventualmente los datos técnicos correspondientes.

Aermec S.p.A.
Via Roma, 996 - 37040 Bevilacqua (VR) - Italia
Tel. 0442633111 - Telefax 044293577
www.aermec.com