CMP

Kompakte Einheit Ohne Außengerät

Kühlleistung 2,33 kW
Heizleistung 2,31 kW

- **Zwei Bohrungen, keine Außengeräte.**
- **Modernes Design, das sich an jeden Einrichtungsstil anpasst.**
- **Ausgesprochen dünn mit einer Tiefe von 165 mm.**

BESCHREIBUNG

Die kompakten Klimageräte der Serie CMP eignen sich ideal für das Heizen, das Kühlen, die Luftentfeuchtung und die reine Lüftung sowohl Zuhause als auch im Büro.
Da sie kein Außengerät benötigen, können sie überall dort installiert werden, wo architektonische Einschränkungen die Montage eines Split-Klimageräts unmöglich machen.
Das Gerät verfügt über einen Verdichter und einen Ventilator mit Inverter-Technologien.

EIGENSCHAFTEN

Außen-

Innengerät für die Wandmontage in Innenräumen.

— Kein Außengerät notwendig, es reicht, zwei Bohrungen von 162 mm an der Außenwand zu schaffen, damit das Klimagerät Wärme mit der Außenumgebung austauschen kann.
— Klappgitter inklusive.
— Bedienelement am Gerät mit Display und Softtouch-Tasten.
— Fernbedienung inklusive.

Kühlbetrieb bei Außentemperaturen bis 43 °C.
Heizbetrieb bei Außentemperaturen bis -15 °C.

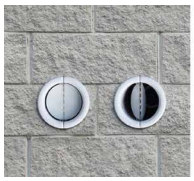

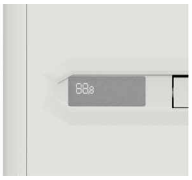

Klappgitter

Verfügt über zwei Klappgitter, die von der Zu- und Abluft betätigt werden und sich öffnen, wenn das Gerät in Betrieb ist, und sich schließen, wenn es ausgeschaltet ist.
So werden ein höherer Raumkomfort, ein geringerer Eintritt von Staub, Lärm und Schadstoffen und eine noch geringere Sichtbarkeit von Außen gewährleistet.

Bedienelement

Das Bedienelement am Gerät mit Display und Softtouch-Tasten gestattet es, den Sollwert der gewünschten Temperatur auf einfache und genaue Weise einzustellen.

Durch eine einfache Betätigung des Bedienelements kann die Funktion "Heizen" ausgeschaltet werden: Das Gerät arbeitet so im "reinen Kühlbetrieb", ohne die Notwendigkeit eines Kondensatablaufrohrs.
Die Ausrichtung der Luftauslasslamelle kann über die vorgesehene Taste einfach eingestellt werden.

Fernbedienung

Praktische und kleine Fernbedienung.
Mit praktischem Magnet für die Befestigung am Gerät.
Alle Funktionen des Bedienelements können auch auf der Fernbedienung benutzt werden.

ALLGEMEINE EIGENSCHAFTEN

— Kondensatsammelwanne wird im Winter während des Wärmepumpenbetriebs kontinuierlich vorgeheizt, ohne Gefahr eines Gefrierens des Wasser.
— Betriebsarten: Kühlung, Luftentfeuchtung und reiner Gebläsebetrieb.
— Äußerst geräuscharmer Betrieb.
— Mikroprozessorsteuerung.

IM LIEFERUMFANG ENTHALTENES ZUBEHÖR

— Kondensatwanne.
— Zwei Klappgitter.
— Fernbedienung.

TECHNISCHE LEISTUNGSDATEN

		CMP23G
Nennleistungen im Kühlbetrieb		
Kühlleistung	kW	2,33
Entfeuchtungsleistung	l/h	0,9
Leistungsaufnahme bei Kühlung	kW	0,72
EER	W/W	3,25
Maximale Leistungen im Kühlbetrieb		
Kühlleistung	kW	3,10
Mindestleistungen im Kühlbetrieb		
Kühlleistung	kW	0,92
Saisonale Effizienz		
Energieeffizienzklasse		A+
Nennleistungen im Heizleistung		
Heizleistung	kW	2,31
Leistungsaufnahme bei Heizbetrieb	kW	0,71
COP	W/W	3,28
Maximale Leistungen im Heizleistung		
Heizleistung	kW	3,05
Mindestleistungen im Heizleistung		
Heizleistung	kW	0,79
Saisonale Effizienz (gemäßigtes Klima)		
Energieeffizienzklasse		A

Außenlufttemperatur 35°, relative Luftfeuchtigkeit 41%. Raumtemperatur 27°C; relative Luftfeuchtigkeit 47%. Leistung nach EN 14511
Energieklassifizierung gemäß Richtlinie 626/2011 - Gültig für Steuerabzüge
Außenlufttemperatur 7 °C; relative Luftfeuchtigkeit 87% / Raumtemperatur 20 °C, relative Luftfeuchtigkeit 59% / Leistungen nach UNI 14511

ALLGEMEINE DATEN

		CMP23G
Aeraulische Daten Innenseite		
Gebläsedrehzahl	Nr.	3+2
Maximaler Luftstrom	m^3/h	400
Mittlerer Luftdurchsatz	m^3/h	320
Mindest-Luftdurchsatz	m^3/h	270
Aeraulische Daten Außenseite		
Gebläsedrehzahl	Nr.	3
Maximaler Luftstrom	m^3/h	480
Mittlerer Luftdurchsatz	m^3/h	340
Mindest-Luftdurchsatz	m^3/h	390
Elektrische Daten		
Leistungsaufnahme	kW	-
Max. aufgenommener Strom	A	4,60
Spannung	V/ph/Hz	230/1/50
Schalldaten		
Nennschalldruck	dB(A)	41
Mindestschalldruck	dB(A)	27
Verdichter		
Kältemittel	Typ	R32
Kühlmittelfüllung (1)	kg	0,5
Typ	Typ	Rotary DC inverter

(1) Der in der Tabelle angeführte Kältemittelinhalt ist ein vorläufiger Schätzwert. Der endgültige Wert der Kältemittelmenge wird auf dem Typenschild des Geräts angeführt. Für genauere Informationen wenden Sie sich bitte an den Hersteller.
Wirkungsgrad nach EN 13141-7 Raumtemperatur 20 °C - Raumluftfeuchtigkeit 28 % - Außentemperatur 7 °C - Außenluftfeuchtigkeit 72 %.
3 manuelle Drehzahlen + automatische Drehzahl + Boost-Drehzahl
Systemseitiger Schalldruck, gemessen in einer halbschalltoten Kammer im Abstand von 2 m, gemäß ISO 7779

ABMESSUNGEN UND GEWICHT

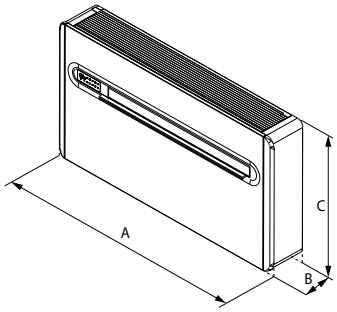

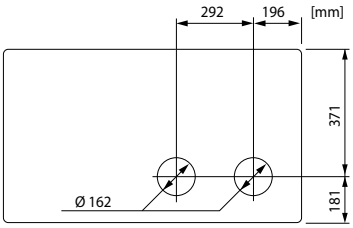

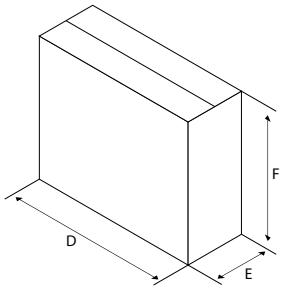

		CMP23G
Abmessungen und gewicht		
A	mm	1010
B	mm	165
C	mm	549
D	mm	1100
E	mm	255
F	mm	670
Nettogewicht	kg	41,0
Gewicht für den Transport	kg	45,0

Aermec behält sich das Recht vor, als notwendig erachtete Änderungen im Sinne einer Verbesserung des Produkts jederzeit auch mit Änderung der technischen Daten vorzunehmen.

Aermec S.p.A.
Via Roma, 996 - 37040 Bevilacqua (VR) - Italia
Tel. 0442633111 - Telefax 044293577
www.aermec.com